EDI-Anwendungsempfehlung von GS1 Germany

V5.0
Eigenbedarf
(Kosten-) Rechnung
(INVOIC)

in
EANCOM® 2002 S3

1. Einleitung 2
2. Betriebswirtschaftliche Begriffe 8
3. Nachrichtenstruktur 14
4. Nachrichtendiagramm 19
5. Segmentbeschreibung 24
6. Segmentlayout 37
7. EANCOM-Segmentlayout 196
8. Beispiel(e) 361

Info: Neue Begriffe und Abkürzungen im GS1-System

Zum 01.01.2009 hat GS1 Germany die bislang in Deutschland üblichen Begriffe für die unten aufgeführten GS1-Identifikations- und Strichcodestandards auf die internationale (englische) Terminologie umgestellt. In dem Ihnen hier vorliegenden Werk konnte dieser Schritt noch nicht nachvollzogen werden. Wir bitten um Ihr Verständnis, dass die vollständige Anpassung aller Publikationen und Handreichungen von GS1 Germany bis ins Jahr 2010 dauern kann.

Eine Liste der neuen Terminologie finden Sie im Anhang.

1. Einleitung

Vorwort

Ziel der vorliegenden Broschüre ist es, eine Dokumentation anzubieten, mit der Eigenbedarfs-/Kostenrechnungen zwischen Geschäftspartnern übermittelt werden können.

Basis dieser Ausarbeitung ist der internationale Standard EANCOM® 2002. Zur Übermittlung der notwendigen Informationen wird der Nachrichtentyp INVOIC 010 verwendet. Als Dokumentationstool wurde GEFEG.FX (Gefeg mbH, Berlin) benutzt.

Es wird ausdrücklich darauf hingewiesen, daß die Broschüre nicht die komplette Originalbeschreibung der entsprechenden Kapitel und weitere relevante Hinweise der EANCOM® 2002-Dokumentation ersetzt. Es handelt sich vielmehr um eine Beschreibung der zu verwendenden Segmente, Datenelemente und Codes für eine spezielle Aufgabenstellung.

Die vorliegende Dokumentation wurde von der GS1 Germany GmbH, Köln, erstellt. Jegliche Haftungsansprüche gegenüber GS1 Germany sind ausgeschlossen. Die Inhalte der Broschüre unterliegen dem Copyright von GS1 Germany und dürfen auch auszugsweise nur mit schriftlicher Genehmigung von GS1 Germany vervielfältigt oder an Dritte weitergegeben werden.

GS1 Germany dankt an dieser Stelle allen Fachleuten, die mit ihrem Wissen und ihrer Erfahrung aus der täglichen Praxis maßgebliche Beiträge zu dieser Anwendungsempfehlung geleistet haben.

1. Einleitung

Konventionen

Die vorliegende Dokumentation bietet verschiedene Einstiegsmöglichkeiten:

Abschnitt 2 **"Betriebswirtschaftliche Begriffe"** bietet ein Verzeichnis zum Direkteinstieg anhand der laufenden Segmentnummer.

Abschnitt 3 **"Nachrichtenstruktur"** listet die einzelnen verwendeten Segmente in der Reihenfolge auf, wie sie durch die EANCOM®-Nachricht vorgegeben ist. Dabei wird in der Regel für jede Information ein eigenes Segment beschrieben. Ausnahmen entstehen dann, wenn ein Segment nur in begrenzter Anzahl vorkommen und alternative Informationen enthalten kann, z.B. Segment BGM.

Abschnitt 4 **"Nachrichtendiagramm"** listet die einzelnen verwendeten Segmente in der Reihenfolge auf, die durch die EANCOM®-Nachricht vorgegeben ist. Allerdings wird jedes Segment nur einmal angezeigt. Dadurch können sich Sprünge in der laufenden Nummerierung gegenüber der Nachrichtenstruktur ergeben.

Abschnitt 5 **"Segmentbeschreibung"** liefert eine kurze Zusammenfassung der Verwendung jedes Segmentes.

In ***Abschnitt 6*** **"Segmentlayout"** wurde eine Darstellung gewählt, die die betriebswirtschaftlichen Begriffe (Daten aus der Inhouse-Applikation) den entsprechenden Elementen der EANCOM® -Syntax gegenüberstellt.

In ***Abschnitt 7*** **"EANCOM®-Segmentlayout"** wird die Nachricht im gleichen Layout wie im EANCOM® -Manual dargestellt.

Zu Abschnitt 6 und 7:

Die Layouts wurden um eine zusätzliche Status-Spalte "GER" ergänzt, die immer dann einen Eintrag hat, wenn der Empfehlungs-Status vom EANCOM®-Status abweicht. Ist die Statusangabe schwächer als der EANCOM®-Status, kann die Angabe (bei nur einer Angabe das Segment) ausgelassen werden.

Im Normalfall sind die Codenamen in roter Farbe dargestellt, d.h. sie sind innerhalb der Anwendungsempfehlung als restriktiv anzusehen und sollten ohne Absprache mit dem Datenaustausch-Partner nicht geändert/ersetzt werden. Sind Codewerte als Beispiel angegeben, werden sie in blauer Farbe dargestellt, z.B. Maßangaben. In diesem Fall sind alle Werte der entsprechenden Codeliste zugelassen.

Abschnitt 8 **"Beispiel(e)"** enthält mindestens ein kommentiertes Beispiel für eine Nachricht.

Beachten Sie bitte, dass aus dokumentationstechnischen Gründen in den Beispielen Datenelement-Trennzeichen enthalten sein können, die in Echtnachrichten durch Gruppen-Trennzeichen dargestellt werden müssen.

© Copyright GS1 Germany GmbH

1. Einleitung

Folgende Konventionen gelten für die vorliegende Dokumentation:

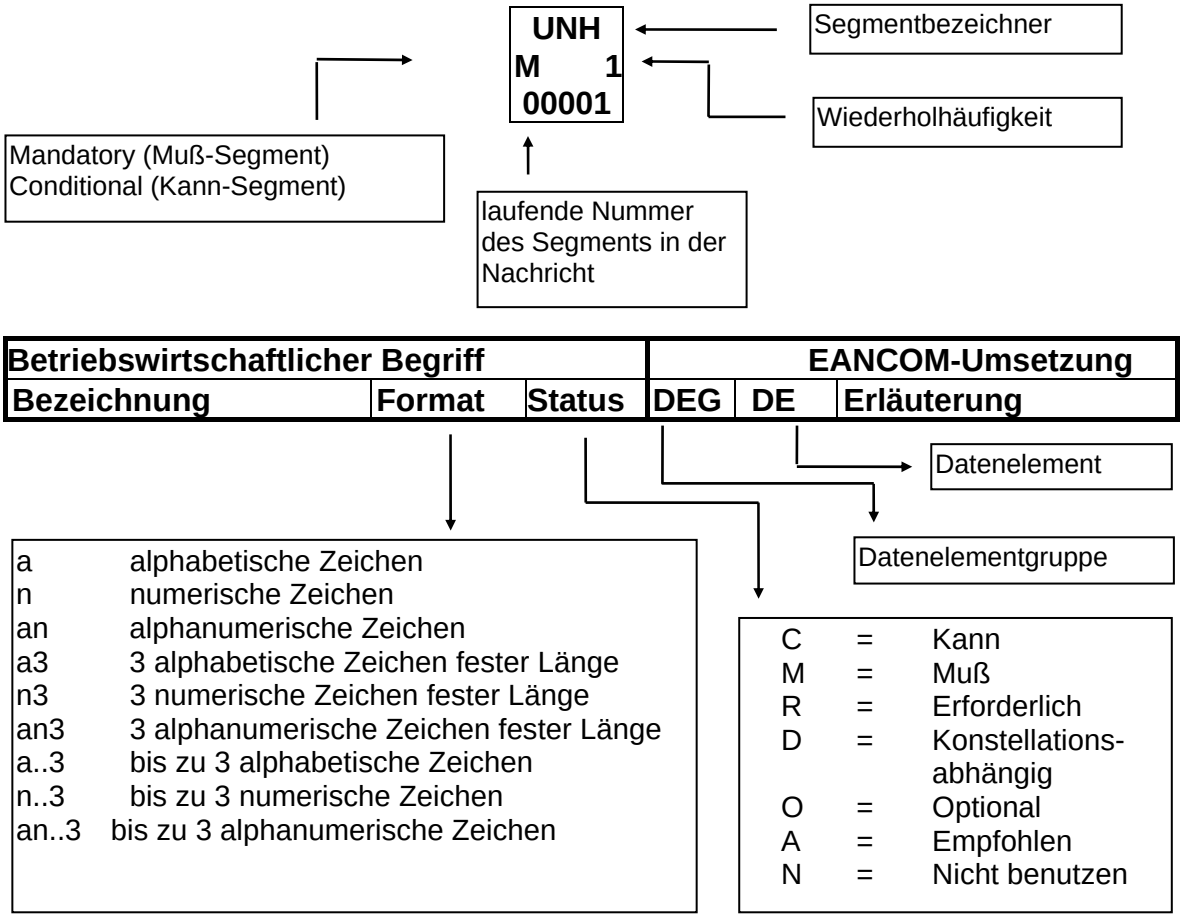

Betriebswirtschaftlicher Begriff			EANCOM-Umsetzung		
Bezeichnung	Format	Status	DEG	DE	Erläuterung

1. Einleitung

Nachrichtenaufbau

Kopf-Teil
Angabe von Rechnungssteller und -empfänger, Rechnungsdatum und -nummer.

Positions-Teil
Angabe von EAN zur Identifikation von Gütern und Dienstleistungen, deren Menge, Preis und Wert.

Summen-Teil
Der Summenteil enthält die Gesamtsummen des Beleges, incl. Steuerangaben.

Definition Kostenrechnung:

Die Kostenrechnung bildet Geschäftsprozesse ab, die nicht material- und waren-wirtschaftsbezogen sind, wie z.B. Reisekosten, Reparaturen, Energieverbrauch, Entsorgung, Eigenverbrauch, etc.

1. Einleitung

Hinweise zu den INVOIC-Dokumentationen:

Vereinbarungen zum Summenteil

In allen MOA-Segmenten aller EDI-Anwendungsempfehlungen vom Typ "INVOIC" mit Segmentstatus "Kann" (UNH DE 0065 = INVOIC) ist der Wert Null in DE 5004 NICHT zugelassen und das MOA-Segment wird ausgelassen, es sei denn, es handelt sich um eine qualifizierte Null (z. B. steuerpflichtiger Wert = Null bei nicht-steuerbaren Umsätzen, z. B. Spenden).

In allen MOA-Segmenten aller EDI-Anwendungsempfehlungen vom Typ "INVOIC" mit Segmentstatus "Muss" (UNH DE 0065 = INVOIC) muss ein Wert in DE 5004 angegeben werden, auch wenn dieser Null (0) ist.

Ist in einer Rechnung/Gutschrift neben versteuertem Umsatz mindestens eine Position umsatzsteuerbefreit, so müssen entsprechende SG52 im Summenteil und im Rechnungslisten-summensatz enthalten sein.

Der steuerpflichtige Betrag (MOA+125) und der Steuerbetrag (MOA+124) müssen angegeben werden, auch wenn sie den Wert Null (0) ausweisen.

Vereinbarungen zum Positionsteil

Artikel ohne Berechnung

1.) nicht verkäufliche Ware (Gebrauchsmuster)
QTY+192 (Menge ohne Berechnung)
PRI+AAB = 0
MOA+203 = 0

2.) verkaufsfähige Ware
QTY+192 (Menge ohne Berechnung)
PRI+AAB (Artikelpreis)
MOA+203 = 0

Begleitende Dokumentationen

Sonderdokumentation: Beschreibung der Darstellung von Spenden in der EANCOM® INVOIC

Sonderdokumentation: Beschreibung der Darstellung von Münzgeld (Zigaretten-Automatenpackungen) in der EANCOM® INVOIC

1. Einleitung

Begriffsbestimmungen

In den CCG-Empfehlungen zur Anwendung des EANCOM® Standards werden folgende Begriffe verwendet:

Lieferschein

Der Lieferschein ist eine Aufstellung der mit einer Lieferung an eine Betriebsstätte gelieferten Ware nach Art und Menge. Das Papierdokument wird mit der Ware am Ort der Warenannahme ausgehändigt.

Liefernachweis

(Elektronisches) Dokument mit dem Inhalt des Lieferscheins (mit oder ohne Preise, aber OHNE MWST-Beträge), das i.d.R. den gleichen Zielort wie die Rechnung hat (Handelszentrale).

Sammelrechnung

Auf Artikelebene kummulierte Rechnung, die Liefernachweise/Lieferscheine zusammenfasst.

Sammelabrechnung, zusammenfassende Rechnung

Dokument, welches beim elektronischen Rechnungsdatenaustausch die Dokumentenfunktion i.S.d. USTG übernimmt.

Summenrechnung

Rechnung, die im Positionsteil Dokumente referenziert, welche auf gelieferte/erbrachte Produkte/Dienstleistungen verweisen.

Rechnungsliste

Dokument, mit dem Rechnungen einer Abrechnungsperiode zusammengefasst werden und welches Abstimmsummen enthält.

2. Betriebswirtschaftliche Begriffe

Begriff	EANCOM-Segment			Datenelement	
	Nr.	Segment	SG	DEG	DE
(Umsatz)steuer-Identifikationsnummer Käufer	76	RFF	SG2#1\SG3#4	C506	1154
(Umsatz)steuer-Identifikationsnummer Rechnungsempfänger	80	RFF	SG2#2\SG3#3	C506	1154
(Umsatz)steuer-Identifikationsnummer Zahlungsempfänger	112	RFF	SG2#12\SG3#2	C506	1154
Abholstelle-Name 1	87	NAD	SG2#4	C080	3036
Abholstelle-Name 2	87	NAD	SG2#4	C080	3036
Abholstelle-Name 3	87	NAD	SG2#4	C080	3036
Abholstelle-Ort	87	NAD	SG2#4		3164
Abholstelle-Postleitzahl	87	NAD	SG2#4		3251
Abholstelle-Straße	87	NAD	SG2#4	C059	3042
Abkommendatum	45	DTM	SG1#10	C507	2380
Abkommensnummer	44	RFF	SG1#10	C506	1154
Abrechnungszeitraum	16	DTM		C507	2380
Abrechnungszeitraum (Position)	176	DTM	SG26#1	C507	2380
Anzahl Packstücke	220	PAC	SG26#1\SG31#1		7224
Artikelgesamtkondition	184	MOA	SG26#1\SG27#2	C516	5004
Artikelgewicht	162	MEA	SG26#1	C174	6314
Artikellangtext	147	IMD	SG26#1	C273	7008
Auftragsdatum	32	DTM	SG1#3	C507	2380
Auftragsdatum (Position)	205	DTM	SG26#1\SG30#6	C507	2380
Auftragsnummer des Lieferanten	31	RFF	SG1#3	C506	1154
Auftragsnummer des Lieferanten (Position)	204	RFF	SG26#1\SG30#6	C506	1154
Basisbetrag Belegkondition	132	MOA	SG16#1\SG20#1	C516	5004
Belegnummer Kostenrechnung	4	BGM		C106	1004
Belegqualifizierung	4	BGM		C002	1000
Bestelldatum	28	DTM	SG1#1	C507	2380
Besteller-Name 1	91	NAD	SG2#5	C080	3036
Besteller-Name 1 (Position)	232	NAD	SG26#1\SG35#2	C080	3036
Besteller-Name 2	91	NAD	SG2#5	C080	3036
Besteller-Name 2 (Position)	232	NAD	SG26#1\SG35#2	C080	3036
Besteller-Name 3	91	NAD	SG2#5	C080	3036
Besteller-Name 3 (Position)	232	NAD	SG26#1\SG35#2	C080	3036
Besteller-Ort	91	NAD	SG2#5		3164
Besteller-Ort (Position)	232	NAD	SG26#1\SG35#2		3164
Besteller-Postleitzahl	91	NAD	SG2#5		3251
Besteller-Postleitzahl (Position)	232	NAD	SG26#1\SG35#2		3251
Besteller-Straße	91	NAD	SG2#5	C059	3042
Besteller-Straße (Position)	232	NAD	SG26#1\SG35#2	C059	3042
Bestellnummer (Position)	202	RFF	SG26#1\SG30#5	C506	1154
Bestellnummer des Käufers	27	RFF	SG1#1	C506	1154
Bestellpositionsnummer	202	RFF	SG26#1\SG30#5	C506	1156
Betrag Belegrabatt	133	MOA	SG16#1\SG20#2	C516	5004
Betrag Positionskondition	247	MOA	SG26#1\SG39#1\SG42#1	C516	5004
Bezugnehmende Dokumentennummer	58	RFF	SG1#17	C506	1154
Brennwert	161	IMD	SG26#1	C273	7008
Brutto-Abschlagsbetrag	309	MOA	SG50#11	C516	5004
Bruttogewicht Packstücke	221	MEA	SG26#1\SG31#1	C174	6314
Container-Nummer	250	TDT	SG26#1\SG45#1	C222	8212

2. Betriebswirtschaftliche Begriffe

Begriff	EANCOM-Segment			Datenelement	
	Nr.	Segment	SG	DEG	DE
Datum der Abschlagszahlung	311	DTM	SG50#11\SG51#1	C507	2380
Datum der Erstellung	9	DTM		C507	2380
Datum des bezugnehmenden Dokuments	59	DTM	SG1#17	C507	2380
Datum des Vertrags	62	DTM	SG1#19	C507	2380
Datum des Vertrags (Position)	207	DTM	SG26#1\SG30#7	C507	2380
Datum zum Ursprungsbeleg	47	DTM	SG1#11	C507	2380
Dienstleistungsgebühr, SER	130	ALC	SG16#1	C214	7161
Dienstleistungsgebühr, SER	244	ALC	SG26#1\SG39#1	C214	7161
EAN der Abfallfraktion	146	PIA	SG26#1	C212	7140
EAN/GTIN- Artikelidentifikation	136	LIN	SG26#1	C212	7140
Einkaufsabteilung	86	CTA	SG2#3\SG5#1	C056	3413
Einweg-Leergutartikel	152	IMD	SG26#1	C273	7009
Einzelpreis je fakturierter Einheit brutto	189	PRI	SG26#1\SG29#3	C509	5118
Empfangene Menge	170	QTY	SG26#1	C186	6060
Entgeltminderung, codiert	21	FTX		C107	4441
Entgeltminderung, Freitext	21	FTX		C108	4440
Entsorgungsgebühr für Elektro(nik) schrott (Beleg), CRS	130	ALC	SG16#1	C214	7161
Entsorgungsgebühr für Elektro(nik) schrott (Position), CRS	244	ALC	SG26#1\SG39#1	C214	7161
Entsorgungsvergütung (Beleg), NAA	130	ALC	SG16#1	C214	7161
Entsorgungsvergütung (Position), NAA	244	ALC	SG26#1\SG39#1	C214	7161
Fakturiereinheit	148	IMD	SG26#1	C273	7009
Fälligkeit ohne Abzug	120	DTM	SG8#1	C507	2380
Fälligkeitsdatum bei Skontoabzug	122	DTM	SG8#2	C507	2380
Farbe	158	IMD	SG26#1	C273	7008
Farbe, codiert	158	IMD	SG26#1	C273	7009
Fracht (Beleg), FC	130	ALC	SG16#1	C214	7161
Frei-Menge	171	QTY	SG26#1	C186	6060
Freitext	26	FTX		C108	4440
Freitext (Position)	179	FTX	SG26#1	C108	4440
Freitext, codiert	26	FTX		C107	4441
Gebühren für Urheberrechte	23	FTX		C107	4441
Gesamtbetrag der Rechnung	299	MOA	SG50#1	C516	5004
Gesamtpositionsbetrag der Rechnung	302	MOA	SG50#4	C516	5004
Gesamtsteuerbetrag der Rechnung	305	MOA	SG50#7	C516	5004
Gesamtzahl der Segmente	318	UNT			0074
Größe	163	MEA	SG26#1	C174	6314
Größe, Bezeichnung	157	IMD	SG26#1	C273	7008
Größe, codiert	157	IMD	SG26#1	C273	7009
Hauptpositionsteil	136	LIN	SG26#1		1082
Identifikation der Abholstelle	87	NAD	SG2#4	C082	3039
Identifikation der Lieferanschrift	82	NAD	SG2#3	C082	3039
Identifikation der Lieferanschrift (Position)	228	NAD	SG26#1\SG35#1	C082	3039
Identifikation der Verkaufsstelle (Position)	241	NAD	SG26#1\SG35#5	C082	3039
Identifikation des Bestellers	91	NAD	SG2#5	C082	3039
Identifikation des Bestellers (Position)	232	NAD	SG26#1\SG35#2	C082	3039
Identifikation des Käufers/ Rechnungsempfängers	72	NAD	SG2#1	C082	3039

© Copyright GS1 Germany GmbH

2. Betriebswirtschaftliche Begriffe

Begriff	EANCOM-Segment			Datenelement	
	Nr.	Segment	SG	DEG	DE
Identifikation des Kostenstellen-Inhabers	94	NAD	SG2#6	C082	3039
Identifikation des Kostenstellen-Inhabers (Position)	235	NAD	SG26#1\SG35#3	C082	3039
Identifikation des Leistungsnehmers	97	NAD	SG2#7	C082	3039
Identifikation des Leistungsnehmers (Position)	238	NAD	SG26#1\SG35#4	C082	3039
Identifikation des Lieferanten/ Rechnungsstellers	104	NAD	SG2#10	C082	3039
Identifikation des Rechnungsempfängers	77	NAD	SG2#2	C082	3039
Identifikation des Zahlungsempfängers	110	NAD	SG2#12	C082	3039
Innergemeinschaftliche Lieferung	22	FTX		C107	4441
Internationale Zählpunktbezeichnung	128	LOC	SG9#1\SG10#1	C517	3224
Interne Kundennummer	74	RFF	SG2#1\SG3#2	C506	1154
Interne Kundennummer beim Lieferanten	73	RFF	SG2#1\SG3#1	C506	1154
Interne Lieferantennummer beim Kunden	105	RFF	SG2#10\SG3#1	C506	1154
Interne Rechnungsempfängernummer	79	RFF	SG2#2\SG3#2	C506	1154
Interne Rechnungsempfängernummer beim Lieferanten	78	RFF	SG2#2\SG3#1	C506	1154
Käuferinterne Artikelnummer	140	PIA	SG26#1	C212	7140
Konditionsart	130	ALC	SG16#1	C552	1230
Konditionsart (Position)	244	ALC	SG26#1\SG39#1	C552	1230
Kostenstelle Besteller	93	RFF	SG2#5\SG3#2	C506	1154
Kostenstelle Besteller (Position)	234	RFF	SG26#1\SG35#2\SG36#2	C506	1154
Kostenstelle der Lieferanschrift	84	RFF	SG2#3\SG3#2	C506	1154
Kostenstelle der Lieferanschrift (Position)	230	RFF	SG26#1\SG35#1\SG36#2	C506	1154
Kostenstelle des Käufers	75	RFF	SG2#1\SG3#3	C506	1154
Kostenstelle des Rechungsempfängers	81	RFF	SG2#2\SG3#4	C506	1154
Kostenstelle in der Verkaufsstelle (Position)	243	RFF	SG26#1\SG35#5\SG36#2	C506	1154
Kostenstelle Kostenstellen-Inhaber	96	RFF	SG2#6\SG3#2	C506	1154
Kostenstelle Kostenstellen-Inhaber (Position)	237	RFF	SG26#1\SG35#3\SG36#2	C506	1154
Kostenstelle Leistungsnehmer	99	RFF	SG2#7\SG3#2	C506	1154
Kostenstelle Leistungsnehmer (Position)	240	RFF	SG26#1\SG35#4\SG36#2	C506	1154
Kostenstellen-Inhaber 1	94	NAD	SG2#6	C080	3036
Kostenstellen-Inhaber 1 (Position)	235	NAD	SG26#1\SG35#3	C080	3036
Kostenstellen-Inhaber 2	94	NAD	SG2#6	C080	3036
Kostenstellen-Inhaber 2 (Position)	235	NAD	SG26#1\SG35#3	C080	3036
Kostenstellen-Inhaber 3	94	NAD	SG2#6	C080	3036
Kostenstellen-Inhaber 3 (Position)	235	NAD	SG26#1\SG35#3	C080	3036
Kostenstellen-Inhaber-Ort	94	NAD	SG2#6		3164
Kostenstellen-Inhaber-Ort (Position)	235	NAD	SG26#1\SG35#3		3164
Kostenstellen-Inhaber-Postleitzahl	94	NAD	SG2#6		3251
Kostenstellen-Inhaber-Postleitzahl (Position)	235	NAD	SG26#1\SG35#3		3251

© Copyright GS1 Germany GmbH

2. Betriebswirtschaftliche Begriffe

Begriff	EANCOM-Segment			Datenelement	
	Nr.	Segment	SG	DEG	DE
Kostenstellen-Inhaber-Straße	94	NAD	SG2#6	C059	3042
Kostenstellen-Inhaber-Straße (Position)	235	NAD	SG26#1\SG35#3	C059	3042
Kreditkarten-/Tankkarten-Nummer	210	RFF	SG26#1\SG30#9	C506	1154
Kundennummer im Lieferantensystem	85	RFF	SG2#3\SG3#3	C506	1154
Kundennummer im Lieferantensystem (Position)	231	RFF	SG26#1\SG35#1\SG36#3	C506	1154
Leistungsnehmer-Name 1	97	NAD	SG2#7	C080	3036
Leistungsnehmer-Name 1 (Position)	238	NAD	SG26#1\SG35#4	C080	3036
Leistungsnehmer-Name 2	97	NAD	SG2#7	C080	3036
Leistungsnehmer-Name 2 (Position)	238	NAD	SG26#1\SG35#4	C080	3036
Leistungsnehmer-Name 3	97	NAD	SG2#7	C080	3036
Leistungsnehmer-Name 3 (Position)	238	NAD	SG26#1\SG35#4	C080	3036
Leistungsnehmer-Ort	97	NAD	SG2#7		3164
Leistungsnehmer-Ort (Position)	238	NAD	SG26#1\SG35#4		3164
Leistungsnehmer-Postleitzahl	97	NAD	SG2#7		3251
Leistungsnehmer-Postleitzahl (Position)	238	NAD	SG26#1\SG35#4		3251
Leistungsnehmer-Straße	97	NAD	SG2#7	C059	3042
Leistungsnehmer-Straße (Position)	238	NAD	SG26#1\SG35#4	C059	3042
Letzte Zählerablesung	173	QTY	SG26#1	C186	6060
Lieferanteninterne Artikelnummer	140	PIA	SG26#1	C212	7140
Lieferdatum	10	DTM		C507	2380
Lieferdatum (Position)	175	DTM	SG26#1	C507	2380
Lieferschein	35	RFF	SG1#5	C506	1154
Lieferschein (Position)	194	RFF	SG26#1\SG30#1	C506	1154
Lieferscheindatum	36	DTM	SG1#5	C507	2380
Lieferscheindatum (Position)	195	DTM	SG26#1\SG30#1	C507	2380
Lieferscheinposition	194	RFF	SG26#1\SG30#1	C506	1156
Mautgebühr (Beleg), TOL	130	ALC	SG16#1	C214	7161
Mehrweg-Leergutartikel	151	IMD	SG26#1	C273	7009
Menge ohne Berechnung	169	QTY	SG26#1	C186	6060
Mengenangabe berechnet	165	QTY	SG26#1	C186	6060
Mindermengenzuschlag (Beleg), MAC	130	ALC	SG16#1	C214	7161
Mindermengenzuschlag (Position), MAC	244	ALC	SG26#1\SG39#1	C214	7161
Nachrichtenfunktion	4	BGM			1225
Nachrichtenreferenznummer	1	UNH			0062
Nummer der Abfallart	146	PIA	SG26#1	C212	7140
Nummer der Abholstelle im Lieferantensystem	88	RFF	SG2#4\SG3#1	C506	1154
Nummer eines Zählers	212	RFF	SG26#1\SG30#10	C506	1154
Paketnummer	222	PCI	SG26#1\SG31#1\SG32#1	C210	7102
Personalnummer des Bestellers	92	RFF	SG2#5\SG3#1	C506	1154
Personalnummer des Bestellers (Position)	233	RFF	SG26#1\SG35#2\SG36#1	C506	1154
Personalnummer des Kostenstellen-Inhabers	95	RFF	SG2#6\SG3#1	C506	1154
Personalnummer des Kostenstellen-Inhabers (Position)	236	RFF	SG26#1\SG35#3\SG36#1	C506	1154
Personalnummer des Leistungsnehmers	98	RFF	SG2#7\SG3#1	C506	1154

2. Betriebswirtschaftliche Begriffe

Begriff	EANCOM-Segment			Datenelement	
	Nr.	Segment	SG	DEG	DE
Personalnummer des Leistungsnehmers (Position)	239	RFF	SG26#1\SG35#4\SG36#1	C506	1154
Personalnummer in der Verkaufsstelle (Position)	242	RFF	SG26#1\SG35#5\SG36#1	C506	1154
Positionsbetrag	183	MOA	SG26#1\SG27#1	C516	5004
Positionsnummer	136	LIN	SG26#1		1082
Preisauszeichnung (Beleg), SH	130	ALC	SG16#1	C214	7161
Preisauszeichnung (Position), SH	244	ALC	SG26#1\SG39#1	C214	7161
Preisbasis-Menge	189	PRI	SG26#1\SG29#3	C509	5284
Prozentsatz Positionskondition	246	PCD	SG26#1\SG39#1\SG41#1	C501	5482
Prozentualer Belegrabatt	131	PCD	SG16#1\SG19#1	C501	5482
Rabatt (Beleg), DI	130	ALC	SG16#1	C214	7161
Rabatt (Position), DI	244	ALC	SG26#1\SG39#1	C214	7161
Rate Positionskondition	249	RTE	SG26#1\SG39#1\SG43#1	C128	5420
Rechnungslistendatum	43	DTM	SG1#9	C507	2380
Rechnungslistennummer	42	RFF	SG1#9	C506	1154
Referenz des Versenders	208	RFF	SG26#1\SG30#8	C506	1154
Referenz zur Abschlagszahlung	310	RFF	SG50#11\SG51#1	C506	1154
Referenzdatum Bestellnummer	203	DTM	SG26#1\SG30#5	C507	2380
Referenzdatum der Kreditkarte	211	DTM	SG26#1\SG30#9	C507	2380
Referenzdatum des Versenders	209	DTM	SG26#1\SG30#8	C507	2380
Rückvergütung i.S.v. Bonus (Beleg), RAA	130	ALC	SG16#1	C214	7161
Rückvergütung i.S.v. Bonus (Position), RAA	244	ALC	SG26#1\SG39#1	C214	7161
Sachbearbeiter (Abholstelle)	90	CTA	SG2#4\SG5#1	C056	3412
Sachbearbeiter (Lieferanschrift)	86	CTA	SG2#3\SG5#1	C056	3412
Seriennummer 1 (bis)	178	GIN	SG26#1	C208	7402
Seriennummer 1 (von)	178	GIN	SG26#1	C208	7402
Skonto (Beleg), EAB	130	ALC	SG16#1	C214	7161
Skonto (Position), EAB	244	ALC	SG26#1\SG39#1	C214	7161
Skontosatz	123	PCD	SG8#2	C501	5482
Sofortbonus (Beleg), BON	130	ALC	SG16#1	C214	7161
Sofortbonus (Position), BON	244	ALC	SG26#1\SG39#1	C214	7161
Steuerbetrag je UST-Satz	314	MOA	SG52#1	C516	5004
Steuernummer des Lieferanten/ Rechnungsstellers	107	RFF	SG2#10\SG3#3	C506	1154
Steuerpflichtiger Betrag der Rechnung	303	MOA	SG50#5	C516	5004
Steuerpflichtiger Betrag der Rechnung je UST-Satz	315	MOA	SG52#1	C516	5004
Summe der Positionswerte je UST-Satz	313	MOA	SG52#1	C516	5004
Summe der Zu-/Abschläge	304	MOA	SG50#6	C516	5004
Summe der Zu-/Abschläge je UST-Satz	316	MOA	SG52#1	C516	5004
Umrechnungskurs	118	CUX	SG7#1		5402
Umsatzsteuer Belegebene	117	TAX	SG6#1	C241	5153
Umsatzsteuer je Rechnungsbetrag	312	TAX	SG52#1	C241	5153
Umsatzsteuer Positionsebene	227	TAX	SG26#1\SG34#1	C241	5153
Umsatzsteuer-Identifikationsnummer des Lieferanten/Rechnungsstellers	106	RFF	SG2#10\SG3#2	C506	1154
Ursprungsbeleg	46	RFF	SG1#11	C506	1154
Valutadatum	126	DTM	SG8#3	C507	2380
Verkaufsstelle-Name 1 (Position)	241	NAD	SG26#1\SG35#5	C080	3036

© Copyright GS1 Germany GmbH

2. Betriebswirtschaftliche Begriffe

Begriff	EANCOM-Segment			Datenelement	
	Nr.	Segment	SG	DEG	DE
Verkaufsstelle-Name 2 (Position)	241	NAD	SG26#1\SG35#5	C080	3036
Verkaufsstelle-Name 3 (Position)	241	NAD	SG26#1\SG35#5	C080	3036
Verkaufsstelle-Ort (Position)	241	NAD	SG26#1\SG35#5		3164
Verkaufsstelle-Postleitzahl (Position)	241	NAD	SG26#1\SG35#5		3251
Verkaufsstelle-Straße (Position)	241	NAD	SG26#1\SG35#5	C059	3042
Verpacken (Beleg), PC	130	ALC	SG16#1	C214	7161
Versicherung (Beleg), IN	130	ALC	SG16#1	C214	7161
Vertragsnummer beim Energielieferanten	61	RFF	SG1#19	C506	1154
Vertragsnummer beim Energielieferanten (Position)	206	RFF	SG26#1\SG30#7	C506	1154
Vorheriger Zählerstand	172	QTY	SG26#1	C186	6060
Währungsangabe	118	CUX	SG7#1	C504	6345
Warenannahme	86	CTA	SG2#3\SG5#1		3139
Warenausgabe	90	CTA	SG2#4\SG5#1	C056	3413
Warenempfänger-Land, codiert	82	NAD	SG2#3		3207
Warenempfänger-Land, codiert (Position)	228	NAD	SG26#1\SG35#1		3207
Warenempfänger-Name 1	82	NAD	SG2#3	C080	3036
Warenempfänger-Name 1 (Position)	228	NAD	SG26#1\SG35#1	C080	3036
Warenempfänger-Name 2	82	NAD	SG2#3	C080	3036
Warenempfänger-Name 2 (Position)	228	NAD	SG26#1\SG35#1	C080	3036
Warenempfänger-Name 3	82	NAD	SG2#3	C080	3036
Warenempfänger-Name 3 (Position)	228	NAD	SG26#1\SG35#1	C080	3036
Warenempfänger-Ort	82	NAD	SG2#3		3164
Warenempfänger-Ort (Position)	228	NAD	SG26#1\SG35#1		3164
Warenempfänger-Postleitzahl	82	NAD	SG2#3		3251
Warenempfänger-Postleitzahl (Position)	228	NAD	SG26#1\SG35#1		3251
Warenempfänger-Straße	82	NAD	SG2#3	C059	3042
Warenempfänger-Straße (Position)	228	NAD	SG26#1\SG35#1	C059	3042
Werbekosten (Beleg), AA	130	ALC	SG16#1	C214	7161
Werbekosten (Position), AA	244	ALC	SG26#1\SG39#1	C214	7161
Zähler	127	TDT	SG9#1		8051
Zahlungsempfänger-Land, codiert	110	NAD	SG2#12		3207
Zahlungsempfänger-Name 1	110	NAD	SG2#12	C080	3036
Zahlungsempfänger-Name 2	110	NAD	SG2#12	C080	3036
Zahlungsempfänger-Name 3	110	NAD	SG2#12	C080	3036
Zahlungsempfänger-Ort	110	NAD	SG2#12		3164
Zahlungsempfänger-Postleitzahl	110	NAD	SG2#12		3251
Zahlungsempfänger-Straße	110	NAD	SG2#12	C059	3042
Zahlungskondition 1	119	PAT	SG8#1		4279
Zahlungskondition 2	121	PAT	SG8#2		4279
Zahlungskondition 3	125	PAT	SG8#3		4279
Zählwertfaktor	159	IMD	SG26#1	C273	7008
Zuordnung Kondition:UST-Satz	135	TAX	SG16#1\SG22#1	C241	5153
Zusatzidentifikation Lieferanschrift (Position)	229	RFF	SG26#1\SG35#1\SG36#1	C506	1154
Zuschlags-/Abschlagsbasis Positionskondition	248	MOA	SG26#1\SG39#1\SG42#2	C516	5004
Zustandszahl	160	IMD	SG26#1	C273	7008

3. Nachrichtenstruktur

Kopf-Teil

UNH	1	M	1	- Nachrichtenanfang
BGM	2	M	1	- Belegnummer Kostenrechnung
DTM	3	M	35	- Datum der Erstellung
DTM	4	M	35	- Lieferdatum
DTM	5	M	35	- Abrechnungszeitraum
FTX	6	C	99	- Entgeltminderung
FTX	7	C	99	- EU Lieferung
FTX	8	C	99	- Urheberrechte
FTX	9	C	99	- Freitext
SG1		C	99999	- RFF-DTM
RFF	10	M	1	- Bestellnummer des Käufers
DTM	11	C	5	- Bestelldatum
SG1		C	99999	- RFF-DTM
RFF	12	M	1	- Auftragsnummer des Lieferanten
DTM	13	C	5	- Auftragsdatum
SG1		C	99999	- RFF-DTM
RFF	14	M	1	- Lieferschein
DTM	15	C	5	- Lieferscheindatum
SG1		C	99999	- RFF-DTM
RFF	16	M	1	- Rechnungslistennummer
DTM	17	C	5	- Rechnungslistendatum
SG1		C	99999	- RFF-DTM
RFF	18	M	1	- Abkommensnummer
DTM	19	C	5	- Abkommendatum
SG1		C	99999	- RFF-DTM
RFF	20	M	1	- Ursprungsbeleg
DTM	21	C	5	- Datum zum Ursprungsbeleg
SG1		C	99999	- RFF-DTM
RFF	22	M	1	- Bezugnehmende Dokumentennummer
DTM	23	C	5	- Datum des bezugnehmenden Dokuments
SG1		C	99999	- RFF-DTM
RFF	24	M	1	- Vertragsnummer beim Energielieferanten
DTM	25	C	5	- Vertragsnummer-Datum
SG2		C	99	- NAD-SG3-SG3-SG3-SG3
NAD	26	M	1	- Identifikation des Käufers/Rechnungsempfängers
SG3		C	9999	- RFF
RFF	27	M	1	- Interne Kundennummer beim Lieferanten
SG3		C	9999	- RFF
RFF	28	M	1	- Interne Kundennummer
SG3		C	9999	- RFF
RFF	29	M	1	- Kostenstelle des Käufers
SG3		C	9999	- RFF
RFF	30	M	1	- (Umsatz)steuer-Identifikationsnummer Käufer
SG2		C	99	- NAD-SG3-SG3-SG3-SG3
NAD	31	M	1	- Identifikation des Rechnungsempfängers
SG3		C	9999	- RFF
RFF	32	M	1	- Interne Rechnungsempfängernummer beim Lieferanten
SG3		C	9999	- RFF
RFF	33	M	1	- Interne Rechnungsempfängernummer
SG3		C	9999	- RFF
RFF	34	M	1	- (Umsatz)steuer-Identifikationsnummer Rechnungsempfänger
SG3		C	9999	- RFF
RFF	35	M	1	- Kostenstelle des Rechungsempfängers
SG2		C	99	- NAD-SG3-SG3-SG5
NAD	36	M	1	- Identifikation der Lieferanschrift
SG3		C	9999	- RFF
RFF	37	M	1	- Kostenstelle der Lieferanschrift

3. Nachrichtenstruktur

SG3		C	9999	- RFF
RFF	38	M	1	- Kundennummer im Lieferantensystem
SG5		C	5	- CTA
CTA	39	M	1	- Sachbearbeiter
SG2		C	99	- NAD-SG3-SG5
NAD	40	M	1	- Identifikation der Abholstelle
SG3		C	9999	- RFF
RFF	41	M	1	- Nummer der Abholstelle im Lieferantensystem
SG5		C	5	- CTA
CTA	42	M	1	- Sachbearbeiter
SG2		C	99	- NAD-SG3-SG3
NAD	43	M	1	- Identifikation des Bestellers
SG3		C	9999	- RFF
RFF	44	M	1	- Personalnummer des Bestellers
SG3		C	9999	- RFF
RFF	45	M	1	- Kostenstelle Besteller
SG2		C	99	- NAD-SG3-SG3
NAD	46	M	1	- Identifikation des Kostenstellen-Inhabers
SG3		C	9999	- RFF
RFF	47	M	1	- Personalnummer des Kostenstellen-Inhabers
SG3		C	9999	- RFF
RFF	48	M	1	- Kostenstelle Kostenstellen-Inhaber
SG2		C	99	- NAD-SG3-SG3
NAD	49	M	1	- Identifikation des Leistungsnehmers
SG3		C	9999	- RFF
RFF	50	M	1	- Personalnummer des Leistungsnehmers
SG3		C	9999	- RFF
RFF	51	M	1	- Kostenstelle Leistungsnehmer
SG2		C	99	- NAD-SG3-SG3-SG3
NAD	52	M	1	- Identifikation des Lieferanten/Rechnungsstellers
SG3		C	9999	- RFF
RFF	53	M	1	- Interne Lieferantennummer beim Kunden
SG3		C	9999	- RFF
RFF	54	M	1	- Umsatzsteuer-Identifikationsnummer des Lieferanten/ Rechnungsstellers
SG3		C	9999	- RFF
RFF	55	M	1	- Steuernummer des Lieferanten/Rechnungsstellers
SG2		C	99	- NAD-SG3
NAD	56	M	1	- Identifikation des Zahlungsempfängers
SG3		C	9999	- RFF
RFF	57	M	1	- (Umsatz)steuer-Identifikationsnummer Zahlungsempfänger
SG6		C	5	- TAX
TAX	58	M	1	- Umsatzsteuer Belegebene
SG7		C	99	- CUX
CUX	59	M	1	- Währungsangabe
SG8		C	10	- PAT-DTM
PAT	60	M	1	- Zahlungskondition 1
DTM	61	C	5	- Fälligkeit ohne Abzug
SG8		C	10	- PAT-DTM-PCD
PAT	62	M	1	- Zahlungskondition 2
DTM	63	C	5	- Fälligkeitsdatum bei Skontoabzug
PCD	64	C	1	- Skontosatz
SG8		C	10	- PAT-DTM
PAT	65	M	1	- Zahlungskondition 3
DTM	66	C	5	- Valutadatum
SG9		C	10	- TDT-SG10
TDT	67	M	1	- Zähler
SG10		C	10	- LOC
LOC	68	M	1	- Zählpunktbezeichnung

3. Nachrichtenstruktur

SG16		C	9999	- ALC-SG19-SG20-SG20-SG22
ALC	69	M	1	- Konditionsart
SG19		C	1	- PCD
PCD	70	M	1	- Prozentualer Belegrabatt
SG20		C	2	- MOA
MOA	71	M	1	- Basisbetrag Belegkondition
SG20		C	2	- MOA
MOA	72	M	1	- Betrag Belegrabatt
SG22		C	5	- TAX
TAX	73	M	1	- Zuordnung Kondition:UST-Satz

1.Positions-Teil für fakturierte Einheit

SG26		C	9999999	- Positions-Teil für fakturierte Einheit
LIN	74	M	1	- EAN/GTIN- Artikelidentifikation
PIA	75	C	25	- Lieferanten- und Kundenartikelnummer
PIA	76	C	25	- Abfallart
IMD	77	C	99	- Artikellangtext
IMD	78	C	99	- Fakturiereinheit
IMD	79	C	99	- Mehrweg-Verpackung
IMD	80	C	99	- Einweg-Verpackung
IMD	81	C	99	- Größe (z.B. Frischware, Textil)
IMD	82	C	99	- Farbe
IMD	83	C	99	- Zählwertfaktor
IMD	84	C	99	- Zustandszahl
IMD	85	C	99	- Brennwert
MEA	86	C	5	- Artikelgewicht
MEA	87	C	5	- Maßangaben
QTY	88	C	5	- Mengenangabe berechnet (Kostenrechnung)
QTY	89	C	5	- Menge ohne Berechnung (Kostenrechnung)
QTY	90	C	5	- Empfangene Menge
QTY	91	C	5	- Frei-Menge
QTY	92	C	5	- Vorherige Zählerablesung
QTY	93	C	5	- Letzte Zählerablesung
DTM	94	C	35	- Lieferdatum (Position)
DTM	95	C	35	- Abrechnungszeitraum (Position)
GIN	96	C	1000	- Seriennummer (Kostenrechnung)
FTX	97	C	99	- Freitext
SG27		C	99	- MOA
MOA	98	M	1	- Positionsbetrag
SG27		C	99	- MOA
MOA	99	M	1	- Artikelgesamtkondition
SG29		C	25	- PRI
PRI	100	M	1	- Einzelpreis je fakturierter Einheit brutto (Kostenrechnung)
SG30		C	10	- RFF-DTM
RFF	101	M	1	- Lieferschein (Position)
DTM	102	C	5	- Lieferscheindatum (Position)
SG30		C	10	- RFF-DTM
RFF	103	M	1	- Bestellnummer
DTM	104	C	5	- Referenzdatum Bestellnummer
SG30		C	10	- RFF-DTM
RFF	105	M	1	- Auftragsnummer des Lieferanten (Position)
DTM	106	C	5	- Auftragsdatum (Position)
SG30		C	10	- RFF-DTM
RFF	107	M	1	- Vertragsnummer beim Energielieferanten (Position)
DTM	108	C	5	- Vertragsnummer-Datum (Position)
SG30		C	10	- RFF-DTM
RFF	109	M	1	- Referenznummer des Versenders
DTM	110	C	5	- Referenzdatum des Versenders
SG30		C	10	- RFF-DTM

3. Nachrichtenstruktur

RFF	111	M	1	- Kreditkarten- /Tankkarten- Nummer
DTM	112	C	5	- Referenzdatum der Kreditkarte
SG30		C	10	- RFF
RFF	113	M	1	- Nummer eines Zählers
SG31		C	10	- PAC-MEA-SG32
PAC	114	M	1	- Anzahl der Packstücke
MEA	115	C	10	- Packstückgewicht brutto
SG32		C	10	- PCI-GIN
PCI	116	M	1	- Packstückidentifikation
GIN	117	C	10	- Nummer der Versandeinheit
SG33		C	9999	- LOC
LOC	118	M	1	- Bestimmungsort (Position)
SG34		C	99	- TAX
TAX	119	M	1	- Umsatzsteuer Positionsebene
SG35		C	99	- NAD-SG36-SG36-SG36
NAD	120	M	1	- Identifikation der Lieferanschrift (Position)
SG36		C	5	- RFF
RFF	121	M	1	- Zusatzidentifikation Lieferanschrift (Position)
SG36		C	5	- RFF
RFF	122	M	1	- Kostenstelle der Lieferanschrift (Position)
SG36		C	5	- RFF
RFF	123	M	1	- Kundennummer im Lieferantensystem (Position)
SG35		C	99	- NAD-SG36-SG36
NAD	124	M	1	- Identifikation des Bestellers (Position)
SG36		C	5	- RFF
RFF	125	M	1	- Personalnummer des Bestellers (Position)
SG36		C	5	- RFF
RFF	126	M	1	- Kostenstelle Besteller (Position)
SG35		C	99	- NAD-SG36-SG36
NAD	127	M	1	- Identifikation des Kostenstellen-Inhabers (Position)
SG36		C	5	- RFF
RFF	128	M	1	- Personalnummer des Kostenstellen-Inhabers (Position)
SG36		C	5	- RFF
RFF	129	M	1	- Kostenstelle Kostenstellen-Inhaber (Position)
SG35		C	99	- NAD-SG36-SG36
NAD	130	M	1	- Identifikation des Leistungsnehmers
SG36		C	5	- RFF
RFF	131	M	1	- Personalnummer des Leistungsnehmers (Position)
SG36		C	5	- RFF
RFF	132	M	1	- Kostenstelle Leistungsnehmer (Position)
SG35		C	99	- NAD-SG36-SG36
NAD	133	M	1	- Identifikation der Verkaufsstelle
SG36		C	5	- RFF
RFF	134	M	1	- Personalnummer in der Verkaufsstelle (Position)
SG36		C	5	- RFF
RFF	135	M	1	- Kostenstelle in der Verkaufsstelle (Position)
SG39		C	30	- ALC-SG41-SG42-SG42-SG43
ALC	136	M	1	- Konditionsart (Position)
SG41		C	1	- PCD
PCD	137	M	1	- Prozentsatz Positionskondition
SG42		C	2	- MOA
MOA	138	M	1	- Betrag Positionskondition
SG42		C	2	- MOA
MOA	139	M	1	- Zuschlags-/Abschlagsbasis Positionskondition
SG43		C	1	- RTE
RTE	140	M	1	- Rate Positionskondition
SG45		C	10	- TDT
TDT	141	M	1	- Containernummer

3. Nachrichtenstruktur

Summen-Teil

UNS	142	M	1	- Beginn Summen-Teil
SG50		M	100	- MOA
MOA	143	M	1	- Gesamtbetrag der Rechnung
SG50		M	100	- MOA
MOA	144	M	1	- Gesamtpositionsbetrag der Rechnung
SG50		M	100	- MOA
MOA	145	M	1	- Steuerpflichtiger Betrag der Rechnung
SG50		M	100	- MOA
MOA	146	M	1	- Summe der Zu-/Abschläge
SG50		M	100	- MOA
MOA	147	M	1	- Gesamtsteuerbetrag der Rechnung
SG50		M	100	- MOA-SG51
MOA	148	M	1	- Brutto-Abschlagsbetrag
SG51		C	1	- RFF-DTM
RFF	149	M	1	- Referenz zur Abschlagszahlung
DTM	150	C	5	- Datum der Abschlagszahlung
SG52		C	10	- TAX-MOA-MOA-MOA-MOA
TAX	151	M	1	- Umsatzsteuer je Rechnungsbetrag
MOA	152	C	9	- Summe der Positionswerte je UST-Satz
MOA	153	C	9	- Steuerbetrag je UST-Satz
MOA	154	C	9	- Steuerpflichtiger Betrag der Rechnung je UST-Satz
MOA	155	C	9	- Summe der Zu-/Abschläge je UST-Satz
UNT	156	M	1	- Nachrichtenende

4. Nachrichtendiagramm

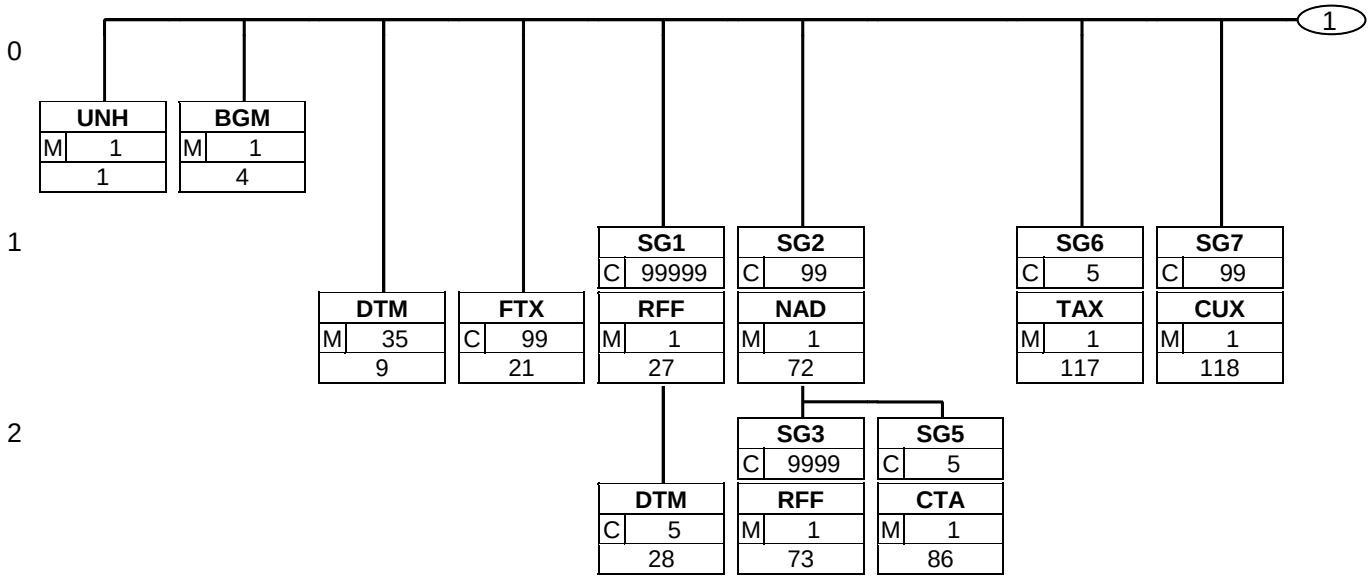

4. Nachrichtendiagramm

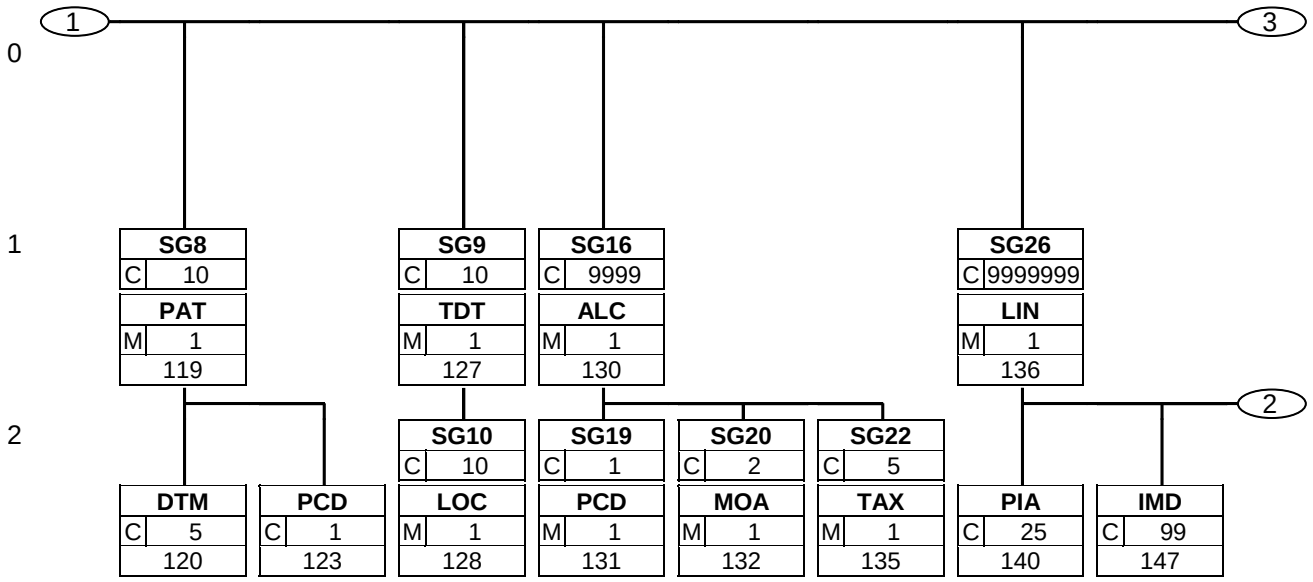

4. Nachrichtendiagramm

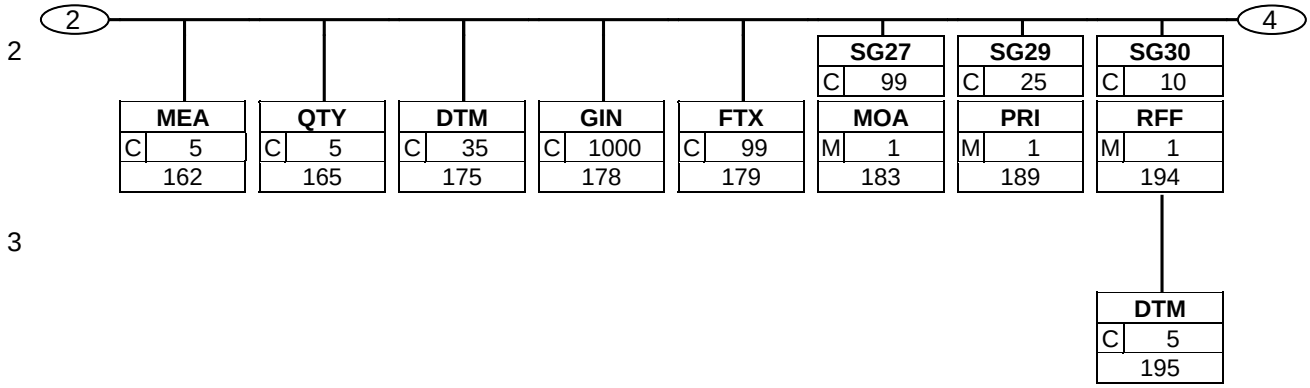

4. Nachrichtendiagramm

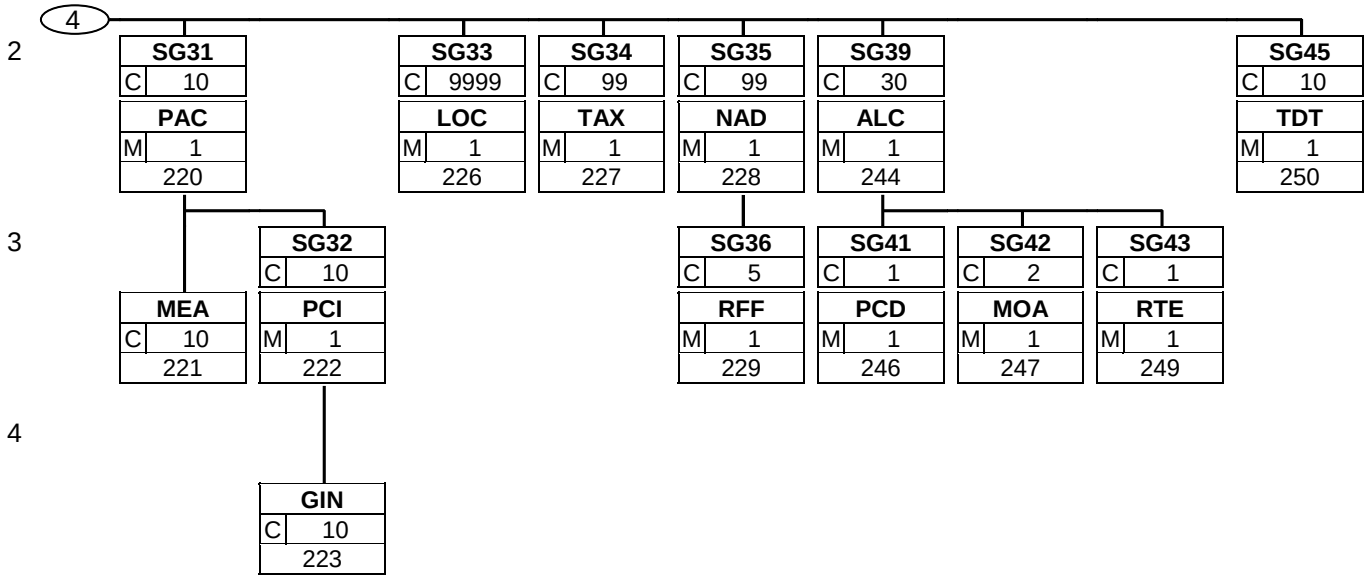

4. Nachrichtendiagramm

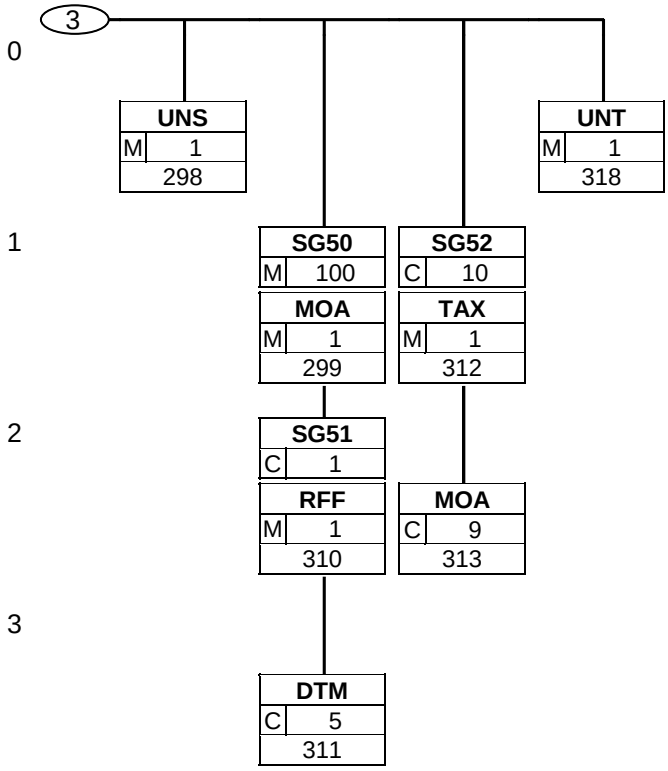

Kopf-Teil

UNH - M 1 - **Nachrichtenanfang**

Dieses Segment dient dazu, eine Nachricht zu eröffnen, zu identifizieren und zu spezifizieren.

BGM - M 1 - **Belegnummer Kostenrechnung**

Dieses Segment dient dazu, Typ und Funktion einer Nachricht anzuzeigen und die Identifikationsnummer zu übermitteln.

DTM - M 35 - **Datum der Erstellung**

Das Dokumentendatum (Codewert 137) muß in der Nachricht angegeben werden.

DTM - M 35 - **Lieferdatum**

Bei Wertgutschriften oder -belastungen wird hier das Belegdatum angegeben. Das tatsächliche Lieferdatum entspricht im steuerrechtlichen Sinne dem Leistungssdatum.

DTM - M 35 - **Abrechnungszeitraum**

Das DTM-Segment dient zur Angabe eines Datums und/oder einer Uhrzeit oder einer Zeitspanne.

FTX - C 99 - **Entgeltminderung**

Die Anwendung dieses Segments in freier Form wird nicht empfohlen, weil das die automatische Bearbeitung der Rechnung verhindert. Eine bessere Möglichkeit stellt die Vereinbarung codierter Referenzen (Schlüssel) dar, die die automatische Bearbeitung ermöglichen und die Anzahl der zu übertragenden Zeichen und Bearbeitungskosten reduziert. Die Standardtexte sollten zwischen den Austauschpartnern bilateral vereinbart werden und können gesetzliche und andere Anforderungen erfüllen.

FTX - C 99 - **EU Lieferung**

Die Anwendung dieses Segments in freier Form wird nicht empfohlen, weil das die automatische Bearbeitung der Rechnung verhindert. Eine bessere Möglichkeit stellt die Vereinbarung codierter Referenzen (Schlüssel) dar, die die automatische Bearbeitung ermöglichen und die Anzahl der zu übertragenden Zeichen und Bearbeitungskosten reduziert. Die Standardtexte sollten zwischen den Austauschpartnern bilateral vereinbart werden und können gesetzliche und andere Anforderungen erfüllen.

FTX - C 99 - **Urheberrechte**

Die Anwendung dieses Segments in freier Form wird nicht empfohlen, weil das die automatische Bearbeitung der Rechnung verhindert. Eine bessere Möglichkeit stellt die Vereinbarung codierter Referenzen (Schlüssel) dar, die die automatische Bearbeitung ermöglichen und die Anzahl der zu übertragenden Zeichen und Bearbeitungskosten reduziert. Die Standardtexte sollten zwischen den Austauschpartnern bilateral vereinbart werden und können gesetzliche und andere Anforderungen erfüllen.

FTX - C 99 - **Freitext**

Die Anwendung dieses Segments in freier Form wird nicht empfohlen, weil das die automatische Bearbeitung der Rechnung verhindert. Eine bessere Möglichkeit stellt die Vereinbarung codierter Referenzen (Schlüssel) dar, die die automatische Bearbeitung ermöglichen und die Anzahl der zu übertragenden Zeichen und Bearbeitungskosten reduziert. Die Standardtexte sollten zwischen den Austauschpartnern bilateral vereinbart werden und können gesetzliche und andere Anforderungen erfüllen.

SG1 - C 99999 - **RFF-DTM**

RFF - M 1 - **Bestellnummer des Käufers**

Mit diesem Segment kann auf die Bestellung eines Kunden referenziert werden.

DTM - C 5 - **Bestelldatum**

Dieses Segment wird benutzt, um Datumsangaben zum vorangegangenen RFF-Segment zu machen.

SG1 - C 99999 - **RFF-DTM**

RFF - M 1 - **Auftragsnummer des Lieferanten**

Mit diesem Segment kann auf die Auftragsnummer des Lieferanten referenziert werden.

DTM - C 5 - **Auftragsdatum**

Dieses Segment wird benutzt, um Datumsangaben zum vorangegangenen RFF-Segment zu machen.

SG1 - C 99999 - **RFF-DTM**

RFF - M 1 - **Lieferschein**

Mit diesem Segment wird auf die Lieferscheinnummer referenziert.

DTM - C 5 - **Lieferscheindatum**

Dieses Segment wird benutzt, um Datumsangaben zum vorangegangenen RFF-Segment zu machen.

SG1 - C 99999 - **RFF-DTM**

RFF - M 1 - **Rechnungslistennummer**

Mit diesem Segment wird auf die Rechnungsliste referenziert.

DTM - C 5 - **Rechnungslistendatum**

Dieses Segment wird benutzt, um Datumsangaben zum vorangegangenen RFF-Segment zu machen.

SG1 - C 99999 - **RFF-DTM**

RFF - M 1 - **Abkommensnummer**

Mit diesem Segment kann auf die Abkommensnummer referenziert werden, sofern mehrere Abkommen vereinbart sind.

DTM - C 5 - **Abkommendatum**

Dieses Segment wird benutzt, um Datumsangaben zum vorangegangenen RFF-Segment zu machen.

SG1 - C 99999 - **RFF-DTM**

RFF - M 1 - **Ursprungsbeleg**

Mit diesem Segment muß in Gutschriften auf den auslösenden Ursprungsbeleg (alle Möglichkeiten außer Reklamationen) referenziert werden.

DTM - C 5 - **Datum zum Ursprungsbeleg**

Dieses Segment wird benutzt, um Datumsangaben zum vorangegangenen RFF-Segment zu machen.

SG1 - C 99999 - **RFF-DTM**

RFF - M 1 - **Bezugnehmende Dokumentennummer**

Mit diesem Segment kann auf ein sonstiges, bezugnehmendes Dokument referenziert werden, z.B. SAP-Buchungsnummer, Rechnungsnummer oder Rückfragenummer bei Energie-Lieferanten.

DTM - C 5 - **Datum des bezugnehmenden Dokuments**

Dieses Segment wird benutzt, um Datumsangaben zum vorangegangenen RFF-Segment zu machen.

SG1 - C 99999 - **RFF-DTM**

RFF - M 1 - **Vertragsnummer beim Energielieferanten**

Mit diesem Segment kann auf die Vertragsnummer beim Energie-Lieferanten referenziert werden.

DTM - C 5 - **Vertragsnummer-Datum**

Dieses Segment wird benutzt, um Datumsangaben zum vorangegangenen RFF-Segment zu machen.

SG2 - C 99 - **NAD-SG3-SG3-SG3-SG3**

NAD - M 1 - **Identifikation des Käufers/Rechnungsempfängers**

Der Käufer/Rechnungsempfänger wird durch seine ILN identifiziert.

SG3 - C 9999 - **RFF**

RFF - M 1 - **Interne Kundennummer beim Lieferanten**

Im RFF-Segment hinter dem NAD-Segment kann die Kundennummer aus dem Lieferantensystem folgen.

SG3 - C 9999 - **RFF**

RFF - M 1 - **Interne Kundennummer**

Im RFF-Segment hinter dem NAD-Segment kann eine bilateral vereinbarte Zusatzidentifikation folgen.

SG3 - C 9999 - **RFF**

RFF - M 1 - **Kostenstelle des Käufers**

Im RFF-Segment hinter dem NAD-Segment kann eine Kostenstellenidentifikation folgen.

SG3 - C 9999 - **RFF**

RFF - M 1 - **(Umsatz)steuer-Identifikationsnummer Käufer**

Im RFF-Segment hinter dem NAD-Segment kann eine (Umsatz) steueridentifikationsnummer folgen.

SG2 - C 99 - **NAD-SG3-SG3-SG3-SG3**

NAD - M 1 - **Identifikation des Rechnungsempfängers**

Der Rechnungsempfänger wird durch seine ILN identifiziert, wenn er vom Käufer abweicht.

SG3 - C 9999 - **RFF**

RFF - M 1 - **Interne Rechnungsempfängernummer beim Lieferanten**

Im RFF-Segment hinter dem NAD-Segment kann die Nummer des Rechnungsempfängers aus dem Lieferantensystem folgen.

SG3 - C 9999 - **RFF**

RFF - M 1 - **Interne Rechnungsempfängernummer**

Im RFF-Segment hinter dem NAD-Segment kann eine bilateral vereinbarte Zusatzidentifikation folgen.

SG3 - C 9999 - **RFF**

RFF - M 1 - **(Umsatz)steuer-Identifikationsnummer Rechnungsempfänger**

Im RFF-Segment hinter dem NAD-Segment kann eine (Umsatz) steueridentifikationsnummer folgen.

SG3 - C 9999 - **RFF**

RFF - M 1 - **Kostenstelle des Rechungsempfängers**

Im RFF-Segment hinter dem NAD-Segment kann eine Kostenstellenidentifikation folgen.

SG2 - C 99 - **NAD-SG3-SG3-SG5**

NAD - M 1 - **Identifikation der Lieferanschrift**

Dieses NAD-Segment identifiziert immer den ersten Anlieferort.
Wenn die Lieferanschrift unbekannt ist (z.B. Selbstabholung), enthält DE 3039 die ILN des Käufers.

SG3 - C 9999 - **RFF**

RFF - M 1 - **Kostenstelle der Lieferanschrift**

Im RFF-Segment hinter dem NAD-Segment kann eine Kostenstellenidentifikation folgen.

SG3 - C 9999 - **RFF**

RFF - M 1 - **Kundennummer im Lieferantensystem**

Im RFF-Segment hinter dem NAD-Segment kann die Kundennummer im Lieferantensystem folgen.

SG5 - C 5 - **CTA**

CTA - M 1 - **Sachbearbeiter**

Dieses Segment dient der Angabe einer Abteilung und/oder einer Person, die im vorangegangenen NAD-Segment angegeben wurden.

SG2 - C 99 - **NAD-SG3-SG5**

NAD - M 1 - **Identifikation der Abholstelle**

Das Vorhandensein dieses Segments zeigt an, dass die Ware abgeholt wird.

SG3 - C 9999 - **RFF**

RFF - M 1 - **Nummer der Abholstelle im Lieferantensystem**

Im RFF-Segment hinter dem NAD-Segment kann die Nummer der Abholstelle im Lieferantensystem folgen.

SG5 - C 5 - **CTA**

CTA - M 1 - **Sachbearbeiter**

Dieses Segment dient der Angabe einer Abteilung und/oder einer Person, die im vorangegangenen NAD-Segment angegeben wurden.

SG2 - C 99 - **NAD-SG3-SG3**

NAD - M 1 - **Identifikation des Bestellers**

Der Besteller wird durch eine ILN identifiziert. Name und Anschrift in Klartext dürfen nur dann eingestellt werden, wenn (noch) keine ILN vorhanden ist.

SG3 - C 9999 - **RFF**

RFF - M 1 - **Personalnummer des Bestellers**

Im RFF-Segment hinter dem NAD-Segment kann die Personalnummer des Bestellers folgen.

SG3 - C 9999 - **RFF**

RFF - M 1 - **Kostenstelle Besteller**

Im RFF-Segment hinter dem NAD-Segment kann die Kostenstelle folgen.

SG2 - C 99 - **NAD-SG3-SG3**

NAD - M 1 - **Identifikation des Kostenstellen-Inhabers**

Der Kostenstellen-Inhaber wird durch eine ILN identifiziert. Name und Anschrift in Klartext dürfen nur dann eingestellt werden, wenn (noch) keine ILN vorhanden ist.

SG3 - C 9999 - **RFF**

RFF - M 1 - **Personalnummer des Kostenstellen-Inhabers**

Im RFF-Segment hinter dem NAD-Segment kann die Personalnummer des Kostenstellen-Inhabers folgen.

SG3 - C 9999 - **RFF**

RFF	- M	1	- **Kostenstelle Kostenstellen-Inhaber** Im RFF-Segment hinter dem NAD-Segment kann die Kostenstelle folgen.
SG2	- C	99	- **NAD-SG3-SG3**
NAD	- M	1	- **Identifikation des Leistungsnehmers** Der Leistungsnehmer wird durch eine ILN identifiziert. Name und Anschrift in Klartext dürfen nur dann eingestellt werden, wenn (noch) keine ILN vorhanden ist.
SG3	- C	9999	- **RFF**
RFF	- M	1	- **Personalnummer des Leistungsnehmers** Im RFF-Segment hinter dem NAD-Segment kann die Personalnummer des Leistungsnehmers folgen.
SG3	- C	9999	- **RFF**
RFF	- M	1	- **Kostenstelle Leistungsnehmer** Im RFF-Segment hinter dem NAD-Segment kann die Kostenstelle folgen.
SG2	- C	99	- **NAD-SG3-SG3-SG3**
NAD	- M	1	- **Identifikation des Lieferanten/Rechnungsstellers** Der Lieferant/Rechnungssteller wird durch seine ILN identifiziert.
SG3	- C	9999	- **RFF**
RFF	- M	1	- **Interne Lieferantennummer beim Kunden** Im RFF-Segment hinter dem NAD-Segment kann eine bilateral vereinbarte Zusatzidentifikation folgen.
SG3	- C	9999	- **RFF**
RFF	- M	1	- **Umsatzsteuer-Identifikationsnummer des Lieferanten/Rechnungsstellers** Im RFF-Segment hinter dem NAD-Segment muss die Steuernummer angegeben werden.
SG3	- C	9999	- **RFF**
RFF	- M	1	- **Steuernummer des Lieferanten/Rechnungsstellers** Im RFF-Segment hinter dem NAD-Segment muss die Steuernummer angegeben werden.
SG2	- C	99	- **NAD-SG3**
NAD	- M	1	- **Identifikation des Zahlungsempfängers** Der Zahlungsempfänger wird durch seine ILN identifiziert, wenn er von Lieferant/ Rechnungssteller abweicht. Name und Anschrift des Warenempfängers in Klartext dürfen nur dann eingestellt werden, wenn (noch) keine ILN vorhanden ist.
SG3	- C	9999	- **RFF**
RFF	- M	1	- **(Umsatz)steuer-Identifikationsnummer Zahlungsempfänger** Im RFF-Segment hinter dem NAD-Segment kann eine (Umsatz) steueridentifikationsnummer folgen.
SG6	- C	5	- **TAX**
TAX	- M	1	- **Umsatzsteuer Belegebene** Der maßgebliche Steuersatz des Beleges wird hier im Kopfteil der Nachricht angegeben. Evtl. abweichende Steuersätze werden auf Positionsebene angezeigt.
SG7	- C	99	- **CUX**
CUX	- M	1	- **Währungsangabe** Das CUX-Segment muß angegeben werden.
SG8	- C	10	- **PAT-DTM**

PAT - M 1 - **Zahlungskondition 1**

Diese Segmentgruppe PAT-DTM wird verwendet, um das Fälligkeitsdatum bei Regulierung ohne Abzug darzustellen.

DTM - C 5 - **Fälligkeit ohne Abzug**

Dieses Segment wird für Datumsangaben verwendet, die in Zusammenhang mit den Zahlungsbedingungen der Rechnung stehen.

SG8 - C 10 - **PAT-DTM-PCD**

PAT - M 1 - **Zahlungskondition 2**

Diese PAT-Gruppe dient zur Darstellung von Skonto, welches vom Rechnungsempfänger gekürzt werden kann. Wird Skonto bei der Fakturierung gekürzt, ist dafür eine SG 16 (ALC) zu verwenden.

DTM - C 5 - **Fälligkeitsdatum bei Skontoabzug**

Dieses Segment wird für Datumsangaben verwendet, die in Zusammenhang mit den Zahlungsbedingungen der Rechnung stehen.

PCD - C 1 - **Skontosatz**

Dieses Segment wird zur Angabe von prozentualen Zu- oder Abschlagssätzen benutzt.

SG8 - C 10 - **PAT-DTM**

PAT - M 1 - **Zahlungskondition 3**

Diese Segmentgruppe PAT-DTM wird nur dann verwendet, wenn Valuta erteilt wird.

DTM - C 5 - **Valutadatum**

Das Valutadatum ist ein verlängertes Rechnungsdatum, auf dem die Zahlungskonditionen aufsetzen.

SG9 - C 10 - **TDT-SG10**

TDT - M 1 - **Zähler**

Diese Segmentgruppe wird nur dann verwendet, wenn ein Zähler (Strom, Gas, usw.) identifiziert wird.

SG10 - C 10 - **LOC**

LOC - M 1 - **Zählpunktbezeichnung**

Diese Segmentgruppe wird nur dann verwendet, wenn ein Zähler (Strom, Gas, usw.) identifiziert wird.

SG16 - C 9999 - **ALC-SG19-SG20-SG20-SG22**

ALC - M 1 - **Konditionsart**

Je Belegkondition wird eine eigene Segmentgruppe 16 erstellt. Wird Skonto bei der Fakturierung gekürzt, ist dafür ebenfalls eine SG 16 zu verwenden.

SG19 - C 1 - **PCD**

PCD - M 1 - **Prozentualer Belegrabatt**

Dieses Segment wird zur Angabe prozentualer Zu-/Abschläge in der aktuellen ALC-Segmentgruppe benutzt. Werden prozentuale Zu-/Abschläge berechnet, muß auch ein MOA-Segment (DE 5025 = 8) mit dem monetären Wert folgen.

SG20 - C 2 - **MOA**

MOA - M 1 - **Basisbetrag Belegkondition**

Dieses Segment wird benutzt, um den Basisbetrag zur Errechnung eines Zu-/Abschlags mitzuteilen.

SG20 - C 2 - **MOA**

MOA - M 1 - **Betrag Belegrabatt**

Dieses Segment wird benutzt, um monetäre Zu-/Abschläge in der aktuellen ALC-Segmentgruppe darzustellen.

SG22 - C 5 - **TAX**

TAX - M 1 - **Zuordnung Kondition:UST-Satz**

Dieses Segment kennzeichnet, welchem Steuersatz die Zu- und Abschläge zugeordnet sind.

1.Positions-Teil für fakturierte Einheit

SG26 - C 9999999 - **Positions-Teil für fakturierte Einheit**

LIN - M 1 - **EAN/GTIN- Artikelidentifikation**

Dieses Segment zeigt den Beginn des Positionsteils der Rechnung an. Es enthält die EAN der fakturierten Einheit.

PIA - C 25 - **Lieferanten- und Kundenartikelnummer**

Dieses Segment wird zur Angabe zusätzlicher Positionsidentifikationen benutzt, z. B. Artikelnummer des Käufers oder des Lieferanten.

PIA - C 25 - **Abfallart**

Dieses Segment wird benutzt, um die Abfallart zu identifizieren.

IMD - C 99 - **Artikellangtext**

Dieses Segment wird zur Beschreibung der aktuellen Position benutzt.

IMD - C 99 - **Fakturiereinheit**

Dieses Segment wird zur Beschreibung der aktuellen Position benutzt.

IMD - C 99 - **Mehrweg-Verpackung**

Dieses Segment wird zur Beschreibung der aktuellen Position benutzt.

IMD - C 99 - **Einweg-Verpackung**

Dieses Segment wird zur Beschreibung der aktuellen Position benutzt.

IMD - C 99 - **Größe (z.B. Frischware, Textil)**

Dieses Segment wird zur Beschreibung der aktuellen Position benutzt.

IMD - C 99 - **Farbe**

Dieses Segment wird zur Beschreibung der aktuellen Position benutzt.

IMD - C 99 - **Zählwertfaktor**

Mit diesem Segment wird in einer Energierechnung der Zählwertfaktor mitgeteilt.

IMD - C 99 - **Zustandszahl**

Mit diesem Segment wird in einer Energierechnung die Zustandszahl mitgeteilt.

IMD - C 99 - **Brennwert**

Mit diesem Segment wird in einer Energierechnung der Brennwert mitgeteilt.

MEA - C 5 - **Artikelgewicht**

Das MEA-Segment wird hier auf Hauptpositionsebene nur dann benutzt, wenn Verbrauchereinheiten fakturiert werden, ansonsten wird die Angabe auf Unterpositionsebene mitgeteilt. In diesem MEA-Segment wird das Gewicht einer fakturierten Einheit mitgeteilt.

MEA - C 5 - **Maßangaben**

Dieses MEA-Segment kann Größenangaben enthalten. In diesem MEA-Segment wird die Größe einer fakturierten Einheit mitgeteilt.

QTY - C 5 - **Mengenangabe berechnet (Kostenrechnung)**

Dieses Segment wird zur Angabe der fakturierten Menge der aktuellen Position benutzt.

QTY - C 5 - **Menge ohne Berechnung (Kostenrechnung)**

Dieses Segment kann zur Angabe von Mengen ohne Berechnung benutzt werden.

QTY - C 5 - **Empfangene Menge**

Dieses Segment kann zur Angabe von empfangenen Mengen benutzt werden, z.B. vom Energielieferanten oder tatsächlich gefahrene Kilometer bei Leihwagen.

QTY - C 5 - **Frei-Menge**

Dieses Segment kann zur Angabe von vereinbarten Mengen benutzt werden, z.B. freie Kilometer bei Leihwagen.

QTY - C 5 - **Vorherige Zählerablesung**

Dieses Segment kann vom Energielieferanten zur Angabe des vorherigen Zählerstands benutzt werden.

QTY - C 5 - **Letzte Zählerablesung**

Dieses Segment kann zur Angabe des letzten Zählerstandes benutzt werden.

DTM - C 35 - **Lieferdatum (Position)**

Das tatsächliche Lieferdatum entspricht im steuerrechtlichen Sinne dem Leistungssdatum.

DTM - C 35 - **Abrechnungszeitraum (Position)**

Dieses Segment wird zur Angabe des Abrechnungszeitraums benutzt.

GIN - C 1000 - **Seriennummer (Kostenrechnung)**

Dieses Segment wird zur Anzeige von Seriennummern verwendet.

FTX - C 99 - **Freitext**

Die Anwendung dieses Segments in freier Form wird nicht empfohlen, weil das die automatische Bearbeitung der Rechnung verhindert. Eine bessere Möglichkeit stellt die Vereinbarung codierter Referenzen (Schlüssel) dar, die die automatische Bearbeitung ermöglichen und die Anzahl der zu übertragenden Zeichen und Bearbeitungskosten reduziert. Die Standardtexte sollten zwischen den Austauschpartnern bilateral vereinbart werden und können gesetzliche und andere Anforderungen erfüllen.

SG27 - C 99 - **MOA**

MOA - M 1 - **Positionsbetrag**

Dieses Segment dient der Angabe des Positionswertes.

SG27 - C 99 - **MOA**

MOA - M 1 - **Artikelgesamtkondition**

Dieses Segment muß dann angegeben werden, wenn rechnerisch wirksame Konditionen auf Artikelebene vorhanden sind. Es beinhaltet die Summe aller Konditionen, die den Nettowarenwert dieser Position beeinflussen.

SG29 - C 25 - **PRI**

PRI - M 1 - **Einzelpreis je fakturierter Einheit brutto (Kostenrechnung)**

Dieses Segment muß benutzt werden, um Preisangaben für die Berechnung des Warenwertes anzugeben.
Der Code in DE 6411 muss mit dem Code des DE 6411 aus dem QTY-Segment korrespondieren.

SG30 - C 10 - **RFF-DTM**

RFF - M 1 - **Lieferschein (Position)**

Mit diesem Segment kann auf die Lieferscheinnummer referenziert werden.
Dieses Segment wird nur dann benutzt, wenn verschiedene Lieferungen auf Artikelebene der Rechnung kummuliert werden.

DTM - C 5 - **Lieferscheindatum (Position)**

Dieses Segment wird benutzt, um Datumsangaben zum vorangegangenen RFF-Segment zu machen.

SG30 - C 10 - **RFF-DTM**

RFF - M 1 - **Bestellnummer**

Diese Segmentgruppe wird nur dann benutzt, wenn verschiedene Aufträge auf Artikelebene der Rechnung kummuliert werden.

DTM - C 5 - **Referenzdatum Bestellnummer**

Dieses Segment wird benutzt, um Datumsangaben zum vorangegangenen RFF-Segment zu machen.

SG30 - C 10 - **RFF-DTM**

RFF - M 1 - **Auftragsnummer des Lieferanten (Position)**

Mit diesem Segment kann auf die Auftragsnummer des Lieferanten referenziert werden.

DTM - C 5 - **Auftragsdatum (Position)**

Dieses Segment wird benutzt, um Datumsangaben zum vorangegangenen RFF-Segment zu machen.

SG30 - C 10 - **RFF-DTM**

RFF - M 1 - **Vertragsnummer beim Energielieferanten (Position)**

Mit diesem Segment kann auf die Vertragsnummer beim Energie-Lieferanten referenziert werden.

DTM - C 5 - **Vertragsnummer-Datum (Position)**

Dieses Segment wird benutzt, um Datumsangaben zum vorangegangenen RFF-Segment zu machen.

SG30 - C 10 - **RFF-DTM**

RFF - M 1 - **Referenznummer des Versenders**

Dieses Segment wird benutzt, wenn Referenzen wie z.B. Autonummern oder Flugnummern mitgeteilt werden.

DTM - C 5 - **Referenzdatum des Versenders**

Dieses Segment wird benutzt, um Datumsangaben zum vorangegangenen RFF-Segment zu machen.

SG30 - C 10 - **RFF-DTM**

RFF - M 1 - **Kreditkarten- /Tankkarten- Nummer**

Dieses Segment wird benutzt, wenn Referenzen wie z.B. Kreditkarten- oder Tankkartennummern mitgeteilt werden.

DTM - C 5 - **Referenzdatum der Kreditkarte**

Dieses Segment wird benutzt, um Datumsangaben zum vorangegangenen RFF-Segment zu machen.

SG30 - C 10 - **RFF**

RFF - M 1 - **Nummer eines Zählers**

Dieses Segment wird benutzt, wenn die Nummer eines Zählers mitgeteilt wird.

SG31 - C 10 - **PAC-MEA-SG32**

PAC - M 1 - **Anzahl der Packstücke**

Mit diesem Segment kann die Anzahl der Packstücke angegeben werden.

MEA - C 10 - **Packstückgewicht brutto**

Das MEA-Segment wird benutzt, um das Bruttogewicht der Packstücke mitzuteilen. In diesem MEA-Segment wird das Gesamtgewicht der im PAC-Segment angegebenen Packsücke mitgeteilt.

SG32 - C 10 - **PCI-GIN**

PCI - M 1 - **Packstückidentifikation**

Dieses Segment dient der Packstückidentifikation.

GIN	- C 10	- **Nummer der Versandeinheit** Dieses Segment dient der Packstückidentifikation mit NVE.
SG33	- C 9999	- **LOC**
LOC	- M 1	- **Bestimmungsort (Position)** Dieses Segment dient der Identifikation bestimmter Lokationen.
SG34	- C 99	- **TAX**
TAX	- M 1	- **Umsatzsteuer Positionsebene** Der maßgebliche Steuersatz des Beleges wurde im Kopfteil der Nachricht angegeben. Evtl. abweichende Steuersätze müssen hier auf Positionsebene angezeigt werden.
SG35	- C 99	- **NAD-SG36-SG36-SG36**
NAD	- M 1	- **Identifikation der Lieferanschrift (Position)**
SG36	- C 5	- **RFF**
RFF	- M 1	- **Zusatzidentifikation Lieferanschrift (Position)** Im RFF-Segment hinter dem NAD-Segment kann eine bilateral vereinbarte Zusatzidentifikation folgen.
SG36	- C 5	- **RFF**
RFF	- M 1	- **Kostenstelle der Lieferanschrift (Position)** Im RFF-Segment hinter dem NAD-Segment kann eine Kostenstellenidentifikation folgen.
SG36	- C 5	- **RFF**
RFF	- M 1	- **Kundennummer im Lieferantensystem (Position)** Im RFF-Segment hinter dem NAD-Segment kann die Kundennummer im Lieferantensystem folgen.
SG35	- C 99	- **NAD-SG36-SG36**
NAD	- M 1	- **Identifikation des Bestellers (Position)** Der Besteller wird durch eine ILN identifiziert. Name und Anschrift in Klartext dürfen nur dann eingestellt werden, wenn (noch) keine ILN vorhanden ist.
SG36	- C 5	- **RFF**
RFF	- M 1	- **Personalnummer des Bestellers (Position)** Im RFF-Segment hinter dem NAD-Segment kann die Personalnummer des Bestellers folgen.
SG36	- C 5	- **RFF**
RFF	- M 1	- **Kostenstelle Besteller (Position)** Im RFF-Segment hinter dem NAD-Segment kann die Kostenstelle folgen.
SG35	- C 99	- **NAD-SG36-SG36**
NAD	- M 1	- **Identifikation des Kostenstellen-Inhabers (Position)** Der Kostenstellen-Inhaber wird durch eine ILN identifiziert. Name und Anschrift in Klartext dürfen nur dann eingestellt werden, wenn (noch) keine ILN vorhanden ist.
SG36	- C 5	- **RFF**
RFF	- M 1	- **Personalnummer des Kostenstellen-Inhabers (Position)** Im RFF-Segment hinter dem NAD-Segment kann die Personalnummer des Kostenstellen-Inhabers folgen.
SG36	- C 5	- **RFF**
RFF	- M 1	- **Kostenstelle Kostenstellen-Inhaber (Position)** Im RFF-Segment hinter dem NAD-Segment kann die Kostenstelle folgen.

SG35 - C 99 - **NAD-SG36-SG36**

NAD - M 1 - **Identifikation des Leistungsnehmers**

Der Leistungsnehmer wird durch eine ILN identifiziert. Name und Anschrift in Klartext dürfen nur dann eingestellt werden, wenn (noch) keine ILN vorhanden ist.

SG36 - C 5 - **RFF**

RFF - M 1 - **Personalnummer des Leistungsnehmers (Position)**

Im RFF-Segment hinter dem NAD-Segment kann die Personalnummer des Leistungsnehmers folgen.

SG36 - C 5 - **RFF**

RFF - M 1 - **Kostenstelle Leistungsnehmer (Position)**

Im RFF-Segment hinter dem NAD-Segment kann die Kostenstelle folgen.

SG35 - C 99 - **NAD-SG36-SG36**

NAD - M 1 - **Identifikation der Verkaufsstelle**

Die Verkaufsstelle (z.B. Tankstelle) wird durch eine ILN identifiziert. Name und Anschrift in Klartext dürfen nur dann eingestellt werden, wenn (noch) keine ILN vorhanden ist.

SG36 - C 5 - **RFF**

RFF - M 1 - **Personalnummer in der Verkaufsstelle (Position)**

Im RFF-Segment hinter dem NAD-Segment kann die Personalnummer in der Verkaufsstelle folgen.

SG36 - C 5 - **RFF**

RFF - M 1 - **Kostenstelle in der Verkaufsstelle (Position)**

Im RFF-Segment hinter dem NAD-Segment kann die Kostenstelle folgen.

SG39 - C 30 - **ALC-SG41-SG42-SG42-SG43**

ALC - M 1 - **Konditionsart (Position)**

Je Artikelkondition wird eine SG 39 erstellt.

SG41 - C 1 - **PCD**

PCD - M 1 - **Prozentsatz Positionskondition**

Dieses Segment wird zur Angabe prozentualer Zu-/Abschläge für die berechnete Position benutzt. Mit diesem Segment kann die Berechnungsmethode für den Wert im MOA+8... definiert werden.

SG42 - C 2 - **MOA**

MOA - M 1 - **Betrag Positionskondition**

Dieses MOA-Segment enthält das monetäre Ergebnis der Berechnungsmethode, sofern die Segmente RTE oder PCD verwendet wurden, ggf. unter Berücksichtigung von MOA+25... , andernfalls einen nicht näher spezifizierten Zu- oder Abschlag.

SG42 - C 2 - **MOA**

MOA - M 1 - **Zuschlags-/Abschlagsbasis Positionskondition**

Dieses Segment wird zur Angabe von Basisbeträgen für die Konditionsberechnung benutzt.

SG43 - C 1 - **RTE**

RTE - M 1 - **Rate Positionskondition**

Dieses Segment wird zur Angabe von monetären Zu-/Abschlägen auf Rechnungspositionsebene in Form von Raten benutzt. Mit diesem Segment kann die Berechnungsmethode für den Wert im MOA+8... definiert werden.

SG45 - C 10 - **TDT**

TDT - M 1 - **Containernummer**

Dieses Segment wird zur Angabe der Containernummer in einer Entsorgungsrechnung benutzt.

Summen-Teil

UNS - M 1 - **Beginn Summen-Teil**

Dieses Segment dient der Trennung von Positions- und Summenteil einer Nachricht.

SG50 - M 100 - **MOA**

MOA - M 1 - **Gesamtbetrag der Rechnung**

Diese Segmentgruppe dient der Angabe von Gesamtbeträgen für die gesamte Rechnung.
Dieses MOA-Segment enthält den Endbetrag der Rechnung.

SG50 - M 100 - **MOA**

MOA - M 1 - **Gesamtpositionsbetrag der Rechnung**

Dieses MOA-Segment enthält den Gesamtpositionsbetrag der Rechnung.

SG50 - M 100 - **MOA**

MOA - M 1 - **Steuerpflichtiger Betrag der Rechnung**

Dieses MOA-Segment enthält den steuerpflichtigen Betrag der Rechnung.

SG50 - M 100 - **MOA**

MOA - M 1 - **Summe der Zu-/Abschläge**

Dieses MOA-Segment enthält die Summe der Zu-/Abschläge auf Belegebene der Rechnung.

SG50 - M 100 - **MOA**

MOA - M 1 - **Gesamtsteuerbetrag der Rechnung**

Dieses MOA-Segment enthält die Summe aller Steuerbeträge der Rechnung.

SG50 - M 100 - **MOA-SG51**

MOA - M 1 - **Brutto-Abschlagsbetrag**

Dieses MOA-Segment enthält den Brutto-Abschlagsbetrag, dessen Beleg in SG51 identifiziert wird. Sollen mehrere Beträge angegeben werden, ist die SG50/51 entsprechend oft zu wiederholen.

SG51 - C 1 - **RFF-DTM**

RFF - M 1 - **Referenz zur Abschlagszahlung**

Mit diesem Segment kann auf Abschlagszahlungen referenziert werden.

DTM - C 5 - **Datum der Abschlagszahlung**

Dieses Segment wird benutzt, um Datumsangaben zum vorangegangenen RFF-Segment zu machen.

SG52 - C 10 - **TAX-MOA-MOA-MOA-MOA**

TAX - M 1 - **Umsatzsteuer je Rechnungsbetrag**

Enthält die Rechnung mehrere Mehrwertsteuersätze, ist je vorhandenem Steuersatz diese Segmentgruppe zu übermitteln, d.h. bei nur einem UST-Satz in der Rechnung wird die Segmentgruppe 52 NICHT erstellt.

MOA - C 9 - **Summe der Positionswerte je UST-Satz**

Dieses Segment wird zur Angabe des Gesamtpositionsbetrages benutzt.

MOA - C 9 - **Steuerbetrag je UST-Satz**

Dieses Segment wird zur Angabe des Steuerbetrages benutzt.

MOA - C 9 - **Steuerpflichtiger Betrag der Rechnung je UST-Satz**

Dieses MOA-Segment enthält den steuerpflichtigen Betrag/UST-Satz der Rechnung.

MOA - C 9 - **Summe der Zu-/Abschläge je UST-Satz**

Dieses MOA-Segment enthält die Summe der Zu-/Abschläge auf Belegebene/ UST-Satz der Rechnung.

UNT - M 1 - **Nachrichtenende**

Das UNT-Segment ist ein Muß-Segment in UN/EDIFACT. Es muß immer das letzte Segment in einer Nachricht sein.

6. Segmentlayout

Kopf-Teil

Segmentnummer: 1

UNH - M 1 - Nachrichten-Kopfsegment

Beschreibung:

Dient dazu, eine Nachricht zu eröffnen, sie zu identifizieren und zu beschreiben.

Betriebswirtschaftlicher Begriff	DE	EDIFACT	EAN	*	GER	Beschreibung
Nachrichtenreferenznummer	0062	M an..14	**M**			Eindeutige Nachrichtenreferenz des Absenders. Laufende Nummer der Nachrichten im Datenaustausch. Identisch mit DE 0062 im UNT, vergeben vom Sender.
	S009	M	**M**			
	0065	M an..6	**M**	*		INVOIC = Rechnung
	0052	M an..3	**M**	*		D = Entwurfs-Version
	0054	M an..3	**M**	*		01B = Ausgabe 2001 - B
	0051	M an..2	**M**	*		UN = UN/CEFACT
	0057	C an..6	**R**	*		EAN010 = EAN Versionsnummer (GS1-Code)

Dokumentation zum Segment:

Segmentstatus: Muß

Dieses Segment dient dazu, eine Nachricht zu eröffnen, zu identifizieren und zu spezifizieren.

Beispiel: UNH+ME000001+INVOIC:D:01B:UN:EAN010'
Die Referenznummer der INVOIC-Nachricht lautet ME000001.

6. Segmentlayout

Kopf-Teil

Segmentnummer: 2

BGM - M 1 - Beginn der Nachricht

Beschreibung:

Zur Anzeige der Art und Funktion einer Nachricht und zur Übermittlung der Identifikationsnummer.

Betriebswirtschaftlicher Begriff	DE	EDIFACT	EAN	*	GER	Beschreibung
	C002	C	**R**			
	1001	C an..3	**R**	*		380 = Handelsrechnung 381 = Gutschriftsanzeige - Waren und Dienstleistungen 83 = Wertgutschrift 84 = Wertbelastung
	1131	C an..17	**N**			
	3055	C an..3	**N**			
Belegqualifizierung	1000	C an..35	**O**		**R**	KOSTENRECHNUNG = Kostenrechnung KOSTENRECHNUNG-001 = Leasingrechnung KOSTENRECHNUNG-002 = Entsorgungsrechnung KOSTENRECHNUNG-003 = Rechnung für Gebäudereinigung KOSTENRECHNUNG-004 = Stromrechnung KOSTENRECHNUNG-005 = Gasrechnung KOSTENRECHNUNG-006 = Wasserrechnung SERVICERECHNUNG REPARATURRECHNUNG ERSATZTEILRECHNUNG
	C106	C	**R**			
Belegnummer Kostenrechnung	1004	C an..35	**R**			Belegnummer vergeben vom Absender des Dokuments
Nachrichtenfunktion	1225	C an..3	**R**	*		9 = Original, Ursprüngliche Übertragung in Verbindung mit einem bestimmten Geschäftsvorfall. 9 = Original

Dokumentation zum Segment:

Segmentstatus: Muß

Dieses Segment dient dazu, Typ und Funktion einer Nachricht anzuzeigen und die Identifikationsnummer zu übermitteln.
Die Inhalte von DE 1000 und DE 1001 müssen zwischen den Austauschpartnern bilateral abgestimmt werden.

Erläuterungen zu DE 1001:

380 = Handelsrechnung
Das Dokument/ die Nachricht dient der Aufforderung zur Zahlung für gelieferte Ware oder Dienstleistungen entsprechend den Bedingungen, die zwischen Käufer und Verkäufer vereinbart wurden. Die Nachricht wird vom Lieferanten/Rechnungssteller an den Käufer/Rechnungsempfänger gesendet.

381 = Gutschriftsanzeige - Waren und Dienstleistungen
Mit diesem Dokument/ dieser Nachricht werden dem Begünstigten Gutschriftsinformationen übermittelt. Die Nachricht wird vom Lieferanten/Rechnungssteller an den Käufer/Rechnungsempfänger gesendet.

83 = Wertgutschrift
Dokument/ Nachricht zur Übermittlung von Gutschriftsinformationen bezüglich finanzieller Korrekturen, z.B. Boni. Die Nachricht wird vom Lieferanten/Rechnungssteller an den Käufer/Rechnungsempfänger gesendet.

6. Segmentlayout

Kopf-Teil

Segmentnummer: 2

84 = Wertbelastung
Dokument/ Nachricht zur Übermittlung von Belastungsinformationen bezüglich finanzieller Korrekturen. Die Nachricht wird vom Lieferanten/Rechnungssteller an den Käufer/Rechnungsempfänger gesendet.

Hinweis zu DE 1000:

Die Verwendung dieses Datenelements ist Pflicht. Es muss einen der definierten Inhalte haben. Eine weitere Detaillierung ist bilateral zu vereinbaren und mit GS1 Germany abzustimmen.

Beispiel: BGM+380:::KOSTENRECHNUNG+87441+9'
Die Dokumentennummer lautet 87441.

6. Segmentlayout

Kopf-Teil

Segmentnummer: 3

DTM - M 35 - Datum/Uhrzeit/Zeitspanne

Beschreibung:

Zur Angabe eines Datums und/oder einer Uhrzeit oder einer Zeitspanne.

Betriebswirtschaftlicher Begriff	DE	EDIFACT	EAN	*	GER	Beschreibung
	C507	M	**M**			
	2005	M an..3	**M**	*		137 = Dokumenten/Nachrichten Datum/Zeit
Datum der Erstellung	2380	C an..35	**R**			
	2379	C an..3	**R**			102 = JJJJMMTT

Dokumentation zum Segment:

Segmentstatus: Muß

Das Dokumentendatum (Codewert 137) muß in der Nachricht angegeben werden.

Beispiel: DTM+137:20031001:102'
Die Nachricht wurde am 01.10.2003 erstellt.

6. Segmentlayout

Kopf-Teil

Segmentnummer: 4

DTM - M 35 - Datum/Uhrzeit/Zeitspanne

Beschreibung:

Zur Angabe eines Datums und/oder einer Uhrzeit oder einer Zeitspanne.

Betriebswirtschaftlicher Begriff	DE	EDIFACT	EAN	*	GER	Beschreibung
	C507	M	**M**			
	2005	M an..3	**M**	*		35 = Lieferdatum/-zeit, tatsächliches
Lieferdatum	2380	C an..35	**R**			
	2379	C an..3	**R**			102 = JJJJMMTT 203 = JJJJMMTTHHMM 718 = JJJJMMTT-JJJJMMTT

Dokumentation zum Segment:

Segmentstatus: Abhängig, entweder Liefer- oder Abholdatum müssen angegeben werden.

Bei Wertgutschriften oder -belastungen wird hier das Belegdatum angegeben.

DE 2005 = 35, Lieferdatum (-datum/-zeit,) tatsächliches: Datum, zu dem der Lieferant die Waren geliefert hat. Das tatsächliche Lieferdatum entspricht im steuerrechtlichen Sinne dem Leistungssdatum.

Beispiel: DTM+35:20030315:102'
Die Lieferung erfolgte am 15.03.2003

6. Segmentlayout

Kopf-Teil

Segmentnummer: 5

DTM - M 35 - Datum/Uhrzeit/Zeitspanne

Beschreibung:

Zur Angabe eines Datums und/oder einer Uhrzeit oder einer Zeitspanne.

Betriebswirtschaftlicher Begriff	DE	EDIFACT	EAN	*	GER	Beschreibung
	C507	M	**M**			
	2005	M an..3	**M**	*		263 = Abrechnungszeitraum
Abrechnungszeitraum	2380	C an..35	**R**			
	2379	C an..3	**R**			610 = JJJJMM 718 = JJJJMMTT-JJJJMMTT

Dokumentation zum Segment:

Segmentstatus: Abhängig, entweder Liefer- oder Abholdatum oder der Abrechnungszeitraum müssen angegeben werden.

Das DTM-Segment dient zur Angabe eines Datums und/oder einer Uhrzeit oder einer Zeitspanne.

Dieses Segment wird zur Angabe des Abrechnungszeitraums benutzt.

Beispiel: DTM+263:200603:610'
Dieses Beispiel zeigt als Abrechnungszeitraum den Monat März 2006.

6. Segmentlayout

Kopf-Teil

Segmentnummer: 6

FTX - C 99 - Freier Text

Beschreibung:

Zur Angabe von unformatiertem oder codiertem Text.

Betriebswirtschaftlicher Begriff	DE	EDIFACT	EAN	*	GER	Beschreibung
	4451	M an..3	**M**			AAK = Preiskonditionen
	4453	C an..3	**O**	*		1 = Text für nachfolgenden Gebrauch
	C107	C	**D**			
Entgeltminderung, codiert	4441	M an..17	**M**			Vereinbarter Textschlüssel siehe Hinweis unten
	1131	C an..17	**O**		**N**	
	3055	C an..3	**D**		**R**	246 = GS1 Germany
	C108	C	**D**			
Entgeltminderung, Freitext	4440	M an..512	**M**			
	4440	C an..512	**O**			
	4440	C an..512	**O**			
	4440	C an..512	**O**			
	4440	C an..512	**O**			
	3453	C an..3	**D**			DE = Deutsch EN = Englisch ISO 639 2-Alpha Code

Dokumentation zum Segment:

Segmentstatus: Abhängig von Entgeltminderung

Die Anwendung dieses Segments in freier Form wird nicht empfohlen, weil das die automatische Bearbeitung der Rechnung verhindert. Eine bessere Möglichkeit stellt die Vereinbarung codierter Referenzen (Schlüssel) dar, die die automatische Bearbeitung ermöglichen und die Anzahl der zu übertragenden Zeichen und Bearbeitungskosten reduziert. Die Standardtexte sollten zwischen den Austauschpartnern bilateral vereinbart werden und können gesetzliche und andere Anforderungen erfüllen.

Hinweis zu DE 4451:
Codewert "AAK" darf nur in Verbindung mit dem Hinweis auf zukünftige Minderung des Entgelts gem. § 14, Abs.4 UstG verwendet werden.

Hinweis zu DE 4441:
In DE 4441 können Textschlüssel verwendet werden. Sie sind wie Stammdaten zu behandeln und in der Datenaustauschvereinbarung zu definieren. Dieses FTX-Segment darf entweder für Textschlüssel (DE 4441) ODER für Freitext (C108) verwendet werden.

Beispiele für die Verwendung von Textschlüsseln in DE 4441:
ST1 = Es ergeben sich Entgeltminderungen auf Grund von Rabatt- und Bonusvereinbarungen.
ST2 = Entgeltminderungen ergeben sich aus unseren aktuellen Rahmen- und Konditionsvereinbarungen.
ST3 = Es bestehen Rabatt- oder Bonusvereinbarungen.

Beispiel: FTX+AAK+1+::246+Es ergeben sich Entgeltminderungen aufgrund:von Rabatt- oder Bonusvereinbaru
ngen+DE'
Entgeltminderung

6. Segmentlayout

Kopf-Teil

Segmentnummer: 7

FTX - C 99 - Freier Text

Beschreibung:

Zur Angabe von unformatiertem oder codiertem Text.

Betriebswirtschaftlicher Begriff	DE	EDIFACT	EAN	*	GER	Beschreibung
	4451	M an..3	**M**			REG = Meldeinformation
	4453	C an..3	**O**	*		1 = Text für nachfolgenden Gebrauch
	C107	C	**D**			
Innergemeinschaftliche Lieferung	4441	M an..17	**M**			Vereinbarter Textschlüssel siehe Hinweis unten
	1131	C an..17	**O**		**N**	
	3055	C an..3	**D**		**R**	246 = GS1 Germany

Dokumentation zum Segment:

Segmentstatus: Abhängig von EU Lieferung

Die Anwendung dieses Segments in freier Form wird nicht empfohlen, weil das die automatische Bearbeitung der Rechnung verhindert. Eine bessere Möglichkeit stellt die Vereinbarung codierter Referenzen (Schlüssel) dar, die die automatische Bearbeitung ermöglichen und die Anzahl der zu übertragenden Zeichen und Bearbeitungskosten reduziert. Die Standardtexte sollten zwischen den Austauschpartnern bilateral vereinbart werden und können gesetzliche und andere Anforderungen erfüllen.

Hinweis zu DE 4441:
In DE 4441 können Textschlüssel verwendet werden. Sie sind wie Stammdaten zu behandeln und in der Datenaustauschvereinbarung zu definieren. Dieses FTX-Segment darf nur für Textschlüssel (DE 4441) verwendet werden.

IGL = Innergemeinschaftliche Lieferung.

Beispiel: FTX+REG+1+IGL::246'
Innergemeinschaftliche Lieferung

6. Segmentlayout

Kopf-Teil

Segmentnummer: 8

FTX - C 99 - Freier Text

Beschreibung:

Zur Angabe von unformatiertem oder codiertem Text.

Betriebswirtschaftlicher Begriff	DE	EDIFACT	EAN	*	GER	Beschreibung
	4451	M an..3	**M**			REG = Meldeinformation
	4453	C an..3	**O**	*		1 = Text für nachfolgenden Gebrauch
	C107	C	**D**			
Gebühren für Urheberrechte	4441	M an..17	**M**			Vereinbarter Textschlüssel siehe Hinweis unten
	1131	C an..17	**O**		**N**	
	3055	C an..3	**D**		**R**	246 = GS1 Germany

Dokumentation zum Segment:

Segmentstatus: Abhängig

Die Anwendung dieses Segments in freier Form wird nicht empfohlen, weil das die automatische Bearbeitung der Rechnung verhindert. Eine bessere Möglichkeit stellt die Vereinbarung codierter Referenzen (Schlüssel) dar, die die automatische Bearbeitung ermöglichen und die Anzahl der zu übertragenden Zeichen und Bearbeitungskosten reduziert. Die Standardtexte sollten zwischen den Austauschpartnern bilateral vereinbart werden und können gesetzliche und andere Anforderungen erfüllen.

Hinweis zu DE 4441:
In DE 4441 können Textschlüssel verwendet werden. Sie sind wie Stammdaten zu behandeln und in der Datenaustauschvereinbarung zu definieren. Dieses FTX-Segment darf nur für Textschlüssel (DE 4441) verwendet werden.

UHR = Rechnung enthält Artikel, für die gem. Urheberrechtgesetz Gebühren abgeführt werden

Beispiel: FTX+REG+1+UHR::246'
Gebühren für Urheberrecht

6. Segmentlayout

Kopf-Teil

Segmentnummer: 9

FTX - C 99 - Freier Text

Beschreibung:

Zur Angabe von unformatiertem oder codiertem Text.

Betriebswirtschaftlicher Begriff	DE	EDIFACT	EAN	*	GER	Beschreibung
	4451	M an..3	**M**			ZZZ = Gegenseitig vereinbart SUR = Lieferantenhinweise
	4453	C an..3	**O**	*		1 = Text für nachfolgenden Gebrauch
	C107	C	**D**			
Freitext, codiert	4441	M an..17	**M**			Vereinbarter Textschlüssel siehe Hinweis unten
	1131	C an..17	**O**		**N**	
	3055	C an..3	**D**		**M**	246 = GS1 Germany
	C108	C	**D**			
Freitext	4440	M an..512	**M**			
	4440	C an..512	**O**			
	4440	C an..512	**O**			
	4440	C an..512	**O**			
	4440	C an..512	**O**			
	3453	C an..3	**D**			DE = Deutsch ISO 639 2-Alpha Code

Dokumentation zum Segment:

Segmentstatus: Kann

Die Anwendung dieses Segments in freier Form wird nicht empfohlen, weil das die automatische Bearbeitung der Rechnung verhindert. Eine bessere Möglichkeit stellt die Vereinbarung codierter Referenzen (Schlüssel) dar, die die automatische Bearbeitung ermöglichen und die Anzahl der zu übertragenden Zeichen und Bearbeitungskosten reduziert. Die Standardtexte sollten zwischen den Austauschpartnern bilateral vereinbart werden und können gesetzliche und andere Anforderungen erfüllen.
Das Vorkommen dieses FTX-Segments beeinflußt die Verarbeitung der Nachricht nicht; z.B. kann eine Begründung für Konditionssperre oder Gutschriftserteilung mitgeteilt werden.

Hinweis zu DE 4451:
Mit "ZZZ" werden Texte dem Belegkopfteil, mit "SUR" dem Belegfußteil zugeordnet.

Beispiele für die Verwendung von Textschlüsseln in DE 4441:
EEV = Die Ware bleibt bis zur vollständigen Bezahlung unser Eigentum.
WEV = Die Ware bleibt bis zur vollständigen Bezahlung aller Forderungen unser Eigentum.
VEV = Die Ware bleibt bis zur vollständigen Bezahlung unser Eigentum. Dies gilt auch im Falle der Weiterveräußerung oder -verarbeitung der Ware.

Diese Textschlüssel dürfen nur in Verbindung mit DE 4451 = ZZZ verwendet werden.

Die Verwendung der Textschlüssel (Stammdaten) muss bilateral vereinbart werden, ebenso die Zuordnung zu Kopf- oder Summenteil. Dieses FTX-Segment darf entweder für Textschlüssel (DE 4441) ODER für Freitext (C108) verwendet werden.

Beispiel: FTX+ZZZ+1+::246+Die Ware bleibt bis zur vollständigen:Bezahlung aller Forderungen unser Eigentum+DE'
Möglichkeit der Angabe von Freitext

6. Segmentlayout

Kopf-Teil

Segmentnummer: 10

SG1	- C	99999	-	RFF-DTM
RFF	- M	1	-	Referenzangaben

Beschreibung:

Zur Angabe einer Referenz.

Betriebswirtschaftlicher Begriff	DE	EDIFACT	EAN	*	GER	Beschreibung
	C506	M	**M**			
	1153	M an..3	**M**			ON = Auftrags-/Bestellnummer (Käufer)
Bestellnummer des Käufers	1154	C an..70	**R**			

Dokumentation zum Segment:

Segmentstatus: Kann

Mit diesem Segment kann auf die Bestellung eines Kunden referenziert werden.

Gibt es zu dieser Rechnung eine Auftragsnummer, muß diese übermittelt werden.

Beispiel: RFF+ON:4711'
Die Nachricht referenziert auf die Bestellung 4711 des Kunden.

6. Segmentlayout

Kopf-Teil

Segmentnummer: 11

SG1	- C	99999	-	RFF-DTM
DTM	- C	5	-	Datum/Uhrzeit/Zeitspanne

Beschreibung:

Zur Angabe eines Datums und/oder einer Uhrzeit oder einer Zeitspanne.

Betriebswirtschaftlicher Begriff	DE	EDIFACT	EAN	*	GER	Beschreibung
	C507	M	**M**			
	2005	M an..3	**M**	*		171 = Referenzdatum/-zeit
Bestelldatum	2380	C an..35	**R**			
	2379	C an..3	**R**			102 = JJJJMMTT

Dokumentation zum Segment:

Segmentstatus: Kann

Dieses Segment wird benutzt, um Datumsangaben zum vorangegangenen RFF-Segment zu machen.

Beispiel: DTM+171:20030301:102'
Der Kundenauftrag ist vom 01.03.2003

6. Segmentlayout

Kopf-Teil

Segmentnummer: 12

SG1	- C	99999	-	RFF-DTM
RFF	- M	1	-	Referenzangaben

Beschreibung:

Zur Angabe einer Referenz.

Betriebswirtschaftlicher Begriff	DE	EDIFACT	EAN	*	GER	Beschreibung
	C506	M	**M**			
	1153	M an..3	**M**			VN = Auftragsnummer (Lieferant)
Auftragsnummer des Lieferanten	1154	C an..70	**R**			

Dokumentation zum Segment:

Segmentstatus: Kann

Mit diesem Segment kann auf die Auftragsnummer des Lieferanten referenziert werden.

Beispiel: RFF+VN:4711-L'
Die Nachricht referenziert auf die Auftragsnummer 4711-L des Lieferanten.

6. Segmentlayout

Kopf-Teil

Segmentnummer: 13

SG1	- C	99999	-	RFF-DTM
DTM	- C	5	-	Datum/Uhrzeit/Zeitspanne

Beschreibung:

Zur Angabe eines Datums und/oder einer Uhrzeit oder einer Zeitspanne.

Betriebswirtschaftlicher Begriff	DE	EDIFACT	EAN	*	GER	Beschreibung
	C507	M	**M**			
	2005	M an..3	**M**	*		171 = Referenzdatum/-zeit
Auftragsdatum	2380	C an..35	**R**			
	2379	C an..3	**R**			102 = JJJJMMTT

Dokumentation zum Segment:

Segmentstatus: Kann

Dieses Segment wird benutzt, um Datumsangaben zum vorangegangenen RFF-Segment zu machen.

Beispiel: DTM+171:20030301:102'
Der Lieferantenauftrag ist vom 01.03.2003

6. Segmentlayout

Kopf-Teil

Segmentnummer: 14

SG1	- C	99999	-	RFF-DTM
RFF	- M	1	-	Referenzangaben

Beschreibung:

Zur Angabe einer Referenz.

Betriebswirtschaftlicher Begriff	DE	EDIFACT	EAN	*	GER	Beschreibung
	C506	M	**M**			
	1153	M an..3	**M**			DQ = Lieferscheinnummer
Lieferschein	1154	C an..70	**R**			

Dokumentation zum Segment:

Segmentstatus: Muß, wenn Lieferscheine zum Beleg vorhanden sind.

Mit diesem Segment wird auf die Lieferscheinnummer referenziert.
Hier ist die zur Rechnung gehörende Lieferscheinnummer anzugeben.
Bei Sammelrechnungen ist hier die erste in der Sammelrechnung enthaltene Lieferscheinnummer anzugeben. Es folgt ein weiteres RFF-Segment, qualifiziert mit "DQ", welches die letzte in der Sammelrechnung enthaltene Lieferscheinnummer enthält. Die Numerierung ist nicht zwangsläufig lückenlos aufsteigend. Alternativ kann zwischen den Datenaustauschpartnern bilateral vereinbart werden, jeden Lieferschein einzeln zu referenziern, sofern die 99999 Anwendungsmöglichkeiten der Segmentgruppe 1 ausreichen. Eine weitere Möglichkeit besteht darin, die Lieferscheinnummer(n) im Liefernachweis (BGM+325) oder auf Positionsebene der Sammelrechnung anzugeben.

Beispiel: RFF+DQ:4714'
Die Nachricht referenziert auf den Lieferschein 4714.

6. Segmentlayout

Kopf-Teil

Segmentnummer: 15

SG1	- C	99999	-	RFF-DTM
DTM	- C	5	-	Datum/Uhrzeit/Zeitspanne

Beschreibung:

Zur Angabe eines Datums und/oder einer Uhrzeit oder einer Zeitspanne.

Betriebswirtschaftlicher Begriff	DE	EDIFACT	EAN	*	GER	Beschreibung
	C507	M	**M**			
	2005	M an..3	**M**	*		171 = Referenzdatum/-zeit
Lieferscheindatum	2380	C an..35	**R**			
	2379	C an..3	**R**			102 = JJJJMMTT

Dokumentation zum Segment:

Segmentstatus: Kann

Dieses Segment wird benutzt, um Datumsangaben zum vorangegangenen RFF-Segment zu machen.

Beispiel: DTM+171:20030301:102'
Das Lieferscheindatum lautet: 01.03.2003

6. Segmentlayout

Kopf-Teil

Segmentnummer: 16

SG1	- C	99999	-	RFF-DTM
RFF	- M	1	-	Referenzangaben

Beschreibung:

Zur Angabe einer Referenz.

Betriebswirtschaftlicher Begriff	DE	EDIFACT	EAN	*	GER	Beschreibung
	C506	M	**M**			
	1153	M an..3	**M**			ABO = Referenz des Ausstellers
Rechnungslistennummer	1154	C an..70	**R**			

Dokumentation zum Segment:

Segmentstatus: Muß

Mit diesem Segment wird auf die Rechnungsliste referenziert.
Mit diesem RFF-Segment wird angegeben, in welcher Rechnungsliste sich der aktuelle Beleg befindet.

Beispiel: RFF+ABO:4713'
Die Rechnung ist in der Rechnungsliste 4713 enthalten.

6. Segmentlayout

Kopf-Teil

Segmentnummer: 17

SG1	- C	99999	-	RFF-DTM
DTM	- C	5	-	Datum/Uhrzeit/Zeitspanne

Beschreibung:

Zur Angabe eines Datums und/oder einer Uhrzeit oder einer Zeitspanne.

Betriebswirtschaftlicher Begriff	DE	EDIFACT	EAN	*	GER	Beschreibung
	C507	M	**M**			
	2005	M an..3	**M**	*		171 = Referenzdatum/-zeit
Rechnungslistendatum	2380	C an..35	**R**			
	2379	C an..3	**R**			102 = JJJJMMTT

Dokumentation zum Segment:

Segmentstatus: Muss

Dieses Segment wird benutzt, um Datumsangaben zum vorangegangenen RFF-Segment zu machen.

Beispiel: DTM+171:20030301:102'
Das Rechnungslistendatum lautet: 01.03.2003

6. Segmentlayout

Kopf-Teil

Segmentnummer: 18

SG1	- C	99999	-	RFF-DTM
RFF	- M	1	-	Referenzangaben

Beschreibung:

Zur Angabe einer Referenz.

Betriebswirtschaftlicher Begriff	DE	EDIFACT	EAN	*	GER	Beschreibung
	C506	M	**M**			
	1153	M an..3	**M**			CT = Vertragsnummer
Abkommensnummer	1154	C an..70	**R**			

Dokumentation zum Segment:

Segmentstatus: Kann

Mit diesem Segment kann auf die Abkommensnummer referenziert werden, sofern mehrere Abkommen vereinbart sind.

Beispiel: RFF+CT:1'
Die Rechnung referenziert auf das Abkommen 1.

6. Segmentlayout

Kopf-Teil

Segmentnummer: 19

SG1	- C	99999	-	RFF-DTM
DTM	- C	5	-	Datum/Uhrzeit/Zeitspanne

Beschreibung:

Zur Angabe eines Datums und/oder einer Uhrzeit oder einer Zeitspanne.

Betriebswirtschaftlicher Begriff	DE	EDIFACT	EAN	*	GER	Beschreibung
	C507	M	**M**			
	2005	M an..3	**M**	*		171 = Referenzdatum/-zeit
Abkommendatum	2380	C an..35	**R**			
	2379	C an..3	**R**			102 = JJJJMMTT

Dokumentation zum Segment:

Segmentstatus: Kann

Dieses Segment wird benutzt, um Datumsangaben zum vorangegangenen RFF-Segment zu machen.

Beispiel: DTM+171:20030301:102'
Das Datum zum Abkommen lautet: 01.03.2003

6. Segmentlayout

Kopf-Teil

Segmentnummer: 20

SG1	- C	99999	-	RFF-DTM
RFF	- M	1	-	Referenzangaben

Beschreibung:

Zur Angabe einer Referenz.

Betriebswirtschaftlicher Begriff	DE	EDIFACT	EAN	*	GER	Beschreibung
	C506	M	**M**			
	1153	M an..3	**M**			DM = Dokumenten-Nummer
Ursprungsbeleg	1154	C an..70	**R**			

Dokumentation zum Segment:

Segmentstatus: Kann

Mit diesem Segment muß in Gutschriften auf den auslösenden Ursprungsbeleg (alle Möglichkeiten außer Reklamationen) referenziert werden.

Beispiel: RFF+DM:8711'
Die Gutschrift referenziert auf Beleg 8711.

6. Segmentlayout

Kopf-Teil

Segmentnummer: 21

SG1	- C	99999	-	RFF-DTM
DTM	- C	5	-	Datum/Uhrzeit/Zeitspanne

Beschreibung:

Zur Angabe eines Datums und/oder einer Uhrzeit oder einer Zeitspanne.

Betriebswirtschaftlicher Begriff	DE	EDIFACT	EAN	*	GER	Beschreibung
	C507	M	**M**			
	2005	M an..3	**M**	*		171 = Referenzdatum/-zeit
Datum zum Ursprungsbeleg	2380	C an..35	**R**			
	2379	C an..3	**R**			102 = JJJJMMTT

Dokumentation zum Segment:

Segmentstatus: Kann

Dieses Segment wird benutzt, um Datumsangaben zum vorangegangenen RFF-Segment zu machen.

Beispiel: DTM+171:20030301:102'
Das Datum des referenzierten Belegs lautet: 01.03.2003

6. Segmentlayout

Kopf-Teil

Segmentnummer: 22

SG1	- C	99999	-	RFF-DTM
RFF	- M	1	-	Referenzangaben

Beschreibung:

Zur Angabe einer Referenz.

Betriebswirtschaftlicher Begriff	DE	EDIFACT	EAN	*	GER	Beschreibung
	C506	M	**M**			
	1153	M an..3	**M**			ACE = Bezugnehmende Dokumentennummer
Bezugnehmende Dokumentennummer	1154	C an..70	**R**			

Dokumentation zum Segment:

Segmentstatus: Kann

Mit diesem Segment kann auf ein sonstiges, bezugnehmendes Dokument referenziert werden, z.B. SAP-Buchungsnummer, Rechnungsnummer oder Rückfragenummer bei Energie-Lieferanten.

Beispiel: RFF+ACE:8799'
Der Beleg referenziert auf Dokument Nummer 8799.

6. Segmentlayout

Kopf-Teil

Segmentnummer: 23

SG1	- C	99999	-	RFF-DTM
DTM	- C	5	-	Datum/Uhrzeit/Zeitspanne

Beschreibung:

Zur Angabe eines Datums und/oder einer Uhrzeit oder einer Zeitspanne.

Betriebswirtschaftlicher Begriff	DE	EDIFACT	EAN	*	GER	Beschreibung
	C507	M	**M**			
	2005	M an..3	**M**	*		171 = Referenzdatum/-zeit
Datum des bezugnehmenden Dokuments	2380	C an..35	**R**			
	2379	C an..3	**R**			102 = JJJJMMTT

Dokumentation zum Segment:

Segmentstatus: Kann

Dieses Segment wird benutzt, um Datumsangaben zum vorangegangenen RFF-Segment zu machen.

Beispiel: DTM+171:20030301:102'
Das Datum des bezugnehmenden Dokumentes lautet: 01.03.2003

6. Segmentlayout

Kopf-Teil

Segmentnummer: 24

SG1	- C	99999	-	RFF-DTM
RFF	- M	1	-	Referenzangaben

Beschreibung:

Zur Angabe einer Referenz.

Betriebswirtschaftlicher Begriff	DE	EDIFACT	EAN	*	GER	Beschreibung
	C506	M	**M**			
	1153	M an..3	**M**			AJS = Vereinbarungs-Nummerr
Vertragsnummer beim Energielieferanten	1154	C an..70	**R**			

Dokumentation zum Segment:

Segmentstatus: Kann

Mit diesem Segment kann auf die Vertragsnummer beim Energie-Lieferanten referenziert werden.

Beispiel: RFF+AJS:8799-V'
Der Beleg referenziert auf Vertrags Nummer 8799-V.

6. Segmentlayout

Kopf-Teil

Segmentnummer: 25

SG1	- C	99999	-	RFF-DTM
DTM	- C	5	-	Datum/Uhrzeit/Zeitspanne

Beschreibung:

Zur Angabe eines Datums und/oder einer Uhrzeit oder einer Zeitspanne.

Betriebswirtschaftlicher Begriff	DE	EDIFACT	EAN	*	GER	Beschreibung
	C507	M	**M**			
	2005	M an..3	**M**	*		171 = Referenzdatum/-zeit
Datum des Vertrags	2380	C an..35	**R**			
	2379	C an..3	**R**			102 = JJJJMMTT

Dokumentation zum Segment:

Segmentstatus: Kann

Dieses Segment wird benutzt, um Datumsangaben zum vorangegangenen RFF-Segment zu machen.

Beispiel: DTM+171:20030301:102'
Das Datum des Vertrags lautet: 01.03.2003

6. Segmentlayout

Kopf-Teil

Segmentnummer: 26

SG2	- C	99 -	NAD-SG3
NAD	- M	1 -	Name und Anschrift

Beschreibung:

Zur Angabe von Name und Anschrift, sowie Funktion eines Partners, entweder nur als Code durch C082 oder (gegebenenfalls auch zusätzlich) unstrukturiert durch C058 bzw. strukturiert durch C080 bis 3207.

Betriebswirtschaftlicher Begriff	DE	EDIFACT	EAN	*	GER	Beschreibung
	3035	M an..3	**M**			BY = Käufer
	C082	C	**A**			
Identifikation des Käufers/ Rechnungsempfängers	3039	M an..35	**M**			Internationale Lokationsnummer (ILN) - Format n13
	1131	C an..17	**N**			
	3055	C an..3	**R**	*		9 = GS1
	C058	C	**O**			Diese Datenelementgruppe darf nur benutzt werden, um den Anforderungen des HGB § 37a gerecht zu werden. Hier besteht für den Sender einer Nachricht die Möglichkeit, bei Bedarf die entsprechenden Angaben zu machen.
	3124	M an..35	**M**			
	3124	C an..35	**O**			
	3124	C an..35	**O**			
	3124	C an..35	**O**			
	3124	C an..35	**O**			

Dokumentation zum Segment:

Segmentstatus: Muß

Der Käufer/Rechnungsempfänger wird durch seine ILN identifiziert.

Beispiel: NAD+BY+4071615111110::9+:X:X:X:X'
Der Käufer/Rechnungsempfänger hat die ILN 4071615111110.

6. Segmentlayout

Kopf-Teil

Segmentnummer: 27

SG2	- C	99 -	NAD-SG3
SG3	- C	9999 -	RFF
RFF	- M	1 -	Referenzangaben

Beschreibung:

Zur Angabe einer Referenz.

Betriebswirtschaftlicher Begriff	DE	EDIFACT	EAN	*	GER	Beschreibung
	C506	M	**M**			
	1153	M an..3	**M**	*		IT = Interne Kundennummer
Interne Kundennummer beim Lieferanten	1154	C an..70	**R**			

Dokumentation zum Segment:

Segmentstatus: Kann

Im RFF-Segment hinter dem NAD-Segment kann die Kundennummer aus dem Lieferantensystem folgen.

Sofern es keiner funktionalen- oder ablauforientierten Unterscheidung innerhalb eines Unternehmens bedarf, wird ausschließlich die ILN kommuniziert, der Empfänger verknüpft bei Bedarf im internen System. Zusätzliche Identifikationsverfahren sollten nur dann vereinbart werden, wenn in einer Lokation unterschiedliche funktionale Einheiten differenziert werden müssen.

Beispiel: RFF+IT:0815'
Die Kundennummer lautet 0815.

6. Segmentlayout

Kopf-Teil

Segmentnummer: 28

SG2	- C	99 -	NAD-SG3
SG3	- C	9999 -	RFF
RFF	- M	1 -	Referenzangaben

Beschreibung:

Zur Angabe einer Referenz.

Betriebswirtschaftlicher Begriff	DE	EDIFACT	EAN	*	GER	Beschreibung
	C506	M	**M**			
	1153	M an..3	**M**	*		YC1 = Zusätzliche Partneridentifikation (GS1-Code)
Interne Kundennummer	1154	C an..70	**R**			

Dokumentation zum Segment:

Segmentstatus: Kann

Im RFF-Segment hinter dem NAD-Segment kann eine bilateral vereinbarte Zusatzidentifikation folgen.

Sofern es keiner funktionalen- oder ablauforientierten Unterscheidung innerhalb eines Unternehmens bedarf, wird ausschließlich die ILN kommuniziert, der Empfänger verknüpft bei Bedarf im internen System. Zusätzliche Identifikationsverfahren sollten nur dann vereinbart werden, wenn in einer Lokation unterschiedliche funktionale Einheiten differenziert werden müssen.

Beispiel: RFF+YC1:0815'
Die Zusatzidentifikation lautet 0815.

6. Segmentlayout

Kopf-Teil

Segmentnummer: 29

SG2	- C	99	- NAD-SG3
SG3	- C	9999	- RFF
RFF	- M	1	- Referenzangaben

Beschreibung:

Zur Angabe einer Referenz.

Betriebswirtschaftlicher Begriff	DE	EDIFACT	EAN	*	GER	Beschreibung
	C506	M	**M**			
	1153	M an..3	**M**	*		ADE = Kontonummer
Kostenstelle des Käufers	1154	C an..70	**R**			

Dokumentation zum Segment:

Segmentstatus: Kann

Im RFF-Segment hinter dem NAD-Segment kann eine Kostenstellenidentifikation folgen.

Beispiel: RFF+ADE:KS0815'
Die Kostenstellenidentifikation lautet KS0815.

6. Segmentlayout

Kopf-Teil

Segmentnummer: 30

SG2	- C	99	- NAD-SG3
SG3	- C	9999	- RFF
RFF	- M	1	- Referenzangaben

Beschreibung:

Zur Angabe einer Referenz.

Betriebswirtschaftlicher Begriff	DE	EDIFACT	EAN	*	GER	Beschreibung
	C506	M	**M**			
	1153	M an..3	**M**	*		VA = Umsatzsteuer-Identifikationsnummer FC = Steuernummer
(Umsatz)steuer-Identifikationsnummer Käufer	1154	C an..70	**R**			

Dokumentation zum Segment:

Segmentstatus: Kann

Im RFF-Segment hinter dem NAD-Segment kann eine (Umsatz)steueridentifikationsnummer folgen.

Beispiel: RFF+VA:DE090909'
Die Umsatzsteueridentifikationsnummer lautet DE090909.

6. Segmentlayout

Kopf-Teil

Segmentnummer: 31

SG2	- C	99	-	NAD-SG3
NAD	- M	1	-	Name und Anschrift

Beschreibung:

Zur Angabe von Name und Anschrift, sowie Funktion eines Partners, entweder nur als Code durch C082 oder (gegebenenfalls auch zusätzlich) unstrukturiert durch C058 bzw. strukturiert durch C080 bis 3207.

Betriebswirtschaftlicher Begriff	DE	EDIFACT	EAN	*	GER	Beschreibung
	3035	M an..3	**M**			IV = Rechnungsempfänger
	C082	C	**A**			
Identifikation des Rechnungsempfängers	3039	M an..35	**M**			Internationale Lokationsnummer (ILN) - Format n13
	1131	C an..17	**N**			
	3055	C an..3	**R**	*		9 = GS1

Dokumentation zum Segment:

Segmentstatus: Kann

Der Rechnungsempfänger wird durch seine ILN identifiziert, wenn er vom Käufer abweicht.

Beispiel: NAD+IV+4071615192710::9'
Der Rechnungsempfänger hat die ILN 4071615192710.

6. Segmentlayout

Kopf-Teil

Segmentnummer: 32

SG2	- C	99 -	NAD-SG3
SG3	- C	9999 -	RFF
RFF	- M	1 -	Referenzangaben

Beschreibung:

Zur Angabe einer Referenz.

Betriebswirtschaftlicher Begriff	DE	EDIFACT	EAN	*	GER	Beschreibung
	C506	M	**M**			
	1153	M an..3	**M**	*		IT = Interne Kundennummer
Interne Rechnungsempfängernummer beim Lieferanten	1154	C an..70	**R**			

Dokumentation zum Segment:

Segmentstatus: Kann

Im RFF-Segment hinter dem NAD-Segment kann die Nummer des Rechnungsempfängers aus dem Lieferantensystem folgen.

Sofern es keiner funktionalen- oder ablauforientierten Unterscheidung innerhalb eines Unternehmens bedarf, wird ausschließlich die ILN kommuniziert, der Empfänger verknüpft bei Bedarf im internen System. Zusätzliche Identifikationsverfahren sollten nur dann vereinbart werden, wenn in einer Lokation unterschiedliche funktionale Einheiten differenziert werden müssen.

Beispiel: RFF+IT:0815'
Die interne Identifikation lautet 0815.

6. Segmentlayout

Kopf-Teil

Segmentnummer: 33

SG2	- C	99 -	NAD-SG3
SG3	- C	9999 -	RFF
RFF	- M	1 -	Referenzangaben

Beschreibung:

Zur Angabe einer Referenz.

Betriebswirtschaftlicher Begriff	DE	EDIFACT	EAN	*	GER	Beschreibung
	C506	M	**M**			
	1153	M an..3	**M**	*		YC1 = Zusätzliche Partneridentifikation (GS1-Code)
Interne Rechnungsempfängernummer	1154	C an..70	**R**			

Dokumentation zum Segment:

Segmentstatus: Kann

Im RFF-Segment hinter dem NAD-Segment kann eine bilateral vereinbarte Zusatzidentifikation folgen.

Sofern es keiner funktionalen- oder ablauforientierten Unterscheidung innerhalb eines Unternehmens bedarf, wird ausschließlich die ILN kommuniziert, der Empfänger verknüpft bei Bedarf im internen System. Zusätzliche Identifikationsverfahren sollten nur dann vereinbart werden, wenn in einer Lokation unterschiedliche funktionale Einheiten differenziert werden müssen.

Beispiel: RFF+YC1:0815'
Die Zusatzidentifikation lautet 0815.

© Copyright GS1 Germany GmbH

6. Segmentlayout

Kopf-Teil

Segmentnummer: 34

SG2	- C	99 -	NAD-SG3
SG3	- C	9999 -	RFF
RFF	- M	1 -	Referenzangaben

Beschreibung:

Zur Angabe einer Referenz.

Betriebswirtschaftlicher Begriff	DE	EDIFACT	EAN	*	GER	Beschreibung
	C506	M	**M**			
	1153	M an..3	**M**	*		VA = Umsatzsteuer-Identifikationsnummer FC = Steuernummer
(Umsatz)steuer-Identifikationsnummer Rechnungsempfänger	1154	C an..70	**R**			

Dokumentation zum Segment:

Segmentstatus: Kann

Im RFF-Segment hinter dem NAD-Segment kann eine (Umsatz)steueridentifikationsnummer folgen.

Beispiel: RFF+VA:DE090909'
Die Umsatzsteueridentifikationsnummer lautet DE090909.

6. Segmentlayout

Kopf-Teil

Segmentnummer: 35

SG2	- C	99	- NAD-SG3
SG3	- C	9999	- RFF
RFF	- M	1	- Referenzangaben

Beschreibung:

Zur Angabe einer Referenz.

Betriebswirtschaftlicher Begriff	DE	EDIFACT	EAN	*	GER	Beschreibung
	C506	M	**M**			
	1153	M an..3	**M**	*		ADE = Kontonummer
Kostenstelle des Rechungsempfängers	1154	C an..70	**R**			

Dokumentation zum Segment:

Segmentstatus: Kann

Im RFF-Segment hinter dem NAD-Segment kann eine Kostenstellenidentifikation folgen.

Beispiel: RFF+ADE:KS0815'
Die Kostenstellenidentifikation lautet KS0815.

6. Segmentlayout

Kopf-Teil

Segmentnummer: 36

SG2	- C	99 -	NAD-SG3-SG5
NAD	- M	1 -	Name und Anschrift

Beschreibung:

Zur Angabe von Name und Anschrift, sowie Funktion eines Partners, entweder nur als Code durch C082 oder (gegebenenfalls auch zusätzlich) unstrukturiert durch C058 bzw. strukturiert durch C080 bis 3207.

Betriebswirtschaftlicher Begriff	DE	EDIFACT	EAN	*	GER	Beschreibung
	3035	M an..3	**M**			DP = Lieferanschrift
	C082	C	**A**		**D**	
Identifikation der Lieferanschrift	3039	M an..35	**M**			Internationale Lokationsnummer (ILN) - Format n13
	1131	C an..17	**N**			
	3055	C an..3	**R**	*		9 = GS1
	C058	C	**O**		**N**	
	3124	M an..35	**M**			
	C080	C	**D**			
Warenempfänger-Name 1	3036	M an..35	**M**			
Warenempfänger-Name 2	3036	C an..35	**O**		**D**	
Warenempfänger-Name 3	3036	C an..35	**O**		**D**	
	C059	C	**D**			
Warenempfänger-Straße	3042	M an..35	**M**			
Warenempfänger-Ort	3164	C an..35	**D**			
	C819	C	**D**			
	3229	C an..9	**O**			Region/Bundesland, Identifikation
Warenempfänger-Postleitzahl	3251	C an..17	**D**			
Warenempfänger-Land, codiert	3207	C an..3	**D**			DE = DEUTSCHLAND, BUNDESREPUBLIK

Dokumentation zum Segment:

Segmentstatus: Muß

Dieses NAD-Segment identifiziert immer den ersten Anlieferort.

Bei Streckengeschäft mit Liefernachweisen enthält dieses Segment in der Sammelrechnung die ILN der Abrechnungsstelle/des Käufers, sh. auch ALI-Segment (Streckenlieferung).

DE 3039: Die Lieferanschrift wird durch eine ILN identifiziert. Name und Anschrift des Warenempfängers in Klartext dürfen nur dann eingestellt werden, wenn (noch) keine ILN vorhanden ist.

Wenn die Lieferanschrift unbekannt ist (z.B. Selbstabholung), enthält DE 3039 die ILN des Käufers.

Bsp1 NAD+DP+4089876511111::9'
Bsp2 NAD+DP+++Tante:Emma:Laden+Maarweg 104+Köln++50825+DE'

Beispiel: NAD+DP+4089876511111::9++Warenempfänger-Name 1:Warenempfänger-Name 2:Warenempfänger-Name 3+Maarweg 104+Köln++50825+DE'
Die Lieferanschrift hat die ILN 4089876511111.

6. Segmentlayout

Kopf-Teil

Segmentnummer: 37

SG2	- C	99	- NAD-SG3-SG5
SG3	- C	9999	- RFF
RFF	- M	1	- Referenzangaben

Beschreibung:

Zur Angabe einer Referenz.

Betriebswirtschaftlicher Begriff	DE	EDIFACT	EAN	*	GER	Beschreibung
	C506	M	**M**			
	1153	M an..3	**M**	*		ADE = Kontonummer
Kostenstelle der Lieferanschrift	1154	C an..70	**R**			

Dokumentation zum Segment:

Segmentstatus: Kann

Im RFF-Segment hinter dem NAD-Segment kann eine Kostenstellenidentifikation folgen.

Beispiel: RFF+ADE:KS0815'
Die Kostenstellenidentifikation lautet KS0815.

6. Segmentlayout

Kopf-Teil

Segmentnummer: 38

SG2	- C	99 -	NAD-SG3-SG5
SG3	- C	9999 -	RFF
RFF	- M	1 -	Referenzangaben

Beschreibung:

Zur Angabe einer Referenz.

Betriebswirtschaftlicher Begriff	DE	EDIFACT	EAN	*	GER	Beschreibung
	C506	M	**M**			
	1153	M an..3	**M**	*		IT = Interne Kundennummer
Kundennummer im Lieferantensystem	1154	C an..70	**R**			

Dokumentation zum Segment:

Segmentstatus: Kann

Im RFF-Segment hinter dem NAD-Segment kann die Kundennummer im Lieferantensystem folgen.

Sofern es keiner funktionalen- oder ablauforientierten Unterscheidung innerhalb eines Unternehmens bedarf, wird ausschließlich die ILN kommuniziert, der Empfänger verknüpft bei Bedarf im internen System. Zusätzliche Identifikationsverfahren sollten nur dann vereinbart werden, wenn in einer Lokation unterschiedliche funktionale Einheiten differenziert werden müssen.

Beispiel: RFF+IT:9988'
Die Kundennummer im Lieferantensystem lautet 9988.

6. Segmentlayout

Kopf-Teil

Segmentnummer: 39

SG2	- C	99 -	NAD-SG3-SG5
SG5	- C	5 -	CTA
CTA	- M	1 -	Ansprechpartner

Beschreibung:

Zur Angabe einer Person oder einer Abteilung, die als Ansprechpartner dient.

Betriebswirtschaftlicher Begriff	DE	EDIFACT	EAN	*	GER	Beschreibung
Warenannahme	3139	C an..3	**R**			PD = Einkaufsabteilung
	C056	C	**O**			
Einkaufsabteilung	3413	C an..17	**O**			
Sachbearbeiter (Lieferanschrift)	3412	C an..35	**O**			

Dokumentation zum Segment:

Segmentstatus: Kann

Dieses Segment dient der Angabe einer Abteilung und/oder einer Person, die im vorangegangenen NAD-Segment angegeben wurden.

Beispiel: CTA+PD+AG-TI406:Herr Schmidt'
Ansprechpartner im Einkauf ist Herr Schmidt

6. Segmentlayout

Kopf-Teil

Segmentnummer: 40

SG2	- C	99 -	NAD-SG3-SG5
NAD	- M	1 -	Name und Anschrift

Beschreibung:

Zur Angabe von Name und Anschrift, sowie Funktion eines Partners, entweder nur als Code durch C082 oder (gegebenenfalls auch zusätzlich) unstrukturiert durch C058 bzw. strukturiert durch C080 bis 3207.

Betriebswirtschaftlicher Begriff	DE	EDIFACT	EAN	*	GER	Beschreibung
	3035	M an..3	**M**			PW = Übernahmestelle
	C082	C	**A**		**D**	
Identifikation der Abholstelle	3039	M an..35	**M**			Internationale Lokationsnummer (ILN) - Format n13
	1131	C an..17	**N**			
	3055	C an..3	**R**	*		9 = GS1
	C058	C	**O**		**N;**	
	3124	M an..35	**M**			
	C080	C	**D**			
Abholstelle-Name 1	3036	M an..35	**M**			
Abholstelle-Name 2	3036	C an..35	**O**		**D**	
Abholstelle-Name 3	3036	C an..35	**O**		**D**	
	C059	C	**D**			
Abholstelle-Straße	3042	M an..35	**M**			
Abholstelle-Ort	3164	C an..35	**D**			
	C819	C	**D**			
	3229	C an..9	**O**			
Abholstelle-Postleitzahl	3251	C an..17	**D**			
	3207	C an..3	**D**			DE = DEUTSCHLAND, BUNDESREPUBLIK ISO 3166 2-Alpha Code

Dokumentation zum Segment:

Segmentstatus: Kann

Das Vorhandensein dieses Segments zeigt an, dass die Ware abgeholt wird.
Der Abholort wird durch eine ILN identifiziert. Name und Anschrift in Klartext dürfen nur dann eingestellt werden, wenn (noch) keine ILN vorhanden ist.

Beispiel: NAD+PW+4089876511111::9++Abholstelle-Name 1:Abholstelle-Name 2:Abholstelle-Name 3+Maarweg 104+Köln++50825+DE'
Der Abholort hat die ILN 4089876511111.

6. Segmentlayout

Kopf-Teil

Segmentnummer: 41

SG2	- C	99 -	NAD-SG3-SG5
SG3	- C	9999 -	RFF
RFF	- M	1 -	Referenzangaben

Beschreibung:

Zur Angabe einer Referenz.

Betriebswirtschaftlicher Begriff	DE	EDIFACT	EAN	*	GER	Beschreibung
	C506	M	**M**			
	1153	M an..3	**M**	*		IT = Interne Kundennummer
Nummer der Abholstelle im Lieferantensystem	1154	C an..70	**R**			

Dokumentation zum Segment:

Segmentstatus: Kann

Im RFF-Segment hinter dem NAD-Segment kann die Nummer der Abholstelle im Lieferantensystem folgen.

Sofern es keiner funktionalen- oder ablauforientierten Unterscheidung innerhalb eines Unternehmens bedarf, wird ausschließlich die ILN kommuniziert, der Empfänger verknüpft bei Bedarf im internen System. Zusätzliche Identifikationsverfahren sollten nur dann vereinbart werden, wenn in einer Lokation unterschiedliche funktionale Einheiten differenziert werden müssen.

Beispiel: RFF+IT:9988'
Die Nummer der Abholstelle im Lieferantensystem lautet 9988.

6. Segmentlayout

Kopf-Teil

Segmentnummer: 42

SG2	- C	99 -	NAD-SG3-SG5
SG5	- C	5 -	CTA
CTA	- M	1 -	Ansprechpartner

Beschreibung:

Zur Angabe einer Person oder einer Abteilung, die als Ansprechpartner dient.

Betriebswirtschaftlicher Begriff	DE	EDIFACT	EAN	*	GER	Beschreibung
	3139	C an..3	**R**			WH = Lagerhaus
	C056	C	**O**			
Warenausgabe	3413	C an..17	**O**			
Sachbearbeiter (Abholstelle)	3412	C an..35	**O**			

Dokumentation zum Segment:

Segmentstatus: Kann

Dieses Segment dient der Angabe einer Abteilung und/oder einer Person, die im vorangegangenen NAD-Segment angegeben wurden.

Beispiel: CTA+WH+AG-TI406:Herr Schmidt'
Ansprechpartner an der Abholstelle ist Herr Schmidt

6. Segmentlayout

Kopf-Teil

Segmentnummer: 43

SG2	- C	99 -	NAD-SG3
NAD	- M	1 -	Name und Anschrift

Beschreibung:

Zur Angabe von Name und Anschrift, sowie Funktion eines Partners, entweder nur als Code durch C082 oder (gegebenenfalls auch zusätzlich) unstrukturiert durch C058 bzw. strukturiert durch C080 bis 3207.

Betriebswirtschaftlicher Begriff	DE	EDIFACT	EAN	*	GER	Beschreibung
	3035	M an..3	**M**			OB = Bestellt von
	C082	C	**A**		**D**	
Identifikation des Bestellers	3039	M an..35	**M**			Internationale Lokationsnummer (ILN) - Format n13
	1131	C an..17	**N**			
	3055	C an..3	**R**	*		9 = GS1
	C058	C	**O**		**N**	
	3124	M an..35	**M**			
	C080	C	**D**			
Besteller-Name 1	3036	M an..35	**M**			
Besteller-Name 2	3036	C an..35	**O**		**D**	
Besteller-Name 3	3036	C an..35	**O**		**D**	
	C059	C	**D**			
Besteller-Straße	3042	M an..35	**M**			
Besteller-Ort	3164	C an..35	**D**			
	C819	C	**D**			
	3229	C an..9	**O**			
Besteller-Postleitzahl	3251	C an..17	**D**			
	3207	C an..3	**D**			DE = DEUTSCHLAND, BUNDESREPUBLIK ISO 3166 2-Alpha Code

Dokumentation zum Segment:

Segmentstatus: Kann

Der Besteller wird durch eine ILN identifiziert. Name und Anschrift in Klartext dürfen nur dann eingestellt werden, wenn (noch) keine ILN vorhanden ist.

Beispiel: NAD+OB+4089876511111::9++Besteller-Name1:Besteller-Name2:Besteller-Name3+Maarweg 104+Köln++50825+DE'
Der Besteller hat die ILN 4089876511111.

6. Segmentlayout

Kopf-Teil

Segmentnummer: 44

SG2	- C	99 -	NAD-SG3
SG3	- C	9999 -	RFF
RFF	- M	1 -	Referenzangaben

Beschreibung:

Zur Angabe einer Referenz.

Betriebswirtschaftlicher Begriff	DE	EDIFACT	EAN	*	GER	Beschreibung
	C506	M	**M**			
	1153	M an..3	**M**	*		YC1 = Zusätzliche Partneridentifikation (GS1-Code)
Personalnummer des Bestellers	1154	C an..70	**R**			

Dokumentation zum Segment:

Segmentstatus: Kann

Im RFF-Segment hinter dem NAD-Segment kann die Personalnummer des Bestellers folgen.

Sofern es keiner funktionalen- oder ablauforientierten Unterscheidung innerhalb eines Unternehmens bedarf, wird ausschließlich die ILN kommuniziert, der Empfänger verknüpft bei Bedarf im internen System. Zusätzliche Identifikationsverfahren sollten nur dann vereinbart werden, wenn in einer Lokation unterschiedliche funktionale Einheiten differenziert werden müssen.

Beispiel: RFF+YC1:9988'
Die Personalnummer des Bestellers lautet 9988.

6. Segmentlayout

Kopf-Teil

Segmentnummer: 45

SG2	- C	99	-	NAD-SG3
SG3	- C	9999	-	RFF
RFF	- M	1	-	Referenzangaben

Beschreibung:

Zur Angabe einer Referenz.

Betriebswirtschaftlicher Begriff	DE	EDIFACT	EAN	*	GER	Beschreibung
	C506	M	**M**			
	1153	M an..3	**M**	*		ADE = Kontonummer
Kostenstelle Besteller	1154	C an..70	**R**			

Dokumentation zum Segment:

Segmentstatus: Kann

Im RFF-Segment hinter dem NAD-Segment kann die Kostenstelle folgen.

Beispiel: RFF+ADE:0816'
Die Kostenstellenidentifikation lautet 0816.

6. Segmentlayout

Kopf-Teil

Segmentnummer: 46

SG2	- C	99 -	NAD-SG3
NAD	- M	1 -	Name und Anschrift

Beschreibung:

Zur Angabe von Name und Anschrift, sowie Funktion eines Partners, entweder nur als Code durch C082 oder (gegebenenfalls auch zusätzlich) unstrukturiert durch C058 bzw. strukturiert durch C080 bis 3207.

Betriebswirtschaftlicher Begriff	DE	EDIFACT	EAN	*	GER	Beschreibung
	3035	M an..3	**M**			DM = Partner, dem Dokumente vorgelegt werden müssen
	C082	C	**A**		**D**	
Identifikation des Kostenstellen-Inhabers	3039	M an..35	**M**			Internationale Lokationsnummer (ILN) - Format n13
	1131	C an..17	**N**			
	3055	C an..3	**R**	*		9 = GS1
	C058	C	**O**		**N**	
	3124	M an..35	**M**			
	C080	C	**D**			
Kostenstellen-Inhaber 1	3036	M an..35	**M**			
Kostenstellen-Inhaber 2	3036	C an..35	**O**		**D**	
Kostenstellen-Inhaber 3	3036	C an..35	**O**		**D**	
	C059	C	**D**			
Kostenstellen-Inhaber-Straße	3042	M an..35	**M**			
Kostenstellen-Inhaber-Ort	3164	C an..35	**D**			
	C819	C	**D**			
	3229	C an..9	**O**			
Kostenstellen-Inhaber-Postleitzahl	3251	C an..17	**D**			
	3207	C an..3	**D**			DE = DEUTSCHLAND, BUNDESREPUBLIK ISO 3166 2-Alpha Code

Dokumentation zum Segment:

Segmentstatus: Kann

Der Kostenstellen-Inhaber wird durch eine ILN identifiziert. Name und Anschrift in Klartext dürfen nur dann eingestellt werden, wenn (noch) keine ILN vorhanden ist.

Beispiel: NAD+DM+4089876511111::9++Kostenstellen-Inhaber-Name1:Kostenstellen-Inhaber-Name2:Kostenstellen-Inhaber-Name3+Maarweg 104+Köln++50825+DE'
Der Kostenstellen-Inhaber hat die ILN 4089876511111.

6. Segmentlayout

Kopf-Teil

Segmentnummer: 47

SG2	- C	99	- NAD-SG3
SG3	- C	9999	- RFF
RFF	- M	1	- Referenzangaben

Beschreibung:

Zur Angabe einer Referenz.

Betriebswirtschaftlicher Begriff	DE	EDIFACT	EAN	*	GER	Beschreibung
	C506	M	**M**			
	1153	M an..3	**M**	*		YC1 = Zusätzliche Partneridentifikation (GS1-Code)
Personalnummer des Kostenstellen-Inhabers	1154	C an..70	**R**			

Dokumentation zum Segment:

Segmentstatus: Kann

Im RFF-Segment hinter dem NAD-Segment kann die Personalnummer des Kostenstellen-Inhabers folgen.

Sofern es keiner funktionalen- oder ablauforientierten Unterscheidung innerhalb eines Unternehmens bedarf, wird ausschließlich die ILN kommuniziert, der Empfänger verknüpft bei Bedarf im internen System. Zusätzliche Identifikationsverfahren sollten nur dann vereinbart werden, wenn in einer Lokation unterschiedliche funktionale Einheiten differenziert werden müssen.

Beispiel: RFF+YC1:9988'
Die Personalnummer des Kostenstellen-Inhabers lautet 9988.

6. Segmentlayout

Kopf-Teil

Segmentnummer: 48

SG2	- C	99	-	NAD-SG3
SG3	- C	9999	-	RFF
RFF	- M	1	-	Referenzangaben

Beschreibung:

Zur Angabe einer Referenz.

Betriebswirtschaftlicher Begriff	DE	EDIFACT	EAN	*	GER	Beschreibung
	C506	M	**M**			
	1153	M an..3	**M**	*		ADE = Kontonummer
Kostenstelle Kostenstellen-Inhaber	1154	C an..70	**R**			

Dokumentation zum Segment:

Segmentstatus: Kann

Im RFF-Segment hinter dem NAD-Segment kann die Kostenstelle folgen.

Beispiel: RFF+ADE:0816'
Die Kostenstellenidentifikation lautet 0816.

6. Segmentlayout

Kopf-Teil

Segmentnummer: 49

SG2	- C	99 -	NAD-SG3
NAD	- M	1 -	Name und Anschrift

Beschreibung:

Zur Angabe von Name und Anschrift, sowie Funktion eines Partners, entweder nur als Code durch C082 oder (gegebenenfalls auch zusätzlich) unstrukturiert durch C058 bzw. strukturiert durch C080 bis 3207.

Betriebswirtschaftlicher Begriff	DE	EDIFACT	EAN	*	GER	Beschreibung
	3035	M an..3	**M**			AP = Abnehmer
	C082	C	**A**		**D**	
Identifikation des Leistungsnehmers	3039	M an..35	**M**			Internationale Lokationsnummer (ILN) - Format n13
	1131	C an..17	**N**			
	3055	C an..3	**R**	*		9 = GS1
	C058	C	**O**		**N**	
	3124	M an..35	**M**			
	C080	C	**D**			
Leistungsnehmer-Name 1	3036	M an..35	**M**			
Leistungsnehmer-Name 2	3036	C an..35	**O**		**D**	
Leistungsnehmer-Name 3	3036	C an..35	**O**		**D**	
	C059	C	**D**			
Leistungsnehmer-Straße	3042	M an..35	**M**			
Leistungsnehmer-Ort	3164	C an..35	**D**			
	C819	C	**D**			
	3229	C an..9	**O**			
Leistungsnehmer-Postleitzahl	3251	C an..17	**D**			
	3207	C an..3	**D**			DE = DEUTSCHLAND, BUNDESREPUBLIK ISO 3166 2-Alpha Code

Dokumentation zum Segment:

Segmentstatus: Kann

Der Leistungsnehmer wird durch eine ILN identifiziert. Name und Anschrift in Klartext dürfen nur dann eingestellt werden, wenn (noch) keine ILN vorhanden ist.

Beispiel: NAD+AP+4089876511111::9++Leistungsnehmer-Name1:Leistungsnehmer-Name2:Leistungsnehmer-
Name3+Maarweg 104+Köln++50825+DE'
Der Leistungsnehmer hat die ILN 4089876511111.

6. Segmentlayout

Kopf-Teil

Segmentnummer: 50

SG2	- C	99 -	NAD-SG3
SG3	- C	9999 -	RFF
RFF	- M	1 -	Referenzangaben

Beschreibung:

Zur Angabe einer Referenz.

Betriebswirtschaftlicher Begriff	DE	EDIFACT	EAN	*	GER	Beschreibung
	C506	M	**M**			
	1153	M an..3	**M**	*		YC1 = Zusätzliche Partneridentifikation (GS1-Code)
Personalnummer des Leistungsnehmers	1154	C an..70	**R**			

Dokumentation zum Segment:

Segmentstatus: Kann

Im RFF-Segment hinter dem NAD-Segment kann die Personalnummer des Leistungsnehmers folgen.

Sofern es keiner funktionalen- oder ablauforientierten Unterscheidung innerhalb eines Unternehmens bedarf, wird ausschließlich die ILN kommuniziert, der Empfänger verknüpft bei Bedarf im internen System. Zusätzliche Identifikationsverfahren sollten nur dann vereinbart werden, wenn in einer Lokation unterschiedliche funktionale Einheiten differenziert werden müssen.

Beispiel: RFF+YC1:9988'
Die Personalnummer des Leistungsnehmers lautet 9988.

6. Segmentlayout

Kopf-Teil

Segmentnummer: 51

SG2	- C	99	-	NAD-SG3
SG3	- C	9999	-	RFF
RFF	- M	1	-	Referenzangaben

Beschreibung:

Zur Angabe einer Referenz.

Betriebswirtschaftlicher Begriff	DE	EDIFACT	EAN	*	GER	Beschreibung
	C506	M	**M**			
	1153	M an..3	**M**	*		ADE = Kontonummer
Kostenstelle Leistungsnehmer	1154	C an..70	**R**			

Dokumentation zum Segment:

Segmentstatus: Kann

Im RFF-Segment hinter dem NAD-Segment kann die Kostenstelle folgen.

Beispiel: RFF+ADE:0816'
Die Kostenstellenidentifikation lautet 0816.

6. Segmentlayout

Kopf-Teil

Segmentnummer: 52

SG2	- C	99 -	NAD-SG3
NAD	- M	1 -	Name und Anschrift

Beschreibung:

Zur Angabe von Name und Anschrift, sowie Funktion eines Partners, entweder nur als Code durch C082 oder (gegebenenfalls auch zusätzlich) unstrukturiert durch C058 bzw. strukturiert durch C080 bis 3207.

Betriebswirtschaftlicher Begriff	DE	EDIFACT	EAN	*	GER	Beschreibung
	3035	M an..3	**M**			SU = Lieferant
	C082	C	**A**			
Identifikation des Lieferanten/Rechnungsstellers	3039	M an..35	**M**			Internationale Lokationsnummer ILN - Format n13
	1131	C an..17	**N**			
	3055	C an..3	**R**	*		9 = GS1
	C058	C	**O**			Diese Datenelementgruppe darf nur benutzt werden, um den Anforderungen des HGB § 37a gerecht zu werden. Hier besteht für den Sender einer Nachricht die Möglichkeit, bei Bedarf die entsprechenden Angaben zu machen.
	3124	M an..35	**M**			
	3124	C an..35	**O**			
	3124	C an..35	**O**			
	3124	C an..35	**O**			
	3124	C an..35	**O**			

Dokumentation zum Segment:

Segmentstatus: Muß

Der Lieferant/Rechnungssteller wird durch seine ILN identifiziert.

Beispiel: NAD+SU+4389876511113::9+:X:X:X:X'
Der Lieferant/Rechnungssteller hat die ILN 4389876511113.

6. Segmentlayout

Kopf-Teil

Segmentnummer: 53

SG2	- C	99 -	NAD-SG3
SG3	- C	9999 -	RFF
RFF	- M	1 -	Referenzangaben

Beschreibung:

Zur Angabe einer Referenz.

Betriebswirtschaftlicher Begriff	DE	EDIFACT	EAN	*	GER	Beschreibung
	C506	M	**M**			
	1153	M an..3	**M**	*		YC1 = Zusätzliche Partneridentifikation (GS1-Code)
Interne Lieferantennummer beim Kunden	1154	C an..70	**R**			

Dokumentation zum Segment:

Segmentstatus: Kann

Im RFF-Segment hinter dem NAD-Segment kann eine bilateral vereinbarte Zusatzidentifikation folgen.

Sofern es keiner funktionalen- oder ablauforientierten Unterscheidung innerhalb eines Unternehmens bedarf, wird ausschließlich die ILN kommuniziert, der Empfänger verknüpft bei Bedarf im internen System. Zusätzliche Identifikationsverfahren sollten nur dann vereinbart werden, wenn in einer Lokation unterschiedliche funktionale Einheiten differenziert werden müssen.

Beispiel: RFF+YC1:0817'
Die Zusatzidentifikation lautet 0817.

6. Segmentlayout

Kopf-Teil

Segmentnummer: 54

SG2	- C	99 -	NAD-SG3
SG3	- C	9999 -	RFF
RFF	- M	1 -	Referenzangaben

Beschreibung:

Zur Angabe einer Referenz.

Betriebswirtschaftlicher Begriff	DE	EDIFACT	EAN	*	GER	Beschreibung
	C506	M	**M**			
	1153	M an..3	**M**	*		VA = Umsatzsteuer-Identifikationsnummer
Umsatzsteuer-Identifikationsnummer des Lieferanten/Rechnungsstellers	1154	C an..70	**R**			

Dokumentation zum Segment:

Segmentstatus: Abhängig, entweder Umsatzsteueridentifikationsnummer oder Steuernummer vom Finanzamt müssen in Deutschland angegeben werden.

Im RFF-Segment hinter dem NAD-Segment muss die Steuernummer angegeben werden.

Beispiel: RFF+VA:DE101010'
Die Umsatzsteueridentifikationsnummer lautet DE101010.

6. Segmentlayout

Kopf-Teil

Segmentnummer: 55

SG2	- C	99	- NAD-SG3
SG3	- C	9999	- RFF
RFF	- M	1	- Referenzangaben

Beschreibung:

Zur Angabe einer Referenz.

Betriebswirtschaftlicher Begriff	DE	EDIFACT	EAN	*	GER	Beschreibung
	C506	M	**M**			
	1153	M an..3	**M**	*		FC = Steuernummer
Steuernummer des Lieferanten/Rechnungsstellers	1154	C an..70	**R**			

Dokumentation zum Segment:

Segmentstatus: Abhängig, entweder Umsatzsteueridentifikationsnummer oder Steuernummer vom Finanzamt müssen in Deutschland angegeben werden.

Im RFF-Segment hinter dem NAD-Segment muss die Steuernummer angegeben werden.

Beispiel: RFF+FC:07/408/1234/5'
Die Steuernummer lautet 07/408/1234/5.

6. Segmentlayout

Kopf-Teil

Segmentnummer: 56

SG2	- C	99	-	NAD-SG3
NAD	- M	1	-	Name und Anschrift

Beschreibung:

Zur Angabe von Name und Anschrift, sowie Funktion eines Partners, entweder nur als Code durch C082 oder (gegebenenfalls auch zusätzlich) unstrukturiert durch C058 bzw. strukturiert durch C080 bis 3207.

Betriebswirtschaftlicher Begriff	DE	EDIFACT	EAN	*	GER	Beschreibung
	3035	M an..3	**M**			PE = Zahlungsempfänger
	C082	C	**A**		**D**	
Identifikation des Zahlungsempfängers	3039	M an..35	**M**			Internationale Lokationsnummer ILN - Format n13
	1131	C an..17	**N**			
	3055	C an..3	**R**	*		9 = GS1
	C058	C	**O**		**N**	
	3124	M an..35	**M**			
	C080	C	**D**			
Zahlungsempfänger-Name 1	3036	M an..35	**M**			
Zahlungsempfänger-Name 2	3036	C an..35	**O**		**D**	
Zahlungsempfänger-Name 3	3036	C an..35	**O**		**D**	
	C059	C	**D**			
Zahlungsempfänger-Straße	3042	M an..35	**M**			
Zahlungsempfänger-Ort	3164	C an..35	**D**			
	C819	C	**D**			
	3229	C an..9	**O**			Region/Bundesland, Identifikation
Zahlungsempfänger-Postleitzahl	3251	C an..17	**D**			
Zahlungsempfänger-Land, codiert	3207	C an..3	**D**			DE = DEUTSCHLAND, BUNDESREPUBLIK

Dokumentation zum Segment:

Segmentstatus: Kann

Der Zahlungsempfänger wird durch seine ILN identifiziert, wenn er von Lieferant/Rechnungssteller abweicht. Name und Anschrift des Warenempfängers in Klartext dürfen nur dann eingestellt werden, wenn (noch) keine ILN vorhanden ist.

Beispiel: NAD+PE+4389876512643::9++Zahlungsempfänger-Name 1:Zahlungsempfänger-Name 2:Zahlungsempfänger-Name 3+Maarweg 104+Köln++50825+DE'
Der Zahlungsempfänger hat die ILN 4389876512643.

6. Segmentlayout

Kopf-Teil

Segmentnummer: 57

SG2	- C	99 -	NAD-SG3
SG3	- C	9999 -	RFF
RFF	- M	1 -	Referenzangaben

Beschreibung:

Zur Angabe einer Referenz.

Betriebswirtschaftlicher Begriff	DE	EDIFACT	EAN	*	GER	Beschreibung
	C506	M	**M**			
	1153	M an..3	**M**	*		VA = Umsatzsteuer-Identifikationsnummer FC = Steuernummer
(Umsatz)steuer-Identifikationsnummer Zahlungsempfänger	1154	C an..70	**R**			

Dokumentation zum Segment:

Segmentstatus: Kann

Im RFF-Segment hinter dem NAD-Segment kann eine (Umsatz)steueridentifikationsnummer folgen.

Beispiel: RFF+VA:DE101010'
Die Umsatzsteueridentifikationsnummer lautet DE101010.

6. Segmentlayout

Kopf-Teil

Segmentnummer: 58

SG6	- C	5 -	TAX
TAX	- M	1 -	Zoll-/Steuer-/Gebührenangaben

Beschreibung:

Zur Spezifikation relevanter Zoll-/Steuer-/Gebühren-Informationen.

Betriebswirtschaftlicher Begriff	DE	EDIFACT	EAN	*	GER	Beschreibung
	5283	M an..3	**M**			7 = Steuer
	C241	C	**D**			
Umsatzsteuer Belegebene	5153	C an..3	**O**			VAT = Mehrwertsteuer
	1131	C an..17	**O**			
	3055	C an..3	**D**			
	5152	C an..35	**O**			
	C533	C	**O**			
	5289	M an..6	**M**			
	1131	C an..17	**O**			
	3055	C an..3	**D**			
	5286	C an..15	**O**			
	C243	C	**A**			
	5279	C an..7	**O**			
	1131	C an..17	**O**			
	3055	C an..3	**D**			
	5278	C an..17	**R**			Tatsächlicher Zoll-/Steuersatz
	5273	C an..12	**O**			
	1131	C an..17	**O**			
	3055	C an..3	**D**			
	5305	C an..3	**D**		**R**	E = Steuerbefreit S = Einheitssatz O = Unbesteuerte Dienstleistungen (nicht steuerbarer Umsatz)

Dokumentation zum Segment:

Segmentstatus: Muß

Der maßgebliche Steuersatz des Beleges wird hier im Kopfteil der Nachricht angegeben. Evtl. abweichende Steuersätze werden auf Positionsebene angezeigt.

Hinweis DE 5278 und 5305: Wenn es sich um steuerbefreite oder nicht steuerbare Umsätze handelt, muss DE 5278 explizit mit dem Wert 0 (Null) belegt werden.

Beispiel: TAX+7+VAT+++:::19+S'
Der maßgebliche Steuersatz des Beleges beträgt 19%.

6. Segmentlayout

Kopf-Teil

Segmentnummer: 59

SG7	- C	99 -	CUX
CUX	- M	1 -	Währungsangaben

Beschreibung:

Zur Angabe von für den Geschäftsvorfall relevanten Währungen und Wechselkurse.

Betriebswirtschaftlicher Begriff	DE	EDIFACT	EAN	*	GER	Beschreibung
	C504	C	**R**			
	6347	M an..3	**M**	*		2 = Referenzwährung
Währungsangabe	6345	C an..3	**R**			ISO 4217 3-Alpha Code EUR = Euro
	6343	C an..3	**R**	*		4 = Währung der Rechnung
	C504	C	**D**			
	6347	M an..3	**M**	*		3 = Zielwährung
	6345	C an..3	**R**			ISO 4217 3-Alpha Code
	6343	C an..3	**R**	*		11 = Währung der Zahlung
	6348	C n..4	**O**			
Umrechnungskurs	5402	C n..12	**D**			

Dokumentation zum Segment:

Segmentstatus: Muß

Das CUX-Segment muß angegeben werden.
Wenn Referenz- und Zielwährung für internationale Geschäftsbeziehungen angegeben werden, reicht die Angabe von nur einem CUX-Segment. Die Referenzwährung wird in der ersten Datenelementgruppe C504 angegeben, die Zielwährung ist im zweiten C504 enthalten. Der Umrechnungskurs zwischen beiden wird im DE 5402 aufgeführt.

Beispiel: CUX+2:EUR:4+3:USD:11+0.90243'
Der Beleg wurde in EURO fakturiert.

6. Segmentlayout

Kopf-Teil

Segmentnummer: 60

SG8	- C	10 -	PAT-DTM
PAT	- M	1 -	Zahlungsbedingungen

Beschreibung:

Zur Angabe der Zahlungsbedingungen.

Betriebswirtschaftlicher Begriff	DE	EDIFACT	EAN	*	GER	Beschreibung
Zahlungskondition 1	4279	M an..3	**M**			3 = Fixdatum

Dokumentation zum Segment:

Segmentstatus: Kann

Diese Segmentgruppe PAT-DTM wird verwendet, um das Fälligkeitsdatum bei Regulierung ohne Abzug darzustellen.

Beispiel: PAT+3'
Fälligkeitsdatum:

6. Segmentlayout

Kopf-Teil

Segmentnummer: 61

SG8	- C	10 -	PAT-DTM
DTM	- C	5 -	Datum/Uhrzeit/Zeitspanne

Beschreibung:

Zur Angabe eines Datums und/oder einer Uhrzeit oder einer Zeitspanne.

Betriebswirtschaftlicher Begriff	DE	EDIFACT	EAN	*	GER	Beschreibung
	C507	M	**M**			
	2005	M an..3	**M**	*		13 = Fälligkeitsdatum bei Zahlung ohne Abzug
Fälligkeit ohne Abzug	2380	C an..35	**R**			
	2379	C an..3	**R**			102 = JJJJMMTT

Dokumentation zum Segment:

Segmentstatus: Kann

Dieses Segment wird für Datumsangaben verwendet, die in Zusammenhang mit den Zahlungsbedingungen der Rechnung stehen.
DE 2005 = 13, Fälligkeitsdatum bei Regulierung ohne Abzug, z.B. bei Lastschrifteinzug.
(Das Fälligkeitsdatum wird verstanden als Datum der Lastschrifteinreichung bei der ersten Bank)

Beispiel: DTM+13:20030315:102'
Die Rechnung ist fällig am 15.03.2003

6. Segmentlayout

Kopf-Teil

Segmentnummer: 62

SG8	- C	10 -	PAT-DTM-PCD-MOA
PAT	- M	1 -	Zahlungsbedingungen

Beschreibung:

Zur Angabe der Zahlungsbedingungen.

Betriebswirtschaftlicher Begriff	DE	EDIFACT	EAN	*	GER	Beschreibung
Zahlungskondition 2	4279	M an..3	**M**			3 = Fixdatum

Dokumentation zum Segment:

Segmentstatus: Kann

Diese PAT-Gruppe dient zur Darstellung von Skonto, welches vom Rechnungsempfänger gekürzt werden kann. Wird Skonto bei der Fakturierung gekürzt, ist dafür eine SG 16 (ALC) zu verwenden.

Beispiel: PAT+3'
Zahlungsbedingung:

6. Segmentlayout

Kopf-Teil

Segmentnummer: 63

SG8	- C	10 -	PAT-DTM-PCD-MOA
DTM	- C	5 -	Datum/Uhrzeit/Zeitspanne

Beschreibung:

Zur Angabe eines Datums und/oder einer Uhrzeit oder einer Zeitspanne.

Betriebswirtschaftlicher Begriff	DE	EDIFACT	EAN	*	GER	Beschreibung
	C507	M	**M**			
	2005	M an..3	**M**	*		12 = Fälligkeitsdatum bei Skontoabzug
Fälligkeitsdatum bei Skontoabzug	2380	C an..35	**R**			
	2379	C an..3	**R**			102 = JJJJMMTT

Dokumentation zum Segment:

Segmentstatus: Kann

Dieses Segment wird für Datumsangaben verwendet, die in Zusammenhang mit den Zahlungsbedingungen der Rechnung stehen.

Beispiel: DTM+12:20030412:102'
Fälligkeitsdatum bei Skontoabzug ist der 12.04.2003

6. Segmentlayout

Kopf-Teil

Segmentnummer: 64

SG8	- C	10 -	PAT-DTM-PCD-MOA
PCD	- C	1 -	Prozentangaben

Beschreibung:

Zur Angabe von Prozentinformationen.

Betriebswirtschaftlicher Begriff	DE	EDIFACT	EAN	*	GER	Beschreibung
	C501	M	**M**			
	5245	M an..3	**M**			12 = Abzug (Rabatt)
Skontosatz	5482	C n..10	**R**			

Dokumentation zum Segment:

Segmentstatus: Kann

Dieses Segment wird zur Angabe von prozentualen Zu- oder Abschlagssätzen benutzt.

Beispiel: PCD+12:2.5'
2,5% Skonto werden angeboten

6. Segmentlayout

Kopf-Teil

Segmentnummer: 65

SG8	- C	10 -	PAT-DTM
PAT	- M	1 -	Zahlungsbedingungen

Beschreibung:

Zur Angabe der Zahlungsbedingungen.

Betriebswirtschaftlicher Begriff	DE	EDIFACT	EAN	*	GER	Beschreibung
Zahlungskondition 3	4279	M an..3	**M**			3 = Fixdatum

Dokumentation zum Segment:

Segmentstatus: Kann

Diese Segmentgruppe PAT-DTM wird nur dann verwendet, wenn Valuta erteilt wird.

Beispiel: PAT+3'
Valuta:

6. Segmentlayout

Kopf-Teil

Segmentnummer: 66

SG8	- C	10 -	PAT-DTM
DTM	- C	5 -	Datum/Uhrzeit/Zeitspanne

Beschreibung:

Zur Angabe eines Datums und/oder einer Uhrzeit oder einer Zeitspanne.

Betriebswirtschaftlicher Begriff	DE	EDIFACT	EAN	*	GER	Beschreibung
	C507	M	**M**			
	2005	M an..3	**M**	*		209 = Valutadatum
Valutadatum	2380	C an..35	**R**			
	2379	C an..3	**R**			102 = JJJJMMTT

Dokumentation zum Segment:

Segmentstatus: Kann

Das Valutadatum ist ein verlängertes Rechnungsdatum, auf dem die Zahlungskonditionen aufsetzen.

Beispiel: DTM+209:20030412:102'
Valuta bis zum 12.04.2003

6. Segmentlayout

Kopf-Teil

Segmentnummer: 67

SG9	- C	10 -	TDT-SG10
TDT	- M	1 -	Transporteinzelheiten

Beschreibung:

Zur Angabe von Einzelheiten zum Transport wie die Transportart, das Transportmittel, die Beförderungsreferenznummer und die Identifikation des Transportmittels.

Betriebswirtschaftlicher Begriff	DE	EDIFACT	EAN	*	GER	Beschreibung
Zähler	8051	M an..3	**M**	*		20 = Hauptlauf

Dokumentation zum Segment:

Segmentstatus: Kann

Diese Segmentgruppe wird nur dann verwendet, wenn ein Zähler (Strom, Gas, usw.) identifiziert wird.

Beispiel: TDT+20'
Zähler

6. Segmentlayout

Kopf-Teil

Segmentnummer: 68

SG9	- C	10 -	TDT-SG10
SG10	- C	10 -	LOC
LOC	- M	1 -	Ortsangabe

Beschreibung:

Zur Angabe eines Ortes, eines Standortes und/oder weitergehender Ortsangaben.

Betriebswirtschaftlicher Begriff	DE	EDIFACT	EAN	*	GER	Beschreibung
	3227	M an..3	**M**			17E = Standort des Zählers (GS1-Code)
	C517	C	**A**		**R**	
	3225	C an..25	**A**		**N**	
	1131	C an..17	**O**		**N**	
	3055	C an..3	**D**		**R**	91 = Vergeben vom Lieferanten oder seinem Agenten
Internationale Zählpunktbezeichnung	3224	C an..256	**O**		**R**	33-stellig

Dokumentation zum Segment:

Segmentstatus: Kann

Diese Segmentgruppe wird nur dann verwendet, wenn ein Zähler (Strom, Gas, usw.) identifiziert wird.

Beispiel: LOC+17E+::91:DE1235891257322HOH422598442568863'
Internationale Zählpunktbezeichnung

6. Segmentlayout

Kopf-Teil

Segmentnummer: 69

SG16	- C	9999 -	ALC-SG19-SG20-SG21-SG22
ALC	- M	1 -	Zu- oder Abschlag

Beschreibung:

Zur Angabe des Zu- oder Abschlages.

Betriebswirtschaftlicher Begriff	DE	EDIFACT	EAN	*	GER	Beschreibung
	5463	M an..3	**M**			A = Abschlag C = Zuschlag
	C552	C	**O**			
Konditionsart	1230	C an..35	**D**			Die Verwendung dieses Feldes ist zwischen den Datenaustauschpartnern bilateral abzustimmen.
	5189	C an..3	**O**		**N**	
	4471	C an..3	**O**		**N**	
	1227	C an..3	**D**		**R**	1 = Erste Kalkulationsstufe 2 = Zweite Kalkulationsstufe usw., usw., usw. 9 = Neunte Kalkulationsstufe
	C214	C	**D**			
Werbekosten (Beleg), AA Rabatt (Beleg), DI Skonto (Beleg), EAB Fracht (Beleg), FC Versicherung (Beleg), IN Mindermengenzuschlag (Beleg), MAC Entsorgungsvergütung (Beleg), NAA Verpacken (Beleg), PC Rückvergütung i.S.v. Bonus (Beleg), RAA Preisauszeichnung (Beleg), SH Dienstleistungsgebühr, SER Entsorgungsgebühr für Elektro(nik)schrott (Beleg), CRS Sofortbonus (Beleg), BON Mautgebühr (Beleg), TOL	7161	C an..3	**R**			AA = Werbekostenzuschuß DI = Abzug (Rabatt) EAB = Skonto FC = Frachtgebühren IN = Versicherung MAC = Mindermengenzuschlag NAA = Einwegbehälter PC = Verpacken RAA = Rückvergütung SH = Spezielle Handhabungsdienstleistungen SER = Dienstleistungsgebühren (GS1-Code) z.B. Preisauszeichnung CRS = Entsorgungsgebühr für Elektro(nik) schrott (GS1_DE code) BON = Sofortbonus (GS1_DE-Code) TOL = Maut (GS1_DE-Code)
	1131	C an..17	**O**		**N**	
	3055	C an..3	**D**			9 = GS1 246 = GS1 Germany Muss genutzt werden, wenn DE7161 keinen EDIFACT-Code enthält

Dokumentation zum Segment:

Segmentgruppenstatus: Kann

Je Belegkondition wird eine eigene Segmentgruppe 16 erstellt. Wird Skonto bei der Fakturierung gekürzt, ist dafür ebenfalls eine SG 16 zu verwenden.
Das MOA-Segment der SG 20 ist eine Muß-Angabe, um Rundungsdifferenzen zu vermeiden.
Die Zu-/Abschläge im Kopfteil der Rechnung sind unabhängig von denen im Positionsteil, d.h. ALC im Positionsteil überschreibt nicht ALC im Kopfteil.

Hinweis DE 7161: Das Ausweisen der Entsorgungsgebühr (Codewert CRS) ist im Gesetz über das

6. Segmentlayout

Kopf-Teil

Segmentnummer: 69

Inverkehrbringen, die Rücknahme und die umweltverträgliche Entsorgung von Elektro- und Elektronikgeräten (Elektro- und Elektronikgerätegesetz ElektroG) im §6 zeitlich bis 13. Februar 2011/13. Februar 2013 begrenzt. Beispiel: ALC+A+Absprache++1+DI::246' Rechnungsrabatt:

6. Segmentlayout

Kopf-Teil

Segmentnummer: 70

SG16	- C	9999 -	ALC-SG19-SG20-SG21-SG22
SG19	- C	1 -	PCD
PCD	- M	1 -	Prozentangaben

Beschreibung:

Zur Angabe von Prozentinformationen.

Betriebswirtschaftlicher Begriff	DE	EDIFACT	EAN	*	GER	Beschreibung
	C501	M	**M**			
	5245	M an..3	**M**			3 = Zu- oder Abschlag
Prozentualer Belegrabatt	5482	C n..10	**R**			

Dokumentation zum Segment:

Segmentstatus: Kann

Dieses Segment wird zur Angabe prozentualer Zu-/Abschläge in der aktuellen ALC-Segmentgruppe benutzt. Werden prozentuale Zu-/Abschläge berechnet, muß auch ein MOA-Segment (DE 5025 = 8) mit dem monetären Wert folgen.

Beispiel: PCD+3:2.75'
2,75%

6. Segmentlayout

Kopf-Teil

Segmentnummer: 71

SG16	- C	9999 -	ALC-SG19-SG20-SG21-SG22
SG20	- C	2 -	MOA
MOA	- M	1 -	Geldbetrag

Beschreibung:

Zur Angabe eines Geldbetrages.

Betriebswirtschaftlicher Begriff	DE	EDIFACT	EAN	*	GER	Beschreibung
	C516	M	**M**			
	5025	M an..3	**M**			25 = Zuschlags-/Abschlagsbasis
Basisbetrag Belegkondition	5004	C n..35	**R**			

Dokumentation zum Segment:

Segmentstatus: Kann

Dieses Segment wird benutzt, um den Basisbetrag zur Errechnung eines Zu-/Abschlags mitzuteilen.

Beispiel: MOA+25:108'
Basisbetrag = 108 EURO

6. Segmentlayout

Kopf-Teil

Segmentnummer: 72

SG16	- C	9999 -	ALC-SG19-SG20-SG21-SG22
SG20	- C	2 -	MOA
MOA	- M	1 -	Geldbetrag

Beschreibung:

Zur Angabe eines Geldbetrages.

Betriebswirtschaftlicher Begriff	DE	EDIFACT	EAN	*	GER	Beschreibung
	C516	M	**M**			
	5025	M an..3	**M**			8 = Zu- oder Abschlagsbetrag
Betrag Belegrabatt	5004	C n..35	**R**			

Dokumentation zum Segment:

Segmentstatus: Muß, wenn Konditionen gewährt werden

Dieses Segment wird benutzt, um monetäre Zu-/Abschläge in der aktuellen ALC-Segmentgruppe darzustellen.

Beispiel: MOA+8:2.97'
Entspricht 2,97 EURO

6. Segmentlayout

Kopf-Teil

Segmentnummer: 73

SG16	- C	9999 -	ALC-SG19-SG20-SG21-SG22
SG22	- C	5 -	TAX
TAX	- M	1 -	Zoll-/Steuer-/Gebührenangaben

Beschreibung:

Zur Spezifikation relevanter Zoll-/Steuer-/Gebühren-Informationen.

Betriebswirtschaftlicher Begriff	DE	EDIFACT	EAN	*	GER	Beschreibung
	5283	M an..3	**M**			7 = Steuer
	C241	C	**D**			
Zuordnung Kondition:UST-Satz	5153	C an..3	**O**			VAT = Mehrwertsteuer
	1131	C an..17	**O**			
	3055	C an..3	**D**			
	5152	C an..35	**O**			
	C533	C	**O**			
	5289	M an..6	**M**			
	1131	C an..17	**O**			
	3055	C an..3	**D**			
	5286	C an..15	**O**			
	C243	C	**A**			
	5279	C an..7	**O**			
	1131	C an..17	**O**			
	3055	C an..3	**D**			
	5278	C an..17	**R**			Tatsächlicher Zoll-/Steuersatz
	5273	C an..12	**O**			
	1131	C an..17	**O**			
	3055	C an..3	**D**			
	5305	C an..3	**D**		**R**	E = Steuerbefreit S = Einheitssatz O = Unbesteuerte Dienstleistungen (nicht steuerbarer Umsatz)

Dokumentation zum Segment:

Segmentstatus: Abhängig, muss dann angegeben werden, wenn die Rechnung mehr als einen Steuersatz enthält.

Dieses Segment kennzeichnet, welchem Steuersatz die Zu- und Abschläge zugeordnet sind.

Hinweis DE 5278 und 5305: Wenn es sich um steuerbefreite oder nicht steuerbare Umsätze handelt, muss DE 5278 explizit mit dem Wert 0 (Null) belegt werden.

Beispiel: TAX+7+VAT+++:::19+S'
Der Rechnungsrabatt bezieht sich auf den Teil der Rechnung, der 19% UST unterliegt.

6. Segmentlayout

1.Positions-Teil für fakturierte Einheit

Segmentnummer: 74

SG26	- C	9999999 -	LIN-PIA-IMD-MEA-QTY-ALI-DTM-GIN-FTX-SG27-SG29-SG30-SG31-SG33-SG34-SG35-SG39-SG45
LIN	- M	1 -	Positionsdaten

Beschreibung:

Zur Angabe einer Position und der Unterposition.

Betriebswirtschaftlicher Begriff	DE	EDIFACT	EAN	*	GER	Beschreibung
Hauptpositionsteil Positionsnummer	1082	C an..6	**R**			Vom Programm vergebene Positionsnummer innerhalb der Rechnung
	1229	C an..3	**N**			
	C212	C	**D**			
EAN/GTIN- Artikelidentifikation	7140	C an..35	**R**			EAN im Format n..14
	7143	C an..3	**R**	*		SRV = GS1 Internationale Artikelnummer/Global Trade Item Number, EAN/GTIN

Dokumentation zum Segment:

Segmentstatus: Muß

Dieses Segment zeigt den Beginn des Positionsteils der Rechnung an. Es enthält die EAN der fakturierten Einheit.

Hinweis Wertgutschriften:

Sollen Wertgutschriften übermittelt werden, die keine Korrektur der gebuchten Mengen verursachen, werden die Segmente QTY und PRI nicht verwendet, das MOA-Segment wird vorzeichengerecht gefüllt. Gleichzeitig wird im Segment LIN, DE 7140 eine Hilfs-EAN verwendet, die der Lieferant aus der Basisnummer seiner ILN bildet. Wenn dies nicht möglich ist (ILN Typ-1), kann die EAN 4012345001020 zu diesem Zweck verwendet werden. Das Verfahren muß bilateral abgestimmt werden.

Beispiel: LIN+1++4000862141404:SRV'
Der berechnete Artikel wird mit der EAN 4000862141404 identifiziert

6. Segmentlayout

1.Positions-Teil für fakturierte Einheit

Segmentnummer: 75

SG26	- C	9999999 -	LIN-PIA-IMD-MEA-QTY-ALI-DTM-GIN-FTX-SG27-SG29-SG30-SG31-SG33-SG34-SG35-SG39-SG45
PIA	- C	25 -	Zusätzliche Produktidentifikation

Beschreibung:

Zur Angabe von ergänzenden oder Substitutions-Produktidentifikationen.

Betriebswirtschaftlicher Begriff	DE	EDIFACT	EAN	*	GER	Beschreibung
	4347	M an..3	**M**	*		1 = Zusätzliche Identifikation
	C212	M	**M**			
Lieferanteninterne Artikelnummer	7140	C an..35	**R**			
	7143	C an..3	**R**			SA = Artikelnummer des Lieferanten
	1131	C an..17	**O**		**N**	
	3055	C an..3	**D**		**R**	91 = Vergeben vom Lieferanten oder seinem Agenten
	C212	C	**O**			
Käuferinterne Artikelnummer	7140	C an..35	**R**			
	7143	C an..3	**R**			IN = Artikelnummer des Käufers
	1131	C an..17	**O**		**N**	
	3055	C an..3	**D**		**R**	92 = Vergeben vom Käufer oder seinem Agenten

Dokumentation zum Segment:

Segmentstatus: Muß nur für Artikelnummer des Lieferanten.

Dieses Segment wird zur Angabe zusätzlicher Positionsidentifikationen benutzt, z. B. Artikelnummer des Käufers oder des Lieferanten.
Hinweis: Ein PIA-Segment mit fünf C212 oder fünf PIA-Segmente mit je einem C212 können gleichermaßen benutzt werden, wenn sie den selben Inhalt in DE 4347 haben.

Beispiel: PIA+1+ABC5343:SA::91+XYZ987:IN::92'
Lieferanteninterne Artikelnummer ABC5343, Artikelnummer des Käufers XYZ987

6. Segmentlayout

1.Positions-Teil für fakturierte Einheit

Segmentnummer: 76

SG26	- C	9999999 -	LIN-PIA-IMD-MEA-QTY-ALI-DTM-GIN-FTX-SG27-SG29-SG30-SG31-SG33-SG34-SG35-SG39-SG45
PIA	- C	25 -	Zusätzliche Produktidentifikation

Beschreibung:

Zur Angabe von ergänzenden oder Substitutions-Produktidentifikationen.

Betriebswirtschaftlicher Begriff	DE	EDIFACT	EAN	*	GER	Beschreibung
	4347	M an..3	**M**	*		1 = Zusätzliche Identifikation
	C212	M	**M**			
Nummer der Abfallart	7140	C an..35	**C**			
	7143	C an..3	**R**			EWC = Efficient Waste Catalogue (GS1_DE-Code) Europäischer Abfallkatalog der CEC (Commission of the European Communities)
	1131	C an..17	**O**		**N**	
	3055	C an..3	**D**		**R**	246 = GS1 Germany
	C212	C	**O**			
EAN der Abfallfraktion	7140	C an..35	**R**			
	7143	C an..3	**R**			FRA = Fraktion (GS1_DE-Code) Beschreibt den Inhalt des Abfall-Containers, z.B. Holz
	1131	C an..17	**O**		**N**	
	3055	C an..3	**D**		**R**	246 = GS1 Germany

Dokumentation zum Segment:

Segmentstatus: Kann

Dieses Segment wird benutzt, um die Abfallart zu identifizieren.

DE 7140 Abfallart: Es wird die Codeliste der EU-Kommission (für Abfall Kommission 11) verwendet, z.B. 91201 = Verpackungsmaterial u. Kartonagen
Hinweis: Ein PIA-Segment mit fünf C212 oder fünf PIA-Segmente mit je einem C212 können gleichermaßen benutzt werden, wenn sie den selben Inhalt in DE 4347 haben.

Beispiel: PIA+1+91201:EWC::246+4012368259753:FRA::246'
Abfallart Kartonage

6. Segmentlayout

1.Positions-Teil für fakturierte Einheit

Segmentnummer: 77

SG26	- C	9999999 -	LIN-PIA-IMD-MEA-QTY-ALI-DTM-GIN-FTX-SG27-SG29-SG30-SG31-SG33-SG34-SG35-SG39-SG45
IMD	- C	99 -	Produkt-/Leistungsbeschreibung

Beschreibung:

Zur Beschreibung der Produkt-/Leistungsposition in vereinbartem oder freiem Format.

Betriebswirtschaftlicher Begriff	DE	EDIFACT	EAN	*	GER	Beschreibung
	7077	C an..3	**O**	*	**R**	A = Freies Format - lange Beschreibung
	C272	C	**O**		**N**	
	7081	C an..3	**R**			
	C273	C	**A**		**R**	
	7009	C an..17	**O**		**N**	
	1131	C an..17	**O**		**N**	
	3055	C an..3	**D**		**N**	
Artikellangtext	7008	C an..256	**O**		**R**	Die Länge des DE 7008 ist auf 70 Stellen begrenzt. Größere Längen müssen bilateral abgestimmt werden.
	7008	C an..256	**O**		**N**	
	3453	C an..3	**O**			DE = Deutsch EN = Englisch ISO 639 2-Alpha Code

Dokumentation zum Segment:

Segmentstatus: Muß

Dieses Segment wird zur Beschreibung der aktuellen Position benutzt.

Beispiel: IMD+A++:::Rudi Rüssel::DE'
Artikellangtext: Rudi Rüssel

6. Segmentlayout

1.Positions-Teil für fakturierte Einheit

Segmentnummer: 78

SG26	- C	9999999 -	LIN-PIA-IMD-MEA-QTY-ALI-DTM-GIN-FTX-SG27-SG29-SG30-SG31-SG33-SG34-SG35-SG39-SG45
IMD	- C	99 -	Produkt-/Leistungsbeschreibung

Beschreibung:

Zur Beschreibung der Produkt-/Leistungsposition in vereinbartem oder freiem Format.

Betriebswirtschaftlicher Begriff	DE	EDIFACT	EAN	*	GER	Beschreibung
	7077	C an..3	**O**	*	**R**	C = Code (aus der Liste der codepflegenden Organisation)
	C272	C	**O**		**N**	
	7081	C an..3	**R**			
	C273	C	**A**		**R**	
Fakturiereinheit	7009	C an..17	**O**		**R**	IN = Fakturiereinheit (GS1-Code)
	1131	C an..17	**O**		**N**	
	3055	C an..3	**D**			9 = GS1 Muss verwendet werden, wenn DE 7009 einen EAN-Code enthält

Dokumentation zum Segment:

Segmentstatus: Muß, sofern nicht Sortimentsinhalte fakturiert werden

Dieses Segment wird zur Beschreibung der aktuellen Position benutzt.

Beispiel: IMD+C++IN::9'
Der Artikel ist eine Fakturiereinheit

6. Segmentlayout

1.Positions-Teil für fakturierte Einheit

Segmentnummer: 79

SG26	- C	9999999 -	LIN-PIA-IMD-MEA-QTY-ALI-DTM-GIN-FTX-SG27-SG29-SG30-SG31-SG33-SG34-SG35-SG39-SG45
IMD	- C	99 -	Produkt-/Leistungsbeschreibung

Beschreibung:

Zur Beschreibung der Produkt-/Leistungsposition in vereinbartem oder freiem Format.

Betriebswirtschaftlicher Begriff	DE	EDIFACT	EAN	*	GER	Beschreibung
	7077	C an..3	**O**	*	**R**	C = Code (aus der Liste der codepflegenden Organisation)
	C272	C	**O**		**N**	
	7081	C an..3	**R**			
	C273	C	**A**		**R**	
Mehrweg-Leergutartikel	7009	C an..17	**O**		**R**	RC = Mehrweg-Behälter (GS1-Code)
	1131	C an..17	**O**		**N**	
	3055	C an..3	**D**			9 = GS1 Muss verwendet werden, wenn DE 7009 einen EAN-Code enthält

Dokumentation zum Segment:

Segmentstatus: Kann

Dieses Segment wird zur Beschreibung der aktuellen Position benutzt.
Mit diesem Segment wird gekennzeichnet, daß die EAN im LIN-Segment wiederverwendbares Leergut identifiziert.

Beispiel: IMD+C++RC::9'
EAN identifiziert Mehrweg-Leergutartikel

6. Segmentlayout

1.Positions-Teil für fakturierte Einheit

Segmentnummer: 80

SG26	- C	9999999 -	LIN-PIA-IMD-MEA-QTY-ALI-DTM-GIN-FTX-SG27-SG29-SG30-SG31-SG33-SG34-SG35-SG39-SG45
IMD	- C	99 -	Produkt-/Leistungsbeschreibung

Beschreibung:

Zur Beschreibung der Produkt-/Leistungsposition in vereinbartem oder freiem Format.

Betriebswirtschaftlicher Begriff	DE	EDIFACT	EAN	*	GER	Beschreibung
	7077	C an..3	**O**	*	**R**	C = Code (aus der Liste der codepflegenden Organisation)
	C272	C	**O**		**N**	
	7081	C an..3	**R**			
	C273	C	**A**		**R**	
Einweg-Leergutartikel	7009	C an..17	**O**		**R**	NRC = Einwegverpackung (GS1-Code)
	1131	C an..17	**O**		**N**	
	3055	C an..3	**D**			9 = GS1 Muss verwendet werden, weil DE 7009 keinen EDIFACT-Code enthält

Dokumentation zum Segment:

Segmentstatus: Kann

Dieses Segment wird zur Beschreibung der aktuellen Position benutzt.
Mit diesem Segment wird gekennzeichnet, daß die EAN im LIN-Segment Einweg-Leergut identifiziert.

Beispiel: IMD+C++NRC::9'
EAN identifiziert Einweg-Leergutartikel

6. Segmentlayout

1.Positions-Teil für fakturierte Einheit

Segmentnummer: 81

SG26	- C	9999999 -	LIN-PIA-IMD-MEA-QTY-ALI-DTM-GIN-FTX-SG27-SG29-SG30-SG31-SG33-SG34-SG35-SG39-SG45
IMD	- C	99 -	Produkt-/Leistungsbeschreibung

Beschreibung:

Zur Beschreibung der Produkt-/Leistungsposition in vereinbartem oder freiem Format.

Betriebswirtschaftlicher Begriff	DE	EDIFACT	EAN	*	GER	Beschreibung
	7077	C an..3	**O**	*		B = Code und Text F = Freies Format
	C272	C	**O**		**R**	
	7081	C an..3	**R**			SGR = Größenraster (GS1-Code) alternativ: 98 = Größe nur nicht-numerische Angaben
	1131	C an..17	**O**		**N**	
	3055	C an..3	**D**	*		9 = GS1 Muss verwendet werden, wenn DE 7081 einen EAN-Code enthält
	C273	C	**R**			
Größe, codiert	7009	C an..17	**O**		**D**	
	1131	C an..17	**O**		**N**	
	3055	C an..3	**D**			92 = Vergeben vom Käufer oder seinem Agenten 91 = Vergeben vom Lieferanten oder seinem Agenten
Größe, Bezeichnung	7008	C an..256	**O**		**R**	Die Länge des DE 7008 ist auf 70 Stellen begrenzt. Größere Längen müssen bilateral abgestimmt werden.
	7008	C an..256	**O**		**N**	
	3453	C an..3	**O**			DE = Deutsch EN = Englisch ISO 639 2-Alpha Code

Dokumentation zum Segment:

Segmentstatus: Kann

Dieses Segment wird zur Beschreibung der aktuellen Position benutzt.
Mit diesem Segment wird in einer Rechnung die Größe mitgeteilt, sofern sie nicht in der EAN codiert ist. Die Größenbezeichnung geschieht in Klartext unter Verwendung des Codewertes F in DE 7077. Wird zusätzlich ein Größencode in DE 7009 angegeben, enthält DE 7077 den Codewert B.

Beispiel: IMD+B+SGR::9+XXS::91:Extra small::DE'
Größe: XXS (Z.B. bei Frischware/Textil)

6. Segmentlayout

1.Positions-Teil für fakturierte Einheit

Segmentnummer: 82

SG26	- C	9999999 -	LIN-PIA-IMD-MEA-QTY-ALI-DTM-GIN-FTX-SG27-SG29-SG30-SG31-SG33-SG34-SG35-SG39-SG45
IMD	- C	99 -	Produkt-/Leistungsbeschreibung

Beschreibung:

Zur Beschreibung der Produkt-/Leistungsposition in vereinbartem oder freiem Format.

Betriebswirtschaftlicher Begriff	DE	EDIFACT	EAN	*	GER	Beschreibung
	7077	C an..3	**O**	*		B = Code und Text F = Freies Format
	C272	C	**O**		**R**	
	7081	C an..3	**R**			35 = Farbe
	1131	C an..17	**O**		**N**	
	3055	C an..3	**D**	*		
	C273	C	**R**			
Farbe, codiert	7009	C an..17	**O**		**D**	
	1131	C an..17	**O**			
	3055	C an..3	**D**			92 = Vergeben vom Käufer oder seinem Agenten 91 = Vergeben vom Lieferanten oder seinem Agenten
Farbe	7008	C an..256	**O**		**R**	Die Länge des DE 7008 ist auf 70 Stellen begrenzt. Größere Längen müssen bilateral abgestimmt werden.
	7008	C an..256	**O**		**N**	
	3453	C an..3	**O**			DE = Deutsch EN = Englisch ISO 639 2-Alpha Code

Dokumentation zum Segment:

Segmentstatus: Kann

Dieses Segment wird zur Beschreibung der aktuellen Position benutzt.
Mit diesem Segment wird z.B. in einer Textilrechnung die Farbe mitgeteilt, sofern sie nicht in der EAN codiert ist.
Die Farbbezeichnung geschieht in Klartext unter Verwendung des Codewertes F in DE 7077. Wird zusätzlich ein Farbcode in DE 7009 angegeben, enthält DE 7077 den Codewert B.

Beispiel: IMD+B+35::9+Col3012::91:PINK::DE'
Farbe: Pink (Z.B. bei Textil)

6. Segmentlayout

1.Positions-Teil für fakturierte Einheit

Segmentnummer: 83

SG26	- C	9999999 -	LIN-PIA-IMD-MEA-QTY-ALI-DTM-GIN-FTX-SG27-SG29-SG30-SG31-SG33-SG34-SG35-SG39-SG45
IMD	- C	99 -	Produkt-/Leistungsbeschreibung

Beschreibung:

Zur Beschreibung der Produkt-/Leistungsposition in vereinbartem oder freiem Format.

Betriebswirtschaftlicher Begriff	DE	EDIFACT	EAN	*	GER	Beschreibung
	7077	C an..3	**O**	*		B = Code und Text
	C272	C	**O**		**N**	
	7081	C an..3	**N**			
	1131	C an..17	**N**			
	3055	C an..3	**N**			
	C273	C	**R**			
	7009	C an..17	**O**		**R**	FA = Zählwertfaktor (GS1_DE-Code)
	1131	C an..17	**O**		**N**	
	3055	C an..3	**C**			246 = GS1 Germany
Zählwertfaktor	7008	C an..256	**O**		**R**	Die Länge des DE 7008 ist auf 70 Stellen begrenzt. Größere Längen müssen bilateral abgestimmt werden.
	7008	C an..256	**O**		**N**	
	3453	C an..3	**O**			DE = Deutsch EN = Englisch ISO 639 2-Alpha Code

Dokumentation zum Segment:

Segmentstatus: Kann

Mit diesem Segment wird in einer Energierechnung der Zählwertfaktor mitgeteilt.
Der Zählwertfaktor ist ein Faktor bei der Preisberechnung.

Beispiel: IMD+B++FA::246:1::DE'
Zählwertfaktor 1,0

6. Segmentlayout

1.Positions-Teil für fakturierte Einheit

Segmentnummer: 84

SG26	- C	9999999 -	LIN-PIA-IMD-MEA-QTY-ALI-DTM-GIN-FTX-SG27-SG29-SG30-SG31-SG33-SG34-SG35-SG39-SG45
IMD	- C	99 -	Produkt-/Leistungsbeschreibung

Beschreibung:

Zur Beschreibung der Produkt-/Leistungsposition in vereinbartem oder freiem Format.

Betriebswirtschaftlicher Begriff	DE	EDIFACT	EAN	*	GER	Beschreibung
	7077	C an..3	**O**	*		B = Code und Text
	C272	C	**O**		**N**	
	7081	C an..3	**N**			
	1131	C an..17	**N**			
	3055	C an..3	**N**			
	C273	C	**R**			
	7009	C an..17	**O**		**R**	ZU = Zustandszahl (GS1_DE-Code)
	1131	C an..17	**O**		**N**	
	3055	C an..3	**C**			246 = GS1 Germany
Zustandszahl	7008	C an..256	**O**		**R**	Die Länge des DE 7008 ist auf 70 Stellen begrenzt. Größere Längen müssen bilateral abgestimmt werden.
	7008	C an..256	**O**		**N**	
	3453	C an..3	**O**			DE = Deutsch EN = Englisch ISO 639 2-Alpha Code

Dokumentation zum Segment:

Segmentstatus: Kann

Mit diesem Segment wird in einer Energierechnung die Zustandszahl mitgeteilt.
Die Zustandszahl beschreibt das Verhältnis eines Gasvolumens im Normzustand zum Gasvolumen im Betriebszustand.

Beispiel: IMD+B++FA::246:0.966::DE'
Zustandszahl 0,966

6. Segmentlayout

1.Positions-Teil für fakturierte Einheit

Segmentnummer: 85

SG26	- C	9999999 -	LIN-PIA-IMD-MEA-QTY-ALI-DTM-GIN-FTX-SG27-SG29-SG30-SG31-SG33-SG34-SG35-SG39-SG45
IMD	- C	99 -	Produkt-/Leistungsbeschreibung

Beschreibung:

Zur Beschreibung der Produkt-/Leistungsposition in vereinbartem oder freiem Format.

Betriebswirtschaftlicher Begriff	DE	EDIFACT	EAN	*	GER	Beschreibung
	7077	C an..3	**O**	*		B = Code und Text
	C272	C	**O**		**N**	
	7081	C an..3	**N**			
	1131	C an..17	**N**			
	3055	C an..3	**N**			
	C273	C	**R**			
	7009	C an..17	**O**		**R**	BW = Brennwert (GS1_DE-Code)
	1131	C an..17	**O**		**N**	
	3055	C an..3	**C**			246 = GS1 Germany
Brennwert	7008	C an..256	**O**		**R**	Die Länge des DE 7008 ist auf 70 Stellen begrenzt. Größere Längen müssen bilateral abgestimmt werden.
	7008	C an..256	**O**		**N**	
	3453	C an..3	**O**			DE = Deutsch EN = Englisch ISO 639 2-Alpha Code

Dokumentation zum Segment:

Segmentstatus: Kann

Mit diesem Segment wird in einer Energierechnung der Brennwert mitgeteilt.
Der Brennwert eines Brennstoffs gibt die Wärmemenge an, die bei der Verbrennung und anschließender Abkühlung der Verbrennungsgase auf 25 Grad Celsius erzeugt wird.

Beispiel: IMD+B++BW::246:11.1123::DE'
Brennwert 11,1123

6. Segmentlayout

1.Positions-Teil für fakturierte Einheit

Segmentnummer: 86

SG26	- C	9999999 -	LIN-PIA-IMD-MEA-QTY-ALI-DTM-GIN-FTX-SG27-SG29-SG30-SG31-SG33-SG34-SG35-SG39-SG45
MEA	- C	5 -	Maße und Gewichte

Beschreibung:

Zur Angabe von Maßen einschließlich Toleranzen, Gewichte und Zählerergebnisse.

Betriebswirtschaftlicher Begriff	DE	EDIFACT	EAN	*	GER	Beschreibung
	6311	M an..3	**M**			AAI = Gewicht einer Position
	C502	C	**A**			
	6313	C an..3	**A**			AAA = Nettogewicht einer Einheit AAB = Bruttogewicht einer Einheit
	6321	C an..3	**O**		**N**	
	6155	C an..17	**N**			
	6154	C an..70	**N**			
	C174	C	**R**			
	6411	M an..3	**M**			GRM = Gramm KGM = Kilogramm
Artikelgewicht	6314	C an..18	**O**			

Dokumentation zum Segment:

Segmentstatus: Kann

Das MEA-Segment wird hier auf Hauptpositionsebene nur dann benutzt, wenn Verbrauchereinheiten fakturiert werden, ansonsten wird die Angabe auf Unterpositionsebene mitgeteilt. In diesem MEA-Segment wird das Gewicht einer fakturierten Einheit mitgeteilt.

Beispiel: MEA+AAI+AAA+GRM:6370'
Der Artikel wiegt 63,7 kg netto

6. Segmentlayout

1.Positions-Teil für fakturierte Einheit

Segmentnummer: 87

SG26	- C	9999999 -	LIN-PIA-IMD-MEA-QTY-ALI-DTM-GIN-FTX-SG27-SG29-SG30-SG31-SG33-SG34-SG35-SG39-SG45
MEA	- C	5 -	Maße und Gewichte

Beschreibung:

Zur Angabe von Maßen einschließlich Toleranzen, Gewichte und Zählerergebnisse.

Betriebswirtschaftlicher Begriff	DE	EDIFACT	EAN	*	GER	Beschreibung
	6311	M an..3	**M**			PD = Physische Größe (bestelltes Produkt)
	C502	C	**A**			
	6313	C an..3	**A**			HT = Höhenmaßangabe LN = Längenmaßangabe WD = Breitenabmessungen
	6321	C an..3	**O**		**N**	
	6155	C an..17	**N**			
	6154	C an..70	**N**			
	C174	C	**R**			
	6411	M an..3	**M**			MMT = Millimeter Alle Codes der Codeliste sind zugelassen
Größe	6314	C an..18	**O**			

Dokumentation zum Segment:

Segmentstatus: Kann

Dieses MEA-Segment kann Größenangaben enthalten. In diesem MEA-Segment wird die Größe einer fakturierten Einheit mitgeteilt.

Beispiel: MEA+PD+HT+MMT:112'
Der Artikel ist 112 mm hoch

6. Segmentlayout

1.Positions-Teil für fakturierte Einheit

Segmentnummer: 88

SG26	- C	9999999 -	LIN-PIA-IMD-MEA-QTY-ALI-DTM-GIN-FTX-SG27-SG29-SG30-SG31-SG33-SG34-SG35-SG39-SG45
QTY	- C	5 -	Menge

Beschreibung:

Zur Angabe einer zugehörigen Menge.

Betriebswirtschaftlicher Begriff	DE	EDIFACT	EAN	*	GER	Beschreibung
	C186	M	**M**			
	6063	M an..3	**M**	*		47 = Berechnete Menge
Mengenangabe berechnet	6060	M an..35	**M**			Anmerkung: Nur numerische Werte zugelassen.
	6411	C an..3	**D**			DAY = Tag HUR = Stunde KTM = Kilometer KWH = Kilowatt Stunde KWT = Kilowatt Alle Codewerte aus EANCOM-Codeliste 6411 verfügbar

Dokumentation zum Segment:

Segmentstatus: Muß

Dieses Segment wird zur Angabe der fakturierten Menge der aktuellen Position benutzt.

Das DE 6411 wird nur bei mengenvariablen Artikel verwendet. Ist das DE leer, handelt es sich um Stück des Artikels.

Beispiel: QTY+47:11:DAY'
11 Tage werden fakturiert.

6. Segmentlayout

1.Positions-Teil für fakturierte Einheit

Segmentnummer: 89

SG26	- C	9999999 -	LIN-PIA-IMD-MEA-QTY-ALI-DTM-GIN-FTX-SG27-SG29-SG30-SG31-SG33-SG34-SG35-SG39-SG45
QTY	- C	5 -	Menge

Beschreibung:

Zur Angabe einer zugehörigen Menge.

Betriebswirtschaftlicher Begriff	DE	EDIFACT	EAN	*	GER	Beschreibung
	C186	M	**M**			
	6063	M an..3	**M**	*		192 = Menge ohne Berechnung
Menge ohne Berechnung	6060	M an..35	**M**			Anmerkung: Nur numerische Werte zugelassen.
	6411	C an..3	**D**			DAY = Tag HUR = Stunde KTM = Kilometer KWH = Kilowatt Stunde KWT = Kilowatt Alle Codewerte aus EANCOM-Codeliste 6411 verfügbar

Dokumentation zum Segment:

Segmentstatus: Kann

Dieses Segment kann zur Angabe von Mengen ohne Berechnung benutzt werden.

Es muß bilateral abgesprochen werden, ob mehr als eine Mengenangabe je Position zulässig ist.

Bezüglich der Anwendungsmöglichkeiten siehe "Vereinbarungen zum Positionsteil" im Kapitel "Einführung".

Beispiel: QTY+192:1:HUR'
1 Stunde ohne Berechnung.

6. Segmentlayout

1.Positions-Teil für fakturierte Einheit

Segmentnummer: 90

SG26	- C	9999999 -	LIN-PIA-IMD-MEA-QTY-ALI-DTM-GIN-FTX-SG27-SG29-SG30-SG31-SG33-SG34-SG35-SG39-SG45
QTY	- C	5 -	Menge

Beschreibung:

Zur Angabe einer zugehörigen Menge.

Betriebswirtschaftlicher Begriff	DE	EDIFACT	EAN	*	GER	Beschreibung
	C186	M	**M**			
	6063	M an..3	**M**	*		48 = Empfangene Menge
Empfangene Menge	6060	M an..35	**M**			Anmerkung: Nur numerische Werte zugelassen.
	6411	C an..3	**D**			KGM = Kilogramm LTR = Liter MTR = Meter MTQ = Kubikmeter DAY = Tag HUR = Stunde KTM = Kilometer Alle Codewerte aus EANCOM-Codeliste 6411 verfügbar

Dokumentation zum Segment:

Segmentstatus: Kann

Dieses Segment kann zur Angabe von empfangenen Mengen benutzt werden, z.B. vom Energielieferanten oder tatsächlich gefahrene Kilometer bei Leihwagen.

Es muß bilateral abgesprochen werden, ob mehr als eine Mengenangabe je Position zulässig ist.

Das DE 6411 wird nur bei mengenvariablen Artikel verwendet. Ist das DE leer, handelt es sich um Stück des Artikels.

Beispiel: QTY+48:8354:LTR'
8354 Liter.

6. Segmentlayout

1.Positions-Teil für fakturierte Einheit

Segmentnummer: 91

SG26	- C	9999999 -	LIN-PIA-IMD-MEA-QTY-ALI-DTM-GIN-FTX-SG27-SG29-SG30-SG31-SG33-SG34-SG35-SG39-SG45
QTY	- C	5 -	Menge

Beschreibung:

Zur Angabe einer zugehörigen Menge.

Betriebswirtschaftlicher Begriff	DE	EDIFACT	EAN	*	GER	Beschreibung
	C186	M	**M**			
	6063	M an..3	**M**	*		66 = Vereinbarte Menge
Frei-Menge	6060	M an..35	**M**			Anmerkung: Nur numerische Werte zugelassen.
	6411	C an..3	**D**			KGM = Kilogramm MTQ = Kubikmeter KTM = Kilometer Alle Codewerte aus EANCOM-Codeliste 6411 verfügbar

Dokumentation zum Segment:

Segmentstatus: Kann

Dieses Segment kann zur Angabe von vereinbarten Mengen benutzt werden, z.B. freie Kilometer bei Leihwagen.

Es muß bilateral abgesprochen werden, ob mehr als eine Mengenangabe je Position zulässig ist.

Das DE 6411 wird nur bei mengenvariablen Artikel verwendet. Ist das DE leer, handelt es sich um Stück des Artikels.

Beispiel: QTY+66:500:KTM'
500 km incl.

6. Segmentlayout

1.Positions-Teil für fakturierte Einheit

Segmentnummer: 92

SG26	- C	9999999 -	LIN-PIA-IMD-MEA-QTY-ALI-DTM-GIN-FTX-SG27-SG29-SG30-SG31-SG33-SG34-SG35-SG39-SG45
QTY	- C	5 -	Menge

Beschreibung:

Zur Angabe einer zugehörigen Menge.

Betriebswirtschaftlicher Begriff	DE	EDIFACT	EAN	*	GER	Beschreibung
	C186	M	**M**			
	6063	M an..3	**M**	*		396 = Vorherige Zählerablesung durch den Lieferanten
Vorheriger Zählerstand	6060	M an..35	**M**			Anmerkung: Nur numerische Werte zugelassen.
	6411	C an..3	**D**			LTR = Liter DAY = Tag HUR = Stunde KTM = Kilometer KWH = Kilowatt Stunde

Dokumentation zum Segment:

Segmentstatus: Kann

Dieses Segment kann vom Energielieferanten zur Angabe des vorherigen Zählerstands benutzt werden.

Es muß bilateral abgesprochen werden, ob mehr als eine Mengenangabe je Position zulässig ist.

Das DE 6411 wird nur bei mengenvariablen Produkten verwendet. Ist das DE leer, handelt es sich um Stück des Produkts.

Beispiel: QTY+396:3245678:KWH'
Vorheriger Zählerstand: 3245678 kwh

6. Segmentlayout

1.Positions-Teil für fakturierte Einheit

Segmentnummer: 93

SG26	- C	9999999 -	LIN-PIA-IMD-MEA-QTY-ALI-DTM-GIN-FTX-SG27-SG29-SG30-SG31-SG33-SG34-SG35-SG39-SG45
QTY	- C	5 -	Menge

Beschreibung:

Zur Angabe einer zugehörigen Menge.

Betriebswirtschaftlicher Begriff	DE	EDIFACT	EAN	*	GER	Beschreibung
	C186	M	**M**			
	6063	M an..3	**M**	*		397 = Letzte Zählerablesung durch den Lieferanten
Letzte Zählerablesung	6060	M an..35	**M**			Anmerkung: Nur numerische Werte zugelassen.
	6411	C an..3	**D**			LTR = Liter DAY = Tag HUR = Stunde KTM = Kilometer KWH = Kilowatt Stunde

Dokumentation zum Segment:

Segmentstatus: Kann

Dieses Segment kann zur Angabe des letzten Zählerstandes benutzt werden.

Es muß bilateral abgesprochen werden, ob mehr als eine Mengenangabe je Position zulässig ist.

Das DE 6411 wird nur bei mengenvariablen Produkten verwendet. Ist das DE leer, handelt es sich um Stück des Produkts.

Beispiel: QTY+397:3345678:KWH'
Letzte Zählerablesung: 3345678 kwh

6. Segmentlayout

1.Positions-Teil für fakturierte Einheit

Segmentnummer: 94

SG26	- C	9999999 -	LIN-PIA-IMD-MEA-QTY-ALI-DTM-GIN-FTX-SG27-SG29-SG30-SG31-SG33-SG34-SG35-SG39-SG45
DTM	- C	35 -	Datum/Uhrzeit/Zeitspanne

Beschreibung:

Zur Angabe eines Datums und/oder einer Uhrzeit oder einer Zeitspanne.

Betriebswirtschaftlicher Begriff	DE	EDIFACT	EAN	*	GER	Beschreibung
	C507	M	**M**			
	2005	M an..3	**M**	*		35 = Lieferdatum/-zeit, tatsächliches
Lieferdatum (Position)	2380	C an..35	**R**			
	2379	C an..3	**R**			102 = JJJJMMTT 203 = JJJJMMTTHHMM 718 = JJJJMMTT-JJJJMMTT

Dokumentation zum Segment:

Segmentstatus: Kann

DE 2005 = 35, Lieferdatum (-datum/-zeit,) tatsächliches: Datum, zu dem der Lieferant die Waren geliefert hat. Das tatsächliche Lieferdatum entspricht im steuerrechtlichen Sinne dem Leistungssdatum.

Beispiel: DTM+35:20030315:102'
Die Lieferung erfolgte am 15.03.2003

6. Segmentlayout

1.Positions-Teil für fakturierte Einheit

Segmentnummer: 95

SG26	- C	9999999	-	LIN-PIA-IMD-MEA-QTY-ALI-DTM-GIN-FTX-SG27-SG29-SG30-SG31-SG33-SG34-SG35-SG39-SG45
DTM	- C	35	-	Datum/Uhrzeit/Zeitspanne

Beschreibung:

Zur Angabe eines Datums und/oder einer Uhrzeit oder einer Zeitspanne.

Betriebswirtschaftlicher Begriff	DE	EDIFACT	EAN	*	GER	Beschreibung
	C507	M	**M**			
	2005	M an..3	**M**	*		263 = Abrechnungszeitraum
Abrechnungszeitraum (Position)	2380	C an..35	**M**			
	2379	C an..3	**M**			610 = JJJJMM 718 = JJJJMMTT-JJJJMMTT 719 = JJJJMMTTHHMM-JJJJMMTTHHMM

Dokumentation zum Segment:

Segmentstatus: Kann

Dieses Segment wird zur Angabe des Abrechnungszeitraums benutzt.
Es kann z.B. benutzt werden, um einen Preiswechsel im Gesamt-Abrechnungszeitraum (Angabe im Kopfteil) zuzuordnen.

Beispiel: DTM+263:2003102620031029:718'
Dieses Beispiel zeigt den Abrechnungszeitraum vom 26. Oktober 2003 bis 29.Oktober 2003.

6. Segmentlayout

1.Positions-Teil für fakturierte Einheit

Segmentnummer: 96

SG26	- C	9999999 -	LIN-PIA-IMD-MEA-QTY-ALI-DTM-GIN-FTX-SG27-SG29-SG30-SG31-SG33-SG34-SG35-SG39-SG45
GIN	- C	1000 -	Waren-Identifikationsnummer

Beschreibung:

Zur Angabe bestimmter Kennzeichnungsnummern entweder in Form von Einzelnummern oder von Nummernbereichen.

Betriebswirtschaftlicher Begriff	DE	EDIFACT	EAN	*	GER	Beschreibung
	7405	M an..3	**M**	*		BN = Seriennummer
	C208	M	**M**			
Seriennummer 1 (von)	7402	M an..35	**M**			
Seriennummer 1 (bis)	7402	C an..35	**O**			
	C208	C	**O**			
	7402	M an..35	**M**			Seriennummer 2 (von)
	7402	C an..35	**O**			Seriennummer 2 (bis)
	C208	C	**O**			
	7402	M an..35	**M**			Seriennummer 3 (von)
	7402	C an..35	**O**			Seriennummer 3 (bis)
	C208	C	**O**			
	7402	M an..35	**M**			Seriennummer 4 (von)
	7402	C an..35	**O**			Seriennummer 4 (bis)
	C208	C	**O**			
	7402	M an..35	**M**			Seriennummer 5 (von)
	7402	C an..35	**O**			Seriennummer 5 (bis)

Dokumentation zum Segment:

Segmentstatus: Kann

Dieses Segment wird zur Anzeige von Seriennummern verwendet.
Die Seriennummer kommt z.B. bei der Wartung von Kopiergeräten zur Anwendung.

Beispiel: GIN+BN+12345:22345'
Seriennummer

6. Segmentlayout

1.Positions-Teil für fakturierte Einheit

Segmentnummer: 97

SG26	- C	9999999 -	LIN-PIA-IMD-MEA-QTY-ALI-DTM-GIN-FTX-SG27-SG29-SG30-SG31-SG33-SG34-SG35-SG39-SG45
FTX	- C	99 -	Freier Text

Beschreibung:

Zur Angabe von unformatiertem oder codiertem Text.

Betriebswirtschaftlicher Begriff	DE	EDIFACT	EAN	*	GER	Beschreibung
	4451	M an..3	**M**			ZZZ = Gegenseitig vereinbart
	4453	C an..3	**O**	*		1 = Text für nachfolgenden Gebrauch
	C107	C	**D**			
	4441	M an..17	**M**			
	C108	C	**D**			
Freitext (Position)	4440	M an..512	**M**			
	4440	C an..512	**O**			
	4440	C an..512	**O**			
	4440	C an..512	**O**			
	4440	C an..512	**O**			
	3453	C an..3	**D**			ISO 639 2-Alpha Code DE = Deutsch EN = Englisch

Dokumentation zum Segment:

Segmentstatus: Kann

Die Anwendung dieses Segments in freier Form wird nicht empfohlen, weil das die automatische Bearbeitung der Rechnung verhindert. Eine bessere Möglichkeit stellt die Vereinbarung codierter Referenzen (Schlüssel) dar, die die automatische Bearbeitung ermöglichen und die Anzahl der zu übertragenden Zeichen und Bearbeitungskosten reduziert. Die Standardtexte sollten zwischen den Austauschpartnern bilateral vereinbart werden und können gesetzliche und andere Anforderungen erfüllen.
Das Vorkommen dieses FTX-Segments beeinflußt die Verarbeitung der Nachricht nicht; z.B. kann eine Begründung für Nachlieferungen mitgeteilt werden.

Beispiel: FTX+ZZZ+1++FREIER TEXT:FREETEXT:FREIER TEXT:FREE TEXT:FREIER TEXT+DE'
Möglichkeit der Angabe von Freitext.

6. Segmentlayout

1.Positions-Teil für fakturierte Einheit

Segmentnummer: 98

SG26	- C	9999999	-	LIN-PIA-IMD-MEA-QTY-ALI-DTM-GIN-FTX-SG27-SG29-SG30-SG31-SG33-SG34-SG35-SG39-SG45
SG27	- C	99	-	MOA
MOA	- M	1	-	Geldbetrag

Beschreibung:

Zur Angabe eines Geldbetrages.

Betriebswirtschaftlicher Begriff	DE	EDIFACT	EAN	*	GER	Beschreibung
	C516	M	**M**			
	5025	M an..3	**M**			203 = Positionsbetrag
Positionsbetrag	5004	C n..35	**R**			

Dokumentation zum Segment:

Segmentstatus: Muß, außer: Werden Inhaltsartikel aus einem Display/Sortiment fakturiert, wird dieses Segment weggelassen.

Dieses Segment dient der Angabe des Positionswertes.

Wenn der im PRI-Segment angegebene Preis ein Bruttopreis ist, errechnet sich der Positionsbetrag = (Menge * Preis je Einheit) + Zuschläge - Abschläge. Sofern vorhanden, müssen Zu-/Abschläge angegeben werden.

Wenn der im PRI-Segment angegebene Preis ein Nettopreis ist, errechnet sich der Positionsbetrag = (Menge * Preis).

Wichtiger Hinweis:

JE NACHRICHT DARF NUR EINES DER BEIDEN VEFAHREN VERWENDET WERDEN

Beispiel: MOA+203:108.13'
Der Nettowarenwert beträgt 108,13 EURO.

6. Segmentlayout

1.Positions-Teil für fakturierte Einheit

Segmentnummer: 99

SG26	- C	9999999	-	LIN-PIA-IMD-MEA-QTY-ALI-DTM-GIN-FTX-SG27-SG29-SG30-SG31-SG33-SG34-SG35-SG39-SG45
SG27	- C	99	-	MOA
MOA	- M	1	-	Geldbetrag

Beschreibung:

Zur Angabe eines Geldbetrages.

Betriebswirtschaftlicher Begriff	DE	EDIFACT	EAN	*	GER	Beschreibung
	C516	M	**M**			
	5025	M an..3	**M**			131 = Gesamtzu-/abschläge
Artikelgesamtkondition	5004	C n..35	**R**			

Dokumentation zum Segment:

Segmentstatus: Kann, außer: Werden Inhaltsartikel aus einem Display/Sortiment fakturiert, wird dieses Segment weggelassen.

Dieses Segment muß dann angegeben werden, wenn rechnerisch wirksame Konditionen auf Artikelebene vorhanden sind. Es beinhaltet die Summe aller Konditionen, die den Nettowarenwert dieser Position beeinflussen.
Hinweis DE 5004: >>>>> Der Betrag muß vorzeichengerecht mitgeteilt werden <<<<<

Beispiel: MOA+131:-1.65'
Die Rabatte für diese Position belaufen sich auf 1,65 EURO.

6. Segmentlayout

1.Positions-Teil für fakturierte Einheit

Segmentnummer: 100

SG26	- C	9999999	-	LIN-PIA-IMD-MEA-QTY-ALI-DTM-GIN-FTX-SG27-SG29-SG30-SG31-SG33-SG34-SG35-SG39-SG45
SG29	- C	25	-	PRI
PRI	- M	1	-	Preisangaben

Beschreibung:

Zur Angabe von Preisinformationen.

Betriebswirtschaftlicher Begriff	DE	EDIFACT	EAN	*	GER	Beschreibung
	C509	C	**R**			
	5125	M an..3	**M**			AAB = Bruttokalkulation
Einzelpreis je fakturierter Einheit brutto	5118	C n..15	**R**			
	5375	C an..3	**O**		**N**	
	5387	C an..3	**O**			
Preisbasis-Menge	5284	C n..9	**D**			
	6411	C an..3	**D**			DAY = Tag HUR = Stunde KTM = Kilometer KWH = Kilowatt Stunde KWT = Kilowatt Alle Codewerte aus EANCOM-Codeliste 6411 verfügbar

Dokumentation zum Segment:

Segmentstatus: Muß

Dieses Segment muß benutzt werden, um Preisangaben für die Berechnung des Warenwertes anzugeben.
Der Code in DE 6411 muss mit dem Code des DE 6411 aus dem QTY-Segment korrespondieren.

Beispiel: PRI+AAB:9.98:::1:PCE'
Der Bruttopreis je Stück beträgt 9,98 EURO.

6. Segmentlayout

1.Positions-Teil für fakturierte Einheit

Segmentnummer: 101

SG26	- C	9999999	-	LIN-PIA-IMD-MEA-QTY-ALI-DTM-GIN-FTX-SG27-SG29-SG30-SG31-SG33-SG34-SG35-SG39-SG45
SG30	- C	10	-	RFF-DTM
RFF	- M	1	-	Referenzangaben

Beschreibung:

Zur Angabe einer Referenz.

Betriebswirtschaftlicher Begriff	DE	EDIFACT	EAN	*	GER	Beschreibung
	C506	M	**M**			
	1153	M an..3	**M**			DQ = Lieferscheinnummer
Lieferschein (Position)	1154	C an..70	**R**			
Lieferscheinposition	1156	C an..6	**O**			

Dokumentation zum Segment:

Segmentstatus: Kann

Mit diesem Segment kann auf die Lieferscheinnummer referenziert werden.
Dieses Segment wird nur dann benutzt, wenn verschiedene Lieferungen auf Artikelebene der Rechnung kummuliert werden.
Mit dieser Angabe kann die Information aus dem Kopfteil überschrieben werden.

Beispiel: RFF+DQ:4714:1'
Die Nachricht referenziert auf den Lieferschein 4714, Position 1.

6. Segmentlayout

1.Positions-Teil für fakturierte Einheit

Segmentnummer: 102

SG26	- C	9999999	-	LIN-PIA-IMD-MEA-QTY-ALI-DTM-GIN-FTX-SG27-SG29-SG30-SG31-SG33-SG34-SG35-SG39-SG45
SG30	- C	10	-	RFF-DTM
DTM	- C	5	-	Datum/Uhrzeit/Zeitspanne

Beschreibung:

Zur Angabe eines Datums und/oder einer Uhrzeit oder einer Zeitspanne.

Betriebswirtschaftlicher Begriff	DE	EDIFACT	EAN	*	GER	Beschreibung
	C507	M	**M**			
	2005	M an..3	**M**	*		171 = Referenzdatum/-zeit
Lieferscheindatum (Position)	2380	C an..35	**R**			
	2379	C an..3	**R**			102 = JJJJMMTT

Dokumentation zum Segment:

Segmentstatus: Kann

Dieses Segment wird benutzt, um Datumsangaben zum vorangegangenen RFF-Segment zu machen.

Beispiel: DTM+171:20030301:102'
Das Lieferscheindatum lautet: 01.03.2003

6. Segmentlayout

1.Positions-Teil für fakturierte Einheit

Segmentnummer: 103

SG26	- C	9999999 -	LIN-PIA-IMD-MEA-QTY-ALI-DTM-GIN-FTX-SG27-SG29-SG30-SG31-SG33-SG34-SG35-SG39-SG45
SG30	- C	10 -	RFF-DTM
RFF	- M	1 -	Referenzangaben

Beschreibung:

Zur Angabe einer Referenz.

Betriebswirtschaftlicher Begriff	DE	EDIFACT	EAN	*	GER	Beschreibung
	C506	M	**M**			
	1153	M an..3	**M**			ON = Auftrags-/Bestellnummer (Käufer)
Bestellnummer (Position)	1154	C an..70	**R**			
Bestellpositionsnummer	1156	C an..6	**O**			

Dokumentation zum Segment:

Segmentstatus: Kann

Diese Segmentgruppe wird nur dann benutzt, wenn verschiedene Aufträge auf Artikelebene der Rechnung kummuliert werden.

Beispiel: RFF+ON:4711:1'
Die Nachricht referenziert auf die Bestellung 4711, Position 1 des Kunden.

6. Segmentlayout

1.Positions-Teil für fakturierte Einheit

Segmentnummer: 104

SG26	- C	9999999	-	LIN-PIA-IMD-MEA-QTY-ALI-DTM-GIN-FTX-SG27-SG29-SG30-SG31-SG33-SG34-SG35-SG39-SG45
SG30	- C	10	-	RFF-DTM
DTM	- C	5	-	Datum/Uhrzeit/Zeitspanne

Beschreibung:

Zur Angabe eines Datums und/oder einer Uhrzeit oder einer Zeitspanne.

Betriebswirtschaftlicher Begriff	DE	EDIFACT	EAN	*	GER	Beschreibung
	C507	M	**M**			
	2005	M an..3	**M**	*		171 = Referenzdatum/-zeit
Referenzdatum Bestellnummer	2380	C an..35	**R**			
	2379	C an..3	**R**			102 = JJJJMMTT

Dokumentation zum Segment:

Segmentstatus: Kann

Dieses Segment wird benutzt, um Datumsangaben zum vorangegangenen RFF-Segment zu machen.

Beispiel: DTM+171:20030301:102'
Der Kundenauftrag ist vom 01.03.2003

6. Segmentlayout

1.Positions-Teil für fakturierte Einheit

Segmentnummer: 105

SG26	- C	9999999 -	LIN-PIA-IMD-MEA-QTY-ALI-DTM-GIN-FTX-SG27-SG29-SG30-SG31-SG33-SG34-SG35-SG39-SG45
SG30	- C	10 -	RFF-DTM
RFF	- M	1 -	Referenzangaben

Beschreibung:

Zur Angabe einer Referenz.

Betriebswirtschaftlicher Begriff	DE	EDIFACT	EAN	*	GER	Beschreibung
	C506	M	**M**			
	1153	M an..3	**M**			VN = Auftragsnummer (Lieferant)
Auftragsnummer des Lieferanten (Position)	1154	C an..70	**R**			

Dokumentation zum Segment:

Segmentstatus: Kann

Mit diesem Segment kann auf die Auftragsnummer des Lieferanten referenziert werden.

Beispiel: RFF+VN:4711-L'
Die Nachricht referenziert auf die Auftragsnummer 4711-L des Lieferanten.

6. Segmentlayout

1.Positions-Teil für fakturierte Einheit

Segmentnummer: 106

SG26	- C	9999999	-	LIN-PIA-IMD-MEA-QTY-ALI-DTM-GIN-FTX-SG27-SG29-SG30-SG31-SG33-SG34-SG35-SG39-SG45
SG30	- C	10	-	RFF-DTM
DTM	- C	5	-	Datum/Uhrzeit/Zeitspanne

Beschreibung:

Zur Angabe eines Datums und/oder einer Uhrzeit oder einer Zeitspanne.

Betriebswirtschaftlicher Begriff	DE	EDIFACT	EAN	*	GER	Beschreibung
	C507	M	**M**			
	2005	M an..3	**M**	*		171 = Referenzdatum/-zeit
Auftragsdatum (Position)	2380	C an..35	**R**			
	2379	C an..3	**R**			102 = JJJJMMTT

Dokumentation zum Segment:

Segmentstatus: Kann

Dieses Segment wird benutzt, um Datumsangaben zum vorangegangenen RFF-Segment zu machen.

Beispiel: DTM+171:20030301:102'
Der Lieferantenauftrag ist vom 01.03.2003

6. Segmentlayout

1.Positions-Teil für fakturierte Einheit

Segmentnummer: 107

SG26	- C	9999999 -	LIN-PIA-IMD-MEA-QTY-ALI-DTM-GIN-FTX-SG27-SG29-SG30-SG31-SG33-SG34-SG35-SG39-SG45
SG30	- C	10 -	RFF-DTM
RFF	- M	1 -	Referenzangaben

Beschreibung:

Zur Angabe einer Referenz.

Betriebswirtschaftlicher Begriff	DE	EDIFACT	EAN	*	GER	Beschreibung
	C506	M	**M**			
	1153	M an..3	**M**			AJS = Vereinbarungs-Nummerr
Vertragsnummer beim Energielieferanten (Position)	1154	C an..70	**R**			

Dokumentation zum Segment:

Segmentstatus: Kann

Mit diesem Segment kann auf die Vertragsnummer beim Energie-Lieferanten referenziert werden.

Beispiel: RFF+AJS:8799-V'
Der Beleg referenziert auf Vertrags Nummer 8799-V.

6. Segmentlayout

1.Positions-Teil für fakturierte Einheit

Segmentnummer: 108

SG26	- C	9999999	-	LIN-PIA-IMD-MEA-QTY-ALI-DTM-GIN-FTX-SG27-SG29-SG30-SG31-SG33-SG34-SG35-SG39-SG45
SG30	- C	10	-	RFF-DTM
DTM	- C	5	-	Datum/Uhrzeit/Zeitspanne

Beschreibung:

Zur Angabe eines Datums und/oder einer Uhrzeit oder einer Zeitspanne.

Betriebswirtschaftlicher Begriff	DE	EDIFACT	EAN	*	GER	Beschreibung
	C507	M	**M**			
	2005	M an..3	**M**	*		171 = Referenzdatum/-zeit
Datum des Vertrags (Position)	2380	C an..35	**R**			
	2379	C an..3	**R**			102 = JJJJMMTT

Dokumentation zum Segment:

Segmentstatus: Kann

Dieses Segment wird benutzt, um Datumsangaben zum vorangegangenen RFF-Segment zu machen.

Beispiel: DTM+171:20030301:102'
Das Datum des Vertrags lautet: 01.03.2003

6. Segmentlayout

1.Positions-Teil für fakturierte Einheit

Segmentnummer: 109

SG26	- C	9999999	-	LIN-PIA-IMD-MEA-QTY-ALI-DTM-GIN-FTX-SG27-SG29-SG30-SG31-SG33-SG34-SG35-SG39-SG45
SG30	- C	10	-	RFF-DTM
RFF	- M	1	-	Referenzangaben

Beschreibung:

Zur Angabe einer Referenz.

Betriebswirtschaftlicher Begriff	DE	EDIFACT	EAN	*	GER	Beschreibung
	C506	M	**M**			
	1153	M an..3	**M**			CU = Referenznummer des Versenders
Referenz des Versenders	1154	C an..70	**R**			

Dokumentation zum Segment:

Segmentstatus: Kann

Dieses Segment wird benutzt, wenn Referenzen wie z.B. Autonummern oder Flugnummern mitgeteilt werden.

Beispiel: RFF+CU:11234-125'
Die Referenz des Versenders ist 11234-125.

6. Segmentlayout

1.Positions-Teil für fakturierte Einheit

Segmentnummer: 110

SG26	- C	9999999	-	LIN-PIA-IMD-MEA-QTY-ALI-DTM-GIN-FTX-SG27-SG29-SG30-SG31-SG33-SG34-SG35-SG39-SG45
SG30	- C	10	-	RFF-DTM
DTM	- C	5	-	Datum/Uhrzeit/Zeitspanne

Beschreibung:

Zur Angabe eines Datums und/oder einer Uhrzeit oder einer Zeitspanne.

Betriebswirtschaftlicher Begriff	DE	EDIFACT	EAN	*	GER	Beschreibung
	C507	M	**M**			
	2005	M an..3	**M**	*		171 = Referenzdatum/-zeit
Referenzdatum des Versenders	2380	C an..35	**R**			
	2379	C an..3	**R**			102 = JJJJMMTT

Dokumentation zum Segment:

Segmentstatus: Kann

Dieses Segment wird benutzt, um Datumsangaben zum vorangegangenen RFF-Segment zu machen.

Beispiel: DTM+171:20030301:102'
Das Referenzdatum des Versenders ist vom 01.03.2003

6. Segmentlayout

1.Positions-Teil für fakturierte Einheit

Segmentnummer: 111

SG26	- C	9999999	-	LIN-PIA-IMD-MEA-QTY-ALI-DTM-GIN-FTX-SG27-SG29-SG30-SG31-SG33-SG34-SG35-SG39-SG45
SG30	- C	10	-	RFF-DTM
RFF	- M	1	-	Referenzangaben

Beschreibung:

Zur Angabe einer Referenz.

Betriebswirtschaftlicher Begriff	DE	EDIFACT	EAN	*	GER	Beschreibung
	C506	M	**M**			
	1153	M an..3	**M**			XA8 = Kreditkarten-Nummer (SWIFT-Code)
Kreditkarten-/Tankkarten-Nummer	1154	C an..70	**R**			

Dokumentation zum Segment:

Segmentstatus: Kann

Dieses Segment wird benutzt, wenn Referenzen wie z.B. Kreditkarten- oder Tankkartennummern mitgeteilt werden.

Beispiel: RFF+XA8:11234-125'
Die Kreditkartennummer ist 11234-125.

6. Segmentlayout

1.Positions-Teil für fakturierte Einheit

Segmentnummer: 112

SG26	- C	9999999	-	LIN-PIA-IMD-MEA-QTY-ALI-DTM-GIN-FTX-SG27-SG29-SG30-SG31-SG33-SG34-SG35-SG39-SG45
SG30	- C	10	-	RFF-DTM
DTM	- C	5	-	Datum/Uhrzeit/Zeitspanne

Beschreibung:

Zur Angabe eines Datums und/oder einer Uhrzeit oder einer Zeitspanne.

Betriebswirtschaftlicher Begriff	DE	EDIFACT	EAN	*	GER	Beschreibung
	C507	M	**M**			
	2005	M an..3	**M**	*		171 = Referenzdatum/-zeit
Referenzdatum der Kreditkarte	2380	C an..35	**R**			
	2379	C an..3	**R**			102 = JJJJMMTT

Dokumentation zum Segment:

Segmentstatus: Kann

Dieses Segment wird benutzt, um Datumsangaben zum vorangegangenen RFF-Segment zu machen.

Beispiel: DTM+171:20030301:102'
Das Referenzdatum der Kreditkarte ist vom 01.03.2003

6. Segmentlayout

1.Positions-Teil für fakturierte Einheit

Segmentnummer: 113

SG26	- C	9999999	-	LIN-PIA-IMD-MEA-QTY-ALI-DTM-GIN-FTX-SG27-SG29-SG30-SG31-SG33-SG34-SG35-SG39-SG45
SG30	- C	10	-	RFF
RFF	- M	1	-	Referenzangaben

Beschreibung:

Zur Angabe einer Referenz.

Betriebswirtschaftlicher Begriff	DE	EDIFACT	EAN	*	GER	Beschreibung
	C506	M	**M**			
	1153	M an..3	**M**			MG = Nummer eines Zählers
Nummer eines Zählers	1154	C an..70	**R**			

Dokumentation zum Segment:

Segmentstatus: Kann

Dieses Segment wird benutzt, wenn die Nummer eines Zählers mitgeteilt wird.

Beispiel: RFF+MG:5555-125'
Die Zählernummer ist 5555-125.

6. Segmentlayout

1.Positions-Teil für fakturierte Einheit

Segmentnummer: 114

SG26	- C	9999999	-	LIN-PIA-IMD-MEA-QTY-ALI-DTM-GIN-FTX-SG27-SG29-SG30-SG31-SG33-SG34-SG35-SG39-SG45
SG31	- C	10	-	PAC-MEA-SG32
PAC	- M	1	-	Packstück/Verpackung

Beschreibung:

Zur Angabe der Anzahl und der Art der Packstücke/physischen Einheiten.

Betriebswirtschaftlicher Begriff	DE	EDIFACT	EAN	*	GER	Beschreibung
Anzahl Packstücke	7224	C n..8	**R**			
	C531	C	**O**		**N**	
	7075	C an..3	**O**			
	7233	C an..3	**O**			
	7073	C an..3	**O**			
	C202	C	**O**			
	7065	C an..17	**A**		**O**	BG = Tüte, Beutel BX = Schachtel CS = Kiste CT = Karton Alle Codewerte aus EANCOM-Codeliste 7065 verfügbar

Dokumentation zum Segment:

Segmentstatus: Kann

Mit diesem Segment kann die Anzahl der Packstücke angegeben werden.

Beispiel: PAC+1++BG'
Die Position besteht aus 1 Packstück

6. Segmentlayout

1.Positions-Teil für fakturierte Einheit

Segmentnummer: 115

SG26	- C	9999999	-	LIN-PIA-IMD-MEA-QTY-ALI-DTM-GIN-FTX-SG27-SG29-SG30-SG31-SG33-SG34-SG35-SG39-SG45
SG31	- C	10	-	PAC-MEA-SG32
MEA	- C	10	-	Maße und Gewichte

Beschreibung:

Zur Angabe von Maßen einschließlich Toleranzen, Gewichte und Zählerergebnisse.

Betriebswirtschaftlicher Begriff	DE	EDIFACT	EAN	*	GER	Beschreibung
	6311	M an..3	**M**			AAI = Gewicht einer Position
	C502	C	**A**			
	6313	C an..3	**A**			AAB = Bruttogewicht einer Einheit
	6321	C an..3	**O**			12 = Tatsächlicher Wert
	6155	C an..17	**N**			
	6154	C an..70	**N**			
	C174	C	**R**			
	6411	M an..3	**M**			KGM = Kilogramm
Bruttogewicht Packstücke	6314	C an..18	**O**			

Dokumentation zum Segment:

Segmentstatus: Kann

Das MEA-Segment wird benutzt, um das Bruttogewicht der Packstücke mitzuteilen. In diesem MEA-Segment wird das Gesamtgewicht der im PAC-Segment angegebenen Packsücke mitgeteilt.

Beispiel: MEA+AAI+AAB:12+KGM:3.78'
Bruttogewicht der Packstücke.

6. Segmentlayout

1.Positions-Teil für fakturierte Einheit

Segmentnummer: 116

SG26	- C	9999999 -	LIN-PIA-IMD-MEA-QTY-ALI-DTM-GIN-FTX-SG27-SG29-SG30-SG31-SG33-SG34-SG35-SG39-SG45
SG31	- C	10 -	PAC-MEA-SG32
SG32	- C	10 -	PCI-GIN
PCI	- M	1 -	Packstückkennzeichnung

Beschreibung:

Zur Angabe der Kennzeichnung/Markierung und Etikettierung von Packstücken oder physischen Einheiten.

Betriebswirtschaftlicher Begriff	DE	EDIFACT	EAN	*	GER	Beschreibung
	4233	C an..3	**R**			33E = Ausgezeichnet mit der Nummer der Versandeinheit - NVE (GS1-Code) IEN = Packstück-Identitätsnummer (GS1-Code)
	C210	C	**O**			
Paketnummer	7102	M an..35	**M**			Dieses DE wird nur in Verbindung mit DE 4233 = IEN, ansonsten folgendes GIN-Segment benutzen. Die Paketnummer darf nur zusätzlich zur NVE verwendet werden.

Dokumentation zum Segment:

Segmentstatus: Kann

Dieses Segment dient der Packstückidentifikation.

Beispiel: PCI+IEN+12337616644'
Packstückidentifikation

6. Segmentlayout

1.Positions-Teil für fakturierte Einheit

Segmentnummer: 117

SG26	- C	9999999	-	LIN-PIA-IMD-MEA-QTY-ALI-DTM-GIN-FTX-SG27-SG29-SG30-SG31-SG33-SG34-SG35-SG39-SG45
SG31	- C	10	-	PAC-MEA-SG32
SG32	- C	10	-	PCI-GIN
GIN	- C	10	-	Waren-Identifikationsnummer

Beschreibung:

Zur Angabe bestimmter Kennzeichnungsnummern entweder in Form von Einzelnummern oder von Nummernbereichen.

Betriebswirtschaftlicher Begriff	DE	EDIFACT	EAN	*	GER	Beschreibung
	7405	M an..3	**M**	*		BJ = Nummer der Versandeinheit (NVE)
	C208	M	**M**			
	7402	M an..35	**M**			

Dokumentation zum Segment:

Segmentstatus: Kann

Dieses Segment dient der Packstückidentifikation mit NVE.

Dieses Segment wird nur benutzt, wenn DE 4233 im vorhergehenden PCI-Segment = 33E.

Beispiel: GIN+BJ+354123450000000014'
Packstückidentifikation mit NVE

6. Segmentlayout

1.Positions-Teil für fakturierte Einheit

Segmentnummer: 118

SG26	- C	9999999	-	LIN-PIA-IMD-MEA-QTY-ALI-DTM-GIN-FTX-SG27-SG29-SG30-SG31-SG33-SG34-SG35-SG39-SG45
SG33	- C	9999	-	LOC
LOC	- M	1	-	Ortsangabe

Beschreibung:

Zur Angabe eines Ortes, eines Standortes und/oder weitergehender Ortsangaben.

Betriebswirtschaftlicher Begriff	DE	EDIFACT	EAN	*	GER	Beschreibung
	3227	M an..3	**M**			5 = Abfahrtsort 7 = Lieferort 8 = Bestimmungsort 17E = Standort des Zählers (GS1-Code) Der Qualifier 17E kann sowohl für Zähler als auch für Service Standorte (z.B. Fahrstuhl, Rolltreppe, etc.) benutzt werden.
	C517	C	**A**			
	3225	C an..25	**A**		**N**	
	1131	C an..17	**O**		**N**	
	3055	C an..3	**D**		**N**	
	3224	C an..256	**O**		**R**	

Dokumentation zum Segment:

Segmentstatus: Kann

Dieses Segment dient der Identifikation bestimmter Lokationen.

Beispiel: LOC+5+:::Bonn Airport'
Identifikation des Lieferorts

6. Segmentlayout

1.Positions-Teil für fakturierte Einheit

Segmentnummer: 119

SG26	- C	9999999 -	LIN-PIA-IMD-MEA-QTY-ALI-DTM-GIN-FTX-SG27-SG29-SG30-SG31-SG33-SG34-SG35-SG39-SG45
SG34	- C	99 -	TAX
TAX	- M	1 -	Zoll-/Steuer-/Gebührenangaben

Beschreibung:

Zur Spezifikation relevanter Zoll-/Steuer-/Gebühren-Informationen.

Betriebswirtschaftlicher Begriff	DE	EDIFACT	EAN	*	GER	Beschreibung
	5283	M an..3	**M**			7 = Steuer
	C241	C	**D**			
Umsatzsteuer Positionsebene	5153	C an..3	**O**			VAT = Mehrwertsteuer
	1131	C an..17	**O**			
	3055	C an..3	**D**			
	5152	C an..35	**O**			
	C533	C	**O**			
	5289	M an..6	**M**			
	1131	C an..17	**O**			
	3055	C an..3	**D**			
	5286	C an..15	**O**			
	C243	C	**A**			
	5279	C an..7	**O**			
	1131	C an..17	**O**			
	3055	C an..3	**D**			
	5278	C an..17	**R**			Tatsächlicher Zoll-/Steuersatz
	5273	C an..12	**O**			
	1131	C an..17	**O**			
	3055	C an..3	**D**			
	5305	C an..3	**D**		**R**	E = Steuerbefreit S = Einheitssatz O = Unbesteuerte Dienstleistungen (nicht steuerbarer Umsatz)

Dokumentation zum Segment:

Segmentstatus: Abhängig, wird nur verwendet, wenn die aktuelle Position einem anderen Steuersatz unterliegt, als in SG6 angegeben.

Der maßgebliche Steuersatz des Beleges wurde im Kopfteil der Nachricht angegeben. Evtl. abweichende Steuersätze müssen hier auf Positionsebene angezeigt werden.

Hinweis DE 5278 und 5305: Wenn es sich um steuerbefreite oder nicht steuerbare Umsätze handelt, muss DE 5278 explizit mit dem Wert 0 (Null) belegt werden.

Beispiel: TAX+7+VAT+++:::19+S'
Die Position unterliegt 19% UST.

6. Segmentlayout

1.Positions-Teil für fakturierte Einheit

Segmentnummer: 120

SG26	- C	9999999 -	LIN-PIA-IMD-MEA-QTY-ALI-DTM-GIN-FTX-SG27-SG29-SG30-SG31-SG33-SG34-SG35-SG39-SG45
SG35	- C	99 -	NAD-SG36
NAD	- M	1 -	Name und Anschrift

Beschreibung:

Zur Angabe von Name und Anschrift, sowie Funktion eines Partners, entweder nur als Code durch C082 oder (gegebenenfalls auch zusätzlich) unstrukturiert durch C058 bzw. strukturiert durch C080 bis 3207.

Betriebswirtschaftlicher Begriff	DE	EDIFACT	EAN	*	GER	Beschreibung
	3035	M an..3	**M**			DP = Lieferanschrift
	C082	C	**A**		**D**	
Identifikation der Lieferanschrift (Position)	3039	M an..35	**M**			Internationale Lokationsnummer (ILN) - Format n13
	1131	C an..17	**N**			
	3055	C an..3	**R**	*		9 = GS1
	C058	C	**O**		**N**	
	3124	M an..35	**M**			
	C080	C	**D**			
Warenempfänger-Name 1 (Position)	3036	M an..35	**M**			
Warenempfänger-Name 2 (Position)	3036	C an..35	**O**		**D**	
Warenempfänger-Name 3 (Position)	3036	C an..35	**O**		**D**	
	C059	C	**D**			
Warenempfänger-Straße (Position)	3042	M an..35	**M**			
Warenempfänger-Ort (Position)	3164	C an..35	**D**			
	C819	C	**D**			
	3229	C an..9	**O**			Region/Bundesland, Identifikation
Warenempfänger-Postleitzahl (Position)	3251	C an..17	**D**			
Warenempfänger-Land, codiert (Position)	3207	C an..3	**D**			DE = DEUTSCHLAND, BUNDESREPUBLIK

Dokumentation zum Segment:

Segmentstatus: Kann

Dieses NAD-Segment identifiziert den Warenenpfänger.

DE 3039: Die Lieferanschrift wird durch eine ILN identifiziert. Name und Anschrift des Warenempfängers in Klartext dürfen nur dann eingestellt werden, wenn (noch) keine ILN vorhanden ist.

Beispiel: NAD+DP+4089876511111::9++Tante:Emma:Laden+Maarweg 104+Köln++50825+DE'
Die Lieferanschrift hat die ILN 4089876511111.

6. Segmentlayout

1.Positions-Teil für fakturierte Einheit

Segmentnummer: 121

SG26	- C	9999999 -	LIN-PIA-IMD-MEA-QTY-ALI-DTM-GIN-FTX-SG27-SG29-SG30-SG31-SG33-SG34-SG35-SG39-SG45
SG35	- C	99 -	NAD-SG36
SG36	- C	5 -	RFF
RFF	- M	1 -	Referenzangaben

Beschreibung:

Zur Angabe einer Referenz.

Betriebswirtschaftlicher Begriff	DE	EDIFACT	EAN	*	GER	Beschreibung
	C506	M	**M**			
	1153	M an..3	**M**	*		YC1 = Zusätzliche Partneridentifikation (GS1-Code)
Zusatzidentifikation Lieferanschrift (Position)	1154	C an..70	**R**			

Dokumentation zum Segment:

Segmentstatus: Kann

Im RFF-Segment hinter dem NAD-Segment kann eine bilateral vereinbarte Zusatzidentifikation folgen.

Sofern es keiner funktionalen- oder ablauforientierten Unterscheidung innerhalb eines Unternehmens bedarf, wird ausschließlich die ILN kommuniziert, der Empfänger verknüpft bei Bedarf im internen System. Zusätzliche Identifikationsverfahren sollten nur dann vereinbart werden, wenn in einer Lokation unterschiedliche funktionale Einheiten differenziert werden müssen.

Beispiel: RFF+YC1:0816'
Die Zusatzidentifikation lautet 0816.

6. Segmentlayout

1.Positions-Teil für fakturierte Einheit

Segmentnummer: 122

SG26	- C	9999999 -	LIN-PIA-IMD-MEA-QTY-ALI-DTM-GIN-FTX-SG27-SG29-SG30-SG31-SG33-SG34-SG35-SG39-SG45
SG35	- C	99 -	NAD-SG36
SG36	- C	5 -	RFF
RFF	- M	1 -	Referenzangaben

Beschreibung:

Zur Angabe einer Referenz.

Betriebswirtschaftlicher Begriff	DE	EDIFACT	EAN	*	GER	Beschreibung
	C506	M	**M**			
	1153	M an..3	**M**	*		ADE = Kontonummer
Kostenstelle der Lieferanschrift (Position)	1154	C an..70	**R**			

Dokumentation zum Segment:

Segmentstatus: Kann

Im RFF-Segment hinter dem NAD-Segment kann eine Kostenstellenidentifikation folgen.

Beispiel: RFF+ADE:KS0815'
Die Kostenstellenidentifikation lautet KS0815.

6. Segmentlayout

1.Positions-Teil für fakturierte Einheit

Segmentnummer: 123

SG26	- C	9999999 -	LIN-PIA-IMD-MEA-QTY-ALI-DTM-GIN-FTX-SG27-SG29-SG30-SG31-SG33-SG34-SG35-SG39-SG45
SG35	- C	99 -	NAD-SG36
SG36	- C	5 -	RFF
RFF	- M	1 -	Referenzangaben

Beschreibung:

Zur Angabe einer Referenz.

Betriebswirtschaftlicher Begriff	DE	EDIFACT	EAN	*	GER	Beschreibung
	C506	M	**M**			
	1153	M an..3	**M**	*		IT = Interne Kundennummer
Kundennummer im Lieferantensystem (Position)	1154	C an..70	**R**			

Dokumentation zum Segment:

Segmentstatus: Kann

Im RFF-Segment hinter dem NAD-Segment kann die Kundennummer im Lieferantensystem folgen.

Sofern es keiner funktionalen- oder ablauforientierten Unterscheidung innerhalb eines Unternehmens bedarf, wird ausschließlich die ILN kommuniziert, der Empfänger verknüpft bei Bedarf im internen System. Zusätzliche Identifikationsverfahren sollten nur dann vereinbart werden, wenn in einer Lokation unterschiedliche funktionale Einheiten differenziert werden müssen.

Beispiel: RFF+IT:9988'
Die Kundennummer im Lieferantensystem lautet 9988.

6. Segmentlayout

1.Positions-Teil für fakturierte Einheit

Segmentnummer: 124

SG26	- C	9999999 -	LIN-PIA-IMD-MEA-QTY-ALI-DTM-GIN-FTX-SG27-SG29-SG30-SG31-SG33-SG34-SG35-SG39-SG45
SG35	- C	99 -	NAD-SG36
NAD	- M	1 -	Name und Anschrift

Beschreibung:

Zur Angabe von Name und Anschrift, sowie Funktion eines Partners, entweder nur als Code durch C082 oder (gegebenenfalls auch zusätzlich) unstrukturiert durch C058 bzw. strukturiert durch C080 bis 3207.

Betriebswirtschaftlicher Begriff	DE	EDIFACT	EAN	*	GER	Beschreibung
	3035	M an..3	**M**			OB = Bestellt von
	C082	C	**A**		**D**	
Identifikation des Bestellers (Position)	3039	M an..35	**M**			Internationale Lokationsnummer (ILN) - Format n13
	1131	C an..17	**N**			
	3055	C an..3	**R**	*		9 = GS1
	C058	C	**O**		**N**	
	3124	M an..35	**M**			
	C080	C	**D**			
Besteller-Name 1 (Position)	3036	M an..35	**M**			
Besteller-Name 2 (Position)	3036	C an..35	**O**		**D**	
Besteller-Name 3 (Position)	3036	C an..35	**O**		**D**	
	C059	C	**D**			
Besteller-Straße (Position)	3042	M an..35	**M**			
Besteller-Ort (Position)	3164	C an..35	**D**			
	C819	C	**D**			
	3229	C an..9	**O**			
Besteller-Postleitzahl (Position)	3251	C an..17	**D**			
	3207	C an..3	**D**			DE = DEUTSCHLAND, BUNDESREPUBLIK ISO 3166 2-Alpha Code

Dokumentation zum Segment:

Segmentstatus: Kann

Der Besteller wird durch eine ILN identifiziert. Name und Anschrift in Klartext dürfen nur dann eingestellt werden, wenn (noch) keine ILN vorhanden ist.

Beispiel: NAD+OB+4089876511111::9++Besteller-Name1:Besteller-Name2:Besteller-Name3+Maarweg 104+Köln++50825+DE'
Der Besteller hat die ILN 4089876511111.

6. Segmentlayout

1.Positions-Teil für fakturierte Einheit

Segmentnummer: 125

SG26	- C	9999999 -	LIN-PIA-IMD-MEA-QTY-ALI-DTM-GIN-FTX-SG27-SG29-SG30-SG31-SG33-SG34-SG35-SG39-SG45
SG35	- C	99 -	NAD-SG36
SG36	- C	5 -	RFF
RFF	- M	1 -	Referenzangaben

Beschreibung:

Zur Angabe einer Referenz.

Betriebswirtschaftlicher Begriff	DE	EDIFACT	EAN	*	GER	Beschreibung
	C506	M	**M**			
	1153	M an..3	**M**	*		YC1 = Zusätzliche Partneridentifikation (GS1-Code)
Personalnummer des Bestellers (Position)	1154	C an..70	**R**			

Dokumentation zum Segment:

Im RFF-Segment hinter dem NAD-Segment kann die Personalnummer des Bestellers folgen.

Sofern es keiner funktionalen- oder ablauforientierten Unterscheidung innerhalb eines Unternehmens bedarf, wird ausschließlich die ILN kommuniziert, der Empfänger verknüpft bei Bedarf im internen System. Zusätzliche Identifikationsverfahren sollten nur dann vereinbart werden, wenn in einer Lokation unterschiedliche funktionale Einheiten differenziert werden müssen.

Beispiel: RFF+YC1:9988'
Die Personalnummer des Bestellers lautet 9988.

6. Segmentlayout

1.Positions-Teil für fakturierte Einheit

Segmentnummer: 126

SG26	- C	9999999 -	LIN-PIA-IMD-MEA-QTY-ALI-DTM-GIN-FTX-SG27-SG29-SG30-SG31-SG33-SG34-SG35-SG39-SG45
SG35	- C	99 -	NAD-SG36
SG36	- C	5 -	RFF
RFF	- M	1 -	Referenzangaben

Beschreibung:

Zur Angabe einer Referenz.

Betriebswirtschaftlicher Begriff	DE	EDIFACT	EAN	*	GER	Beschreibung
	C506	M	**M**			
	1153	M an..3	**M**	*		ADE = Kontonummer
Kostenstelle Besteller (Position)	1154	C an..70	**R**			

Dokumentation zum Segment:

Segmentstatus: Kann

Im RFF-Segment hinter dem NAD-Segment kann die Kostenstelle folgen.

Beispiel: RFF+ADE:0816'
Die Kostenstellenidentifikation lautet 0816.

6. Segmentlayout

1.Positions-Teil für fakturierte Einheit

Segmentnummer: 127

SG26	- C	9999999 -	LIN-PIA-IMD-MEA-QTY-ALI-DTM-GIN-FTX-SG27-SG29-SG30-SG31-SG33-SG34-SG35-SG39-SG45
SG35	- C	99 -	NAD-SG36
NAD	- M	1 -	Name und Anschrift

Beschreibung:

Zur Angabe von Name und Anschrift, sowie Funktion eines Partners, entweder nur als Code durch C082 oder (gegebenenfalls auch zusätzlich) unstrukturiert durch C058 bzw. strukturiert durch C080 bis 3207.

Betriebswirtschaftlicher Begriff	DE	EDIFACT	EAN	*	GER	Beschreibung
	3035	M an..3	**M**			DM = Partner, dem Dokumente vorgelegt werden müssen
	C082	C	**A**		**D**	
Identifikation des Kostenstellen-Inhabers (Position)	3039	M an..35	**M**			Internationale Lokationsnummer (ILN) - Format n13
	1131	C an..17	**N**			
	3055	C an..3	**R**	*		9 = GS1
	C058	C	**O**		**N**	
	3124	M an..35	**M**			
	C080	C	**D**			
Kostenstellen-Inhaber 1 (Position)	3036	M an..35	**M**			
Kostenstellen-Inhaber 2 (Position)	3036	C an..35	**O**		**D**	
Kostenstellen-Inhaber 3 (Position)	3036	C an..35	**O**		**D**	
	C059	C	**D**			
Kostenstellen-Inhaber-Straße (Position)	3042	M an..35	**M**			
Kostenstellen-Inhaber-Ort (Position)	3164	C an..35	**D**			
	C819	C	**D**			
	3229	C an..9	**O**			
Kostenstellen-Inhaber-Postleitzahl (Position)	3251	C an..17	**D**			
	3207	C an..3	**D**			DE = DEUTSCHLAND, BUNDESREPUBLIK ISO 3166 2-Alpha Code

Dokumentation zum Segment:

Segmentstatus: Kann

Der Kostenstellen-Inhaber wird durch eine ILN identifiziert. Name und Anschrift in Klartext dürfen nur dann eingestellt werden, wenn (noch) keine ILN vorhanden ist.

Beispiel: NAD+DM+4089876511111::9++Kostenstellen-Inhaber-Name1:Kostenstellen-Inhaber-Name2:Kostenstellen-Inhaber-Name3+Maarweg 104+Köln++50825+DE'
Der Kostenstellen-Inhaber hat die ILN 4089876511111.

6. Segmentlayout

1.Positions-Teil für fakturierte Einheit

Segmentnummer: 128

SG26	- C	9999999 -	LIN-PIA-IMD-MEA-QTY-ALI-DTM-GIN-FTX-SG27-SG29-SG30-SG31-SG33-SG34-SG35-SG39-SG45
SG35	- C	99 -	NAD-SG36
SG36	- C	5 -	RFF
RFF	- M	1 -	Referenzangaben

Beschreibung:

Zur Angabe einer Referenz.

Betriebswirtschaftlicher Begriff	DE	EDIFACT	EAN	*	GER	Beschreibung
	C506	M	**M**			
	1153	M an..3	**M**	*		YC1 = Zusätzliche Partneridentifikation (GS1-Code)
Personalnummer des Kostenstellen-Inhabers (Position)	1154	C an..70	**R**			

Dokumentation zum Segment:

Segmentstatus: Kann

Im RFF-Segment hinter dem NAD-Segment kann die Personalnummer des Kostenstellen-Inhabers folgen.

Sofern es keiner funktionalen- oder ablauforientierten Unterscheidung innerhalb eines Unternehmens bedarf, wird ausschließlich die ILN kommuniziert, der Empfänger verknüpft bei Bedarf im internen System. Zusätzliche Identifikationsverfahren sollten nur dann vereinbart werden, wenn in einer Lokation unterschiedliche funktionale Einheiten differenziert werden müssen.

Beispiel: RFF+YC1:9988'
Die Personalnummer des Kostenstellen-Inhabers lautet 9988.

6. Segmentlayout

1.Positions-Teil für fakturierte Einheit

Segmentnummer: 129

SG26	- C	9999999 -	LIN-PIA-IMD-MEA-QTY-ALI-DTM-GIN-FTX-SG27-SG29-SG30-SG31-SG33-SG34-SG35-SG39-SG45
SG35	- C	99 -	NAD-SG36
SG36	- C	5 -	RFF
RFF	- M	1 -	Referenzangaben

Beschreibung:

Zur Angabe einer Referenz.

Betriebswirtschaftlicher Begriff	DE	EDIFACT	EAN	*	GER	Beschreibung
	C506	M	**M**			
	1153	M an..3	**M**	*		ADE = Kontonummer
Kostenstelle Kostenstellen-Inhaber (Position)	1154	C an..70	**R**			

Dokumentation zum Segment:

Segmentstatus: Kann

Im RFF-Segment hinter dem NAD-Segment kann die Kostenstelle folgen.

Beispiel: RFF+ADE:0816'
Die Kostenstellenidentifikation lautet 0816.

6. Segmentlayout

1.Positions-Teil für fakturierte Einheit

Segmentnummer: 130

SG26	- C	9999999 -	LIN-PIA-IMD-MEA-QTY-ALI-DTM-GIN-FTX-SG27-SG29-SG30-SG31-SG33-SG34-SG35-SG39-SG45
SG35	- C	99 -	NAD-SG36
NAD	- M	1 -	Name und Anschrift

Beschreibung:

Zur Angabe von Name und Anschrift, sowie Funktion eines Partners, entweder nur als Code durch C082 oder (gegebenenfalls auch zusätzlich) unstrukturiert durch C058 bzw. strukturiert durch C080 bis 3207.

Betriebswirtschaftlicher Begriff	DE	EDIFACT	EAN	*	GER	Beschreibung
	3035	M an..3	**M**			AP = Abnehmer
	C082	C	**A**		**D**	
Identifikation des Leistungsnehmers (Position)	3039	M an..35	**M**			Internationale Lokationsnummer (ILN) - Format n13
	1131	C an..17	**N**			
	3055	C an..3	**R**	*		9 = GS1
	C058	C	**O**		**N**	
	3124	M an..35	**M**			
	C080	C	**D**			
Leistungsnehmer-Name 1 (Position)	3036	M an..35	**M**			
Leistungsnehmer-Name 2 (Position)	3036	C an..35	**O**		**D**	
Leistungsnehmer-Name 3 (Position)	3036	C an..35	**O**		**D**	
	C059	C	**D**			
Leistungsnehmer-Straße (Position)	3042	M an..35	**M**			
Leistungsnehmer-Ort (Position)	3164	C an..35	**D**			
	C819	C	**D**			
	3229	C an..9	**O**			
Leistungsnehmer-Postleitzahl (Position)	3251	C an..17	**D**			
	3207	C an..3	**D**			DE = DEUTSCHLAND, BUNDESREPUBLIK ISO 3166 2-Alpha Code

Dokumentation zum Segment:

Segmentstatus: Kann

Der Leistungsnehmer wird durch eine ILN identifiziert. Name und Anschrift in Klartext dürfen nur dann eingestellt werden, wenn (noch) keine ILN vorhanden ist.

Beispiel: NAD+AP+4089876511111::9++Leistungsnehmer-Name1:Leistungsnehmer-Name2:Leistungsnehmer-
Name3+Maarweg 104+Köln++50825+DE'
Der Leistungsnehmer hat die ILN 4089876511111.

6. Segmentlayout

1.Positions-Teil für fakturierte Einheit

Segmentnummer: 131

SG26	- C	9999999 -	LIN-PIA-IMD-MEA-QTY-ALI-DTM-GIN-FTX-SG27-SG29-SG30-SG31-SG33-SG34-SG35-SG39-SG45
SG35	- C	99 -	NAD-SG36
SG36	- C	5 -	RFF
RFF	- M	1 -	Referenzangaben

Beschreibung:

Zur Angabe einer Referenz.

Betriebswirtschaftlicher Begriff	DE	EDIFACT	EAN	*	GER	Beschreibung
	C506	M	**M**			
	1153	M an..3	**M**	*		YC1 = Zusätzliche Partneridentifikation (GS1-Code)
Personalnummer des Leistungsnehmers (Position)	1154	C an..70	**R**			

Dokumentation zum Segment:

Segmentstatus: Kann

Im RFF-Segment hinter dem NAD-Segment kann die Personalnummer des Leistungsnehmers folgen.

Sofern es keiner funktionalen- oder ablauforientierten Unterscheidung innerhalb eines Unternehmens bedarf, wird ausschließlich die ILN kommuniziert, der Empfänger verknüpft bei Bedarf im internen System. Zusätzliche Identifikationsverfahren sollten nur dann vereinbart werden, wenn in einer Lokation unterschiedliche funktionale Einheiten differenziert werden müssen.

Beispiel: RFF+YC1:9988'
Die Personalnummer des Leistungsnehmers lautet 9988.

6. Segmentlayout

1.Positions-Teil für fakturierte Einheit

Segmentnummer: 132

SG26	- C	9999999 -	LIN-PIA-IMD-MEA-QTY-ALI-DTM-GIN-FTX-SG27-SG29-SG30-SG31-SG33-SG34-SG35-SG39-SG45
SG35	- C	99 -	NAD-SG36
SG36	- C	5 -	RFF
RFF	- M	1 -	Referenzangaben

Beschreibung:

Zur Angabe einer Referenz.

Betriebswirtschaftlicher Begriff	DE	EDIFACT	EAN	*	GER	Beschreibung
	C506	M	**M**			
	1153	M an..3	**M**	*		ADE = Kontonummer
Kostenstelle Leistungsnehmer (Position)	1154	C an..70	**R**			

Dokumentation zum Segment:

Segmentstatus: Kann

Im RFF-Segment hinter dem NAD-Segment kann die Kostenstelle folgen.

Beispiel: RFF+ADE:0816'
Die Kostenstellenidentifikation lautet 0816.

6. Segmentlayout

1.Positions-Teil für fakturierte Einheit

Segmentnummer: 133

SG26	- C	9999999 -	LIN-PIA-IMD-MEA-QTY-ALI-DTM-GIN-FTX-SG27-SG29-SG30-SG31-SG33-SG34-SG35-SG39-SG45
SG35	- C	99 -	NAD-SG36
NAD	- M	1 -	Name und Anschrift

Beschreibung:

Zur Angabe von Name und Anschrift, sowie Funktion eines Partners, entweder nur als Code durch C082 oder (gegebenenfalls auch zusätzlich) unstrukturiert durch C058 bzw. strukturiert durch C080 bis 3207.

Betriebswirtschaftlicher Begriff	DE	EDIFACT	EAN	*	GER	Beschreibung
	3035	M an..3	**M**			SE = Verkäufer
	C082	C	**A**		**D**	
Identifikation der Verkaufsstelle (Position)	3039	M an..35	**M**			Internationale Lokationsnummer (ILN) - Format n13
	1131	C an..17	**N**			
	3055	C an..3	**R**	*		9 = GS1
	C058	C	**O**		**N**	
	3124	M an..35	**M**			
	C080	C	**D**			
Verkaufsstelle-Name 1 (Position)	3036	M an..35	**M**			
Verkaufsstelle-Name 2 (Position)	3036	C an..35	**O**		**D**	
Verkaufsstelle-Name 3 (Position)	3036	C an..35	**O**		**D**	
	C059	C	**D**			
Verkaufsstelle-Straße (Position)	3042	M an..35	**M**			
Verkaufsstelle-Ort (Position)	3164	C an..35	**D**			
	C819	C	**D**			
	3229	C an..9	**O**			
Verkaufsstelle-Postleitzahl (Position)	3251	C an..17	**D**			
	3207	C an..3	**D**			DE = DEUTSCHLAND, BUNDESREPUBLIK ISO 3166 2-Alpha Code

Dokumentation zum Segment:

Segmentstatus: Kann

Die Verkaufsstelle (z.B. Tankstelle) wird durch eine ILN identifiziert. Name und Anschrift in Klartext dürfen nur dann eingestellt werden, wenn (noch) keine ILN vorhanden ist.

Beispiel: NAD+SE+4089876511111::9++Verkaufsstelle-Name1:Verkaufsstelle-Name2:Verkaufsstelle-Name3+Maarweg 104+Köln++50825+DE'
Die Verkaufsstelle hat die ILN 4089876511111.

6. Segmentlayout

1.Positions-Teil für fakturierte Einheit

Segmentnummer: 134

SG26	- C	9999999 -	LIN-PIA-IMD-MEA-QTY-ALI-DTM-GIN-FTX-SG27-SG29-SG30-SG31-SG33-SG34-SG35-SG39-SG45
SG35	- C	99 -	NAD-SG36
SG36	- C	5 -	RFF
RFF	- M	1 -	Referenzangaben

Beschreibung:

Zur Angabe einer Referenz.

Betriebswirtschaftlicher Begriff	DE	EDIFACT	EAN	*	GER	Beschreibung
	C506	M	**M**			
	1153	M an..3	**M**	*		YC1 = Zusätzliche Partneridentifikation (GS1-Code)
Personalnummer in der Verkaufsstelle (Position)	1154	C an..70	**R**			

Dokumentation zum Segment:

Segmentstatus: Kann

Im RFF-Segment hinter dem NAD-Segment kann die Personalnummer in der Verkaufsstelle folgen.

Sofern es keiner funktionalen- oder ablauforientierten Unterscheidung innerhalb eines Unternehmens bedarf, wird ausschließlich die ILN kommuniziert, der Empfänger verknüpft bei Bedarf im internen System. Zusätzliche Identifikationsverfahren sollten nur dann vereinbart werden, wenn in einer Lokation unterschiedliche funktionale Einheiten differenziert werden müssen.

Beispiel: RFF+YC1:9988'
Die Personalnummer in der Verkaufsstelle lautet 9988.

6. Segmentlayout

1.Positions-Teil für fakturierte Einheit

Segmentnummer: 135

SG26	- C	9999999 -	LIN-PIA-IMD-MEA-QTY-ALI-DTM-GIN-FTX-SG27-SG29-SG30-SG31-SG33-SG34-SG35-SG39-SG45
SG35	- C	99 -	NAD-SG36
SG36	- C	5 -	RFF
RFF	- M	1 -	Referenzangaben

Beschreibung:

Zur Angabe einer Referenz.

Betriebswirtschaftlicher Begriff	DE	EDIFACT	EAN	*	GER	Beschreibung
	C506	M	**M**			
	1153	M an..3	**M**	*		ADE = Kontonummer
Kostenstelle in der Verkaufsstelle (Position)	1154	C an..70	**R**			

Dokumentation zum Segment:

Segmentstatus: Kann

Im RFF-Segment hinter dem NAD-Segment kann die Kostenstelle folgen.

Beispiel: RFF+ADE:0816'
Die Kostenstellenidentifikation lautet 0816.

6. Segmentlayout

1.Positions-Teil für fakturierte Einheit

Segmentnummer: 136

SG26	- C	9999999 -	LIN-PIA-IMD-MEA-QTY-ALI-DTM-GIN-FTX-SG27-SG29-SG30-SG31-SG33-SG34-SG35-SG39-SG45
SG39	- C	30 -	ALC-SG40-SG41-SG42-SG43
ALC	- M	1 -	Zu- oder Abschlag

Beschreibung:

Zur Angabe des Zu- oder Abschlages.

Betriebswirtschaftlicher Begriff	DE	EDIFACT	EAN	*	GER	Beschreibung
	5463	M an..3	**M**			A = Abschlag C = Zuschlag
	C552	C	**O**			
Konditionsart (Position)	1230	C an..35	**D**			Die Verwendung dieses Feldes ist zwischen den Datenaustauschpartnern bilateral abzustimmen.
	5189	C an..3	**O**		**N**	
	4471	C an..3	**O**		**N**	
	1227	C an..3	**D**		**R**	1 = Erste Kalkulationsstufe 2 = Zweite Kalkulationsstufe usw., usw., usw. 9 = Neunte Kalkulationsstufe
	C214	C	**D**			
Werbekosten (Position), AA Rabatt (Position), DI Skonto (Position), EAB Mindermengenzuschlag (Position), MAC Entsorgungsvergütung (Position), NAA Rückvergütung i.S.v. Bonus (Position), RAA Preisauszeichnung (Position), SH Entsorgungsgebühr für Elektro(nik)schrott (Position), CRS Dienstleistungsgebühr, SER Sofortbonus (Position), BON	7161	C an..3	**R**			AA = Werbekostenzuschuß DI = Abzug (Rabatt) EAB = Skonto MAC = Mindermengenzuschlag NAA = Einwegbehälter RAA = Rückvergütung SH = Spezielle Handhabungsdienstleistungen SER = Dienstleistungsgebühren (GS1-Code) z.B. Preisauszeichnung CRS = Entsorgungsgebühr für Elektro(nik) schrott (GS1_DE code) BON = Sofortbonus (GS1_DE-Code)
	1131	C an..17	**O**		**N**	
	3055	C an..3	**D**			9 = GS1 246 = GS1 Germany Muss genutzt werden, wenn DE7161 keinen EDIFACT-Code enthält

Dokumentation zum Segment:

Segmentgruppenstatus: Kann. Werden Inhaltsartikel aus einem Display/Sortiment fakturiert, wird diese Segmentgruppe weggelassen.

Je Artikelkondition wird eine SG 39 erstellt.
Die Zu-/Abschläge im Kopfteil der Nachricht sind unabhängig von denen im Positionsteil, d.h. ALC im Positionsteil überschreibt nicht ALC im Kopfteil.

Hinweis DE 7161: Das Ausweisen der Entsorgungsgebühr (Codewert CRS) ist im Gesetz über das Inverkehrbringen, die Rücknahme und die umweltverträgliche Entsorgung von Elektro- und Elektronikgeräten

6. Segmentlayout

1.Positions-Teil für fakturierte Einheit

Segmentnummer: 136

(Elektro- und Elektronikgerätegesetz ElektroG) im §6 zeitlich bis 13. Februar 2011/13. Februar 2013 begrenzt. Beispiel: ALC+A+Absprache++1+DI::246' Artikelrabatt:

6. Segmentlayout

1.Positions-Teil für fakturierte Einheit

Segmentnummer: 137

SG26	- C	9999999	-	LIN-PIA-IMD-MEA-QTY-ALI-DTM-GIN-FTX-SG27-SG29-SG30-SG31-SG33-SG34-SG35-SG39-SG45
SG39	- C	30	-	ALC-SG40-SG41-SG42-SG43
SG41	- C	1	-	PCD
PCD	- M	1	-	Prozentangaben

Beschreibung:

Zur Angabe von Prozentinformationen.

Betriebswirtschaftlicher Begriff	DE	EDIFACT	EAN	*	GER	Beschreibung
	C501	M	**M**			
	5245	M an..3	**M**			3 = Zu- oder Abschlag
Prozentsatz Positionskondition	5482	C n..10	**R**			

Dokumentation zum Segment:

Segmentstatus: Kann

Dieses Segment wird zur Angabe prozentualer Zu-/Abschläge für die berechnete Position benutzt. Mit diesem Segment kann die Berechnungsmethode für den Wert im MOA+8... definiert werden.

Beispiel: PCD+3:0.75'
0,75%

6. Segmentlayout

1.Positions-Teil für fakturierte Einheit

Segmentnummer: 138

SG26	- C	9999999	-	LIN-PIA-IMD-MEA-QTY-ALI-DTM-GIN-FTX-SG27-SG29-SG30-SG31-SG33-SG34-SG35-SG39-SG45
SG39	- C	30	-	ALC-SG40-SG41-SG42-SG43
SG42	- C	2	-	MOA
MOA	- M	1	-	Geldbetrag

Beschreibung:

Zur Angabe eines Geldbetrages.

Betriebswirtschaftlicher Begriff	DE	EDIFACT	EAN	*	GER	Beschreibung
	C516	M	**M**			
	5025	M an..3	**M**			8 = Zu- oder Abschlagsbetrag
Betrag Positionskondition	5004	C n..35	**R**			

Dokumentation zum Segment:

Segmentstatus: Muss, wenn Konditionen gewährt wurden

Dieses MOA-Segment enthält das monetäre Ergebnis der Berechnungsmethode, sofern die Segmente RTE oder PCD verwendet wurden, ggf. unter Berücksichtigung von MOA+25... , andernfalls einen nicht näher spezifizierten Zu- oder Abschlag.

Beispiel: MOA+8:1.65'
Entspricht einem Abschlag von 1,65 EURO

6. Segmentlayout

1.Positions-Teil für fakturierte Einheit

Segmentnummer: 139

SG26	- C	9999999 -	LIN-PIA-IMD-MEA-QTY-ALI-DTM-GIN-FTX-SG27-SG29-SG30-SG31-SG33-SG34-SG35-SG39-SG45
SG39	- C	30 -	ALC-SG40-SG41-SG42-SG43
SG42	- C	2 -	MOA
MOA	- M	1 -	Geldbetrag

Beschreibung:

Zur Angabe eines Geldbetrages.

Betriebswirtschaftlicher Begriff	DE	EDIFACT	EAN	*	GER	Beschreibung
	C516	M	**M**			
	5025	M an..3	**M**			25 = Zuschlags-/Abschlagsbasis
Zuschlags-/Abschlagsbasis Positionskondition	5004	C n..35	**R**			

Dokumentation zum Segment:

Segmentstatus: Kann

Dieses Segment wird zur Angabe von Basisbeträgen für die Konditionsberechnung benutzt.

Beispiel: MOA+25:220'
Basisbetrag: 220 EURO

6. Segmentlayout

1.Positions-Teil für fakturierte Einheit

Segmentnummer: 140

SG26	- C	9999999 -	LIN-PIA-IMD-MEA-QTY-ALI-DTM-GIN-FTX-SG27-SG29-SG30-SG31-SG33-SG34-SG35-SG39-SG45
SG39	- C	30 -	ALC-SG40-SG41-SG42-SG43
SG43	- C	1 -	RTE
RTE	- M	1 -	Raten-/Satz-/Tarifangaben

Beschreibung:

Zur Angabe einer Rate/eines Satzes/eines Tarifs.

Betriebswirtschaftlicher Begriff	DE	EDIFACT	EAN	*	GER	Beschreibung
	C128	M	**M**			
	5419	M an..3	**M**			1 = Abschlagsrate 2 = Zuschlagsrate
Rate Positionskondition	5420	M n..15	**M**			
	5284	C n..9	**O**			Menge für die effektive Rate
	6411	C an..3	**O**			KGM = Kilogramm LTR = Liter MTR = Meter PCE = Stück (GS1-Code) PA = Päckchen EA = Jedes einzelne (Eines) (z.B. eine einzelne Zigarette)

Dokumentation zum Segment:

Segmentstatus: Kann

Dieses Segment wird zur Angabe von monetären Zu-/Abschlägen auf Rechnungspositionsebene in Form von Raten benutzt. Mit diesem Segment kann die Berechnungsmethode für den Wert im MOA+8... definiert werden.

Beispiel: RTE+1:1.25:100:PCE'
Kondition: 1,25 EURO pro 100 Stück

6. Segmentlayout

1.Positions-Teil für fakturierte Einheit

Segmentnummer: 141

SG26	- C	9999999	-	LIN-PIA-IMD-MEA-QTY-ALI-DTM-GIN-FTX-SG27-SG29-SG30-SG31-SG33-SG34-SG35-SG39-SG45
SG45	- C	10	-	TDT
TDT	- M	1	-	Transporteinzelheiten

Beschreibung:

Zur Angabe von Einzelheiten zum Transport wie die Transportart, das Transportmittel, die Beförderungsreferenznummer und die Identifikation des Transportmittels.

Betriebswirtschaftlicher Begriff	DE	EDIFACT	EAN	*	GER	Beschreibung
	8051	M an..3	**M**			20 = Hauptlauf
	8028	C an..17	**O**		**N**	
	C220	C	**A**		**N**	
	8067	C an..3	**R**			
	C228	C	**O**		**N**	
	8179	C an..8	**D**			
	C040	C	**O**		**N**	
	3127	C an..17	**A**			
	8101	C an..3	**O**		**N**	
	C401	C	**N**			
	8457	M an..3				
	C222	C	**O**		**R**	
	8213	C an..9	**O**		**N**	
	1131	C an..17	**O**		**N**	
	3055	C an..3	**D**		**N**	
Container-Nummer	8212	C an..35	**R**			

Dokumentation zum Segment:

Segmentstatus: Kann

Dieses Segment wird zur Angabe der Containernummer in einer Entsorgungs-rechnung benutzt.

Beispiel: TDT+20+++++++:::WAS123'
Containernummer WAS123

6. Segmentlayout

Summen-Teil

Segmentnummer: 142

UNS	- M	1 - Abschnitts-Kontrollsegment				
Beschreibung: Dient dazu, den Kopfteil, den Positionsteil und den Summenteil innerhalb der Nachricht voneinander zu trennen.						
Betriebswirtschaftlicher Begriff	**DE**	**EDIFACT**	**EAN**	*****	**GER**	**Beschreibung**
	0081	M a1	**M**	*****		S = Trennung Positions-/Summenteil

Dokumentation zum Segment:

Segmentstatus: Muß

Dieses Segment dient der Trennung von Positions- und Summenteil einer Nachricht.

Beispiel: UNS+S'
Trennung von Positions- und Summenteil

6. Segmentlayout

Summen-Teil Gesamt

Segmentnummer: 143

SG50	- M	100	-	MOA
MOA	- M	1	-	Geldbetrag

Beschreibung:

Zur Angabe eines Geldbetrages.

Betriebswirtschaftlicher Begriff	DE	EDIFACT	EAN	*	GER	Beschreibung
	C516	M	**M**			
	5025	M an..3	**M**			77 = Rechnungsbetrag
Gesamtbetrag der Rechnung	5004	C n..35	**R**			

Dokumentation zum Segment:

Segmentstatus: Muß

Diese Segmentgruppe dient der Angabe von Gesamtbeträgen für die gesamte Rechnung.
Dieses MOA-Segment enthält den Endbetrag der Rechnung.

Bezüglich "signifikanter Nullen" siehe Hinweis in Kapitel "Einführung".

Beispiel: MOA+77:121.99'
Der Rechnungsbetrag ist 121,99 EURO.

6. Segmentlayout

Summen-Teil Gesamt

Segmentnummer: 144

SG50	- M	100	-	MOA
MOA	- M	1	-	Geldbetrag

Beschreibung:

Zur Angabe eines Geldbetrages.

Betriebswirtschaftlicher Begriff	DE	EDIFACT	EAN	*	GER	Beschreibung
	C516	M	**M**			
	5025	M an..3	**M**			79 = Gesamtpositionsbetrag
Gesamtpositionsbetrag der Rechnung	5004	C n..35	**R**			

Dokumentation zum Segment:

Segmentstatus: Muß

Dieses MOA-Segment enthält den Gesamtpositionsbetrag der Rechnung.

Bezüglich "signifikanter Nullen" siehe Hinweis in Kapitel "Einführung".

Beispiel: MOA+79:108.13'
Die Summe aller Nettowarenwerte ist 108,13 EURO.

6. Segmentlayout

Summen-Teil Gesamt

Segmentnummer: 145

SG50	- M	100	-	MOA
MOA	- M	1	-	Geldbetrag

Beschreibung:

Zur Angabe eines Geldbetrages.

Betriebswirtschaftlicher Begriff	DE	EDIFACT	EAN	*	GER	Beschreibung
	C516	M	**M**			
	5025	M an..3	**M**			125 = Steuerpflichtiger Betrag
Steuerpflichtiger Betrag der Rechnung	5004	C n..35	**R**			

Dokumentation zum Segment:

Segmentstatus: Muß

Dieses MOA-Segment enthält den steuerpflichtigen Betrag der Rechnung.

Bezüglich "signifikanter Nullen" siehe Hinweis in Kapitel "Einführung".

Beispiel: MOA+125:105.16'
Der steuerpflichtige Betrag ist 105,16 EURO.

6. Segmentlayout

Summen-Teil Gesamt

Segmentnummer: 146

SG50	- M	100	-	MOA
MOA	- M	1	-	Geldbetrag

Beschreibung:

Zur Angabe eines Geldbetrages.

Betriebswirtschaftlicher Begriff	DE	EDIFACT	EAN	*	GER	Beschreibung
	C516	M	**M**			
	5025	M an..3	**M**			131 = Gesamtzu-/abschläge
Summe der Zu-/Abschläge	5004	C n..35	**R**			

Dokumentation zum Segment:

Segmentstatus: Muß, sofern Belegkonditionen berechnet werden.

Dieses MOA-Segment enthält die Summe der Zu-/Abschläge auf Belegebene der Rechnung.

Hinweis DE 5004: >>>> Der Betrag muß vorzeichengerecht mitgeteilt werden <<<<

Bezüglich "signifikanter Nullen" siehe Hinweis in Kapitel "Einführung".

Beispiel: MOA+131:-2.97'
Die Summe der Rechnungsrabatte beträgt 2,97 EURO.

6. Segmentlayout

Summen-Teil Gesamt

Segmentnummer: 147

SG50	- M	100	-	MOA
MOA	- M	1	-	Geldbetrag

Beschreibung:

Zur Angabe eines Geldbetrages.

Betriebswirtschaftlicher Begriff	DE	EDIFACT	EAN	*	GER	Beschreibung
	C516	M	**M**			
	5025	M an..3	**M**			124 = Steuerbetrag
Gesamtsteuerbetrag der Rechnung	5004	C n..35	**R**			

Dokumentation zum Segment:

Segmentstatus: Muß

Dieses MOA-Segment enthält die Summe aller Steuerbeträge der Rechnung.

Bezüglich "signifikanter Nullen" siehe Hinweis in Kapitel "Einführung".

Beispiel: MOA+124:16.83'
Der Umsatzsteuerbetrag der Rechnung ist 16,83 EURO.

6. Segmentlayout

Summen-Teil Gesamt

Segmentnummer: 148

SG50	- M	100	-	MOA-SG51
MOA	- M	1	-	Geldbetrag

Beschreibung:

Zur Angabe eines Geldbetrages.

Betriebswirtschaftlicher Begriff	DE	EDIFACT	EAN	*	GER	Beschreibung
	C516	M	**M**			
	5025	M an..3	**M**			37E = Brutto-Abschlagszahlung (GS1-Code)
Brutto-Abschlagsbetrag	5004	C n..35	**R**			

Dokumentation zum Segment:

Segmentstatus: Kann

Dieses MOA-Segment enthält den Brutto-Abschlagsbetrag, dessen Beleg in SG51 identifiziert wird. Sollen mehrere Beträge angegeben werden, ist die SG50/51 entsprechend oft zu wiederholen.

Bezüglich "signifikanter Nullen" siehe Hinweis in Kapitel "Einführung".

Beispiel: MOA+37E:16.83'
Brutto-Abschlagsbetrag

6. Segmentlayout

Summen-Teil Gesamt

Segmentnummer: 149

SG50	- M	100	-	MOA-SG51
SG51	- C	1	-	RFF-DTM
RFF	- M	1	-	Referenzangaben

Beschreibung:

Zur Angabe einer Referenz.

Betriebswirtschaftlicher Begriff	DE	EDIFACT	EAN	*	GER	Beschreibung
	C506	M	**M**			
	1153	M an..3	**M**			PQ = Zahlungsreferenz
Referenz zur Abschlagszahlung	1154	C an..70	**R**			

Dokumentation zum Segment:

Segmentstatus: Kann

Mit diesem Segment kann auf Abschlagszahlungen referenziert werden.

Beispiel: RFF+PQ:4711'
Die Nachricht referenziert auf die Abschlagszahlung 4711

6. Segmentlayout

Summen-Teil Gesamt

Segmentnummer: 150

SG50	- M	100	-	MOA-SG51
SG51	- C	1	-	RFF-DTM
DTM	- C	5	-	Datum/Uhrzeit/Zeitspanne

Beschreibung:

Zur Angabe eines Datums und/oder einer Uhrzeit oder einer Zeitspanne.

Betriebswirtschaftlicher Begriff	DE	EDIFACT	EAN	*	GER	Beschreibung
	C507	M	**M**			
	2005	M an..3	**M**	*		171 = Referenzdatum/-zeit
Datum der Abschlagszahlung	2380	C an..35	**R**			
	2379	C an..3	**R**			102 = JJJJMMTT

Dokumentation zum Segment:

Segmentstatus: Kann

Dieses Segment wird benutzt, um Datumsangaben zum vorangegangenen RFF-Segment zu machen.

Beispiel: DTM+171:20030301:102'
Die Abschlagszahlung ist vom 01.03.2003

6. Segmentlayout

Summen-Teil je UST-Satz

Segmentnummer: 151

SG52	- C	10 -	TAX-MOA
TAX	- M	1 -	Zoll-/Steuer-/Gebührenangaben

Beschreibung:

Zur Spezifikation relevanter Zoll-/Steuer-/Gebühren-Informationen.

Betriebswirtschaftlicher Begriff	DE	EDIFACT	EAN	*	GER	Beschreibung
	5283	M an..3	**M**			7 = Steuer
	C241	C	**D**			
Umsatzsteuer je Rechnungsbetrag	5153	C an..3	**O**			VAT = Mehrwertsteuer
	1131	C an..17	**O**			
	3055	C an..3	**D**			
	5152	C an..35	**O**			
	C533	C	**O**			
	5289	M an..6	**M**			
	1131	C an..17	**O**			
	3055	C an..3	**D**			
	5286	C an..15	**O**			
	C243	C	**A**			
	5279	C an..7	**O**			
	1131	C an..17	**O**			
	3055	C an..3	**D**			
	5278	C an..17	**R**			Tatsächlicher Zoll-/Steuersatz
	5273	C an..12	**O**			
	1131	C an..17	**O**			
	3055	C an..3	**D**			
	5305	C an..3	**D**		**R**	E = Steuerbefreit S = Einheitssatz O = Unbesteuerte Dienstleistungen (nicht steuerbarer Umsatz)

Dokumentation zum Segment:

Segmentgruppenstatus: Abhängig, d.h. diese SG muss dann verwendet werden, wenn die Rechnung mehr als einen UST-Satz enthält.

Enthält die Rechnung mehrere Mehrwertsteuersätze, ist je vorhandenem Steuersatz diese Segmentgruppe zu übermitteln, d.h. bei nur einem UST-Satz in der Rechnung wird die Segmentgruppe 52 NICHT erstellt.

Hinweis DE 5278 und 5305: Wenn es sich um steuerbefreite oder nicht steuerbare Umsätze handelt, muss DE 5278 explizit mit dem Wert 0 (Null) belegt werden.

Beispiel: TAX+7+VAT+++:::19+S'
Davon entfallen auf den Teil der Rechnung mit 19% UST:

6. Segmentlayout

Summen-Teil je UST-Satz

Segmentnummer: 152

SG52	- C	10 -	TAX-MOA
MOA	- C	9 -	Geldbetrag

Beschreibung:

Zur Angabe eines Geldbetrages.

Betriebswirtschaftlicher Begriff	DE	EDIFACT	EAN	*	GER	Beschreibung
	C516	M	**M**			
	5025	M an..3	**M**	*		79 = Gesamtpositionsbetrag
Summe der Positionswerte je UST-Satz	5004	C n..35	**R**			

Dokumentation zum Segment:

Segmentstatus: Muß

Dieses Segment wird zur Angabe des Gesamtpositionsbetrages benutzt.

Bezüglich "signifikanter Nullen" siehe Hinweis in Kapitel "Einführung".

Beispiel: MOA+79:108.13'
Die Summe aller Nettowarenwerte ist 108,13 EURO

6. Segmentlayout

Summen-Teil je UST-Satz

Segmentnummer: 153

SG52	- C	10 -	TAX-MOA
MOA	- C	9 -	Geldbetrag

Beschreibung:

Zur Angabe eines Geldbetrages.

Betriebswirtschaftlicher Begriff	DE	EDIFACT	EAN	*	GER	Beschreibung
	C516	M	**M**			
	5025	M an..3	**M**	*		124 = Steuerbetrag
Steuerbetrag je UST-Satz	5004	C n..35	**R**			

Dokumentation zum Segment:

Segmentstatus: Muß

Dieses Segment wird zur Angabe des Steuerbetrages benutzt.

Bezüglich "signifikanter Nullen" siehe Hinweis in Kapitel "Einführung".

Beispiel: MOA+124:16.83'
Der Umsatzsteuerbetrag der Rechnung ist 16,83 EURO.

6. Segmentlayout

Summen-Teil je UST-Satz

Segmentnummer: 154

SG52	- C	10 -	TAX-MOA
MOA	- C	9 -	Geldbetrag

Beschreibung:

Zur Angabe eines Geldbetrages.

Betriebswirtschaftlicher Begriff	DE	EDIFACT	EAN	*	GER	Beschreibung
	C516	M	**M**			
	5025	M an..3	**M**	*		125 = Steuerpflichtiger Betrag
Steuerpflichtiger Betrag der Rechnung je UST-Satz	5004	C n..35	**R**			

Dokumentation zum Segment:

Segmentstatus: Muß

Dieses MOA-Segment enthält den steuerpflichtigen Betrag/UST-Satz der Rechnung.

Bezüglich "signifikanter Nullen" siehe Hinweis in Kapitel "Einführung".

Beispiel: MOA+125:105.16'
Der steuerpflichtige Betrag/UST-Satz ist 105,16 EURO.

6. Segmentlayout

Summen-Teil je UST-Satz

Segmentnummer: 155

SG52	- C	10 -	TAX-MOA
MOA	- C	9 -	Geldbetrag

Beschreibung:

Zur Angabe eines Geldbetrages.

Betriebswirtschaftlicher Begriff	DE	EDIFACT	EAN	*	GER	Beschreibung
	C516	M	**M**			
	5025	M an..3	**M**	*		131 = Gesamtzu-/abschläge
Summe der Zu-/Abschläge je UST-Satz	5004	C n..35	**R**			

Dokumentation zum Segment:

Segmentstatus: Muß, sofern Belegkonditionen berechnet werden.

Dieses MOA-Segment enthält die Summe der Zu-/Abschläge auf Belegebene/UST-Satz der Rechnung.

Hinweis DE 5004: >>>> Der Betrag muß vorzeichengerecht mitgeteilt werden <<<<

Bezüglich "signifikanter Nullen" siehe Hinweis in Kapitel "Einführung".

Beispiel: MOA+131:-2.97'
Die Summe der Rechnungsrabatte/UST-Satz beträgt 2,97 EURO

6. Segmentlayout

Nachrichtenende

Segmentnummer: 156

UNT - M 1 - Nachrichten-Endesegment

Beschreibung:

Dient dazu, eine Nachricht zu beenden und sie auf Vollständigkeit zu prüfen.

Betriebswirtschaftlicher Begriff	DE	EDIFACT	EAN	*	GER	Beschreibung
Gesamtzahl der Segmente	0074	M n..6	**M**			
	0062	M an..14	**M**			Die Referenznummer aus dem UNH-Segment muß hier wiederholt werden

Dokumentation zum Segment:

Segmentstatus: Muß

Das UNT-Segment ist ein Muß-Segment in UN/EDIFACT. Es muß immer das letzte Segment in einer Nachricht sein.

Beispiel: UNT+317+ME000001'
Anzahl der Segmente in der Nachricht.

7. EANCOM-Segmentlayout

Kopf-Teil

Segmentnummer: 1

UNH	- M	1 - Nachrichten-Kopfsegment				
Beschreibung: Dient dazu, eine Nachricht zu eröffnen, sie zu identifizieren und zu beschreiben.						
		EDIFACT	EAN	*	GER	Beschreibung
0062	Nachrichten-Referenznummer	M an..14	**M**			**Nachrichtenreferenznummer** Eindeutige Nachrichtenreferenz des Absenders. Laufende Nummer der Nachrichten im Datenaustausch. Identisch mit DE 0062 im UNT, vergeben vom Sender.
S009	NACHRICHTEN-KENNUNG	M	**M**			
0065	Nachrichtentyp-Kennung	M an..6	**M**	*		INVOIC = Rechnung
0052	Versionsnummer des Nachrichtentyps	M an..3	**M**	*		D = Entwurfs-Version
0054	Freigabenummer des Nachrichtentyps	M an..3	**M**	*		01B = Ausgabe 2001 - B
0051	Verwaltende Organisation	M an..2	**M**	*		UN = UN/CEFACT
0057	Anwendungscode der zuständigen Organisation	C an..6	**R**	*		EAN010 = EAN Versionsnummer (GS1-Code)

Dokumentation zum Segment:

Segmentstatus: Muß

Dieses Segment dient dazu, eine Nachricht zu eröffnen, zu identifizieren und zu spezifizieren.

Beispiel: UNH+ME000001+INVOIC:D:01B:UN:EAN010'
Die Referenznummer der INVOIC-Nachricht lautet ME000001.

7. EANCOM-Segmentlayout

Kopf-Teil

Segmentnummer: 2

BGM	- M	1 - Beginn der Nachricht				
Beschreibung: Zur Anzeige der Art und Funktion einer Nachricht und zur Übermittlung der Identifikationsnummer.						
		EDIFACT	EAN	*	GER	Beschreibung
C002	DOKUMENTEN-/ NACHRICHTENNAME	C	**R**			
1001	Dokumentenname, Code	C an..3	**R**	*		380 = Handelsrechnung 381 = Gutschriftsanzeige - Waren und Dienstleistungen 83 = Wertgutschrift 84 = Wertbelastung
1131	Codeliste, Code	C an..17	**N**			
3055	Verantwortliche Stelle für die Codepflege, Code	C an..3	**N**			
1000	Dokumentenname	C an..35	**O**		**R**	**Belegqualifizierung** KOSTENRECHNUNG = Kostenrechnung KOSTENRECHNUNG-001 = Leasingrechnung KOSTENRECHNUNG-002 = Entsorgungsrechnung KOSTENRECHNUNG-003 = Rechnung für Gebäudereinigung KOSTENRECHNUNG-004 = Stromrechnung KOSTENRECHNUNG-005 = Gasrechnung KOSTENRECHNUNG-006 = Wasserrechnung SERVICERECHNUNG REPARATURRECHNUNG ERSATZTEILRECHNUNG
C106	DOKUMENTEN-/ NACHRICHTEN-IDENTIFIKATION	C	**R**			
1004	Dokumentennummer	C an..35	**R**			**Belegnummer Kostenrechnung** Belegnummer vergeben vom Absender des Dokuments
1225	Nachrichtenfunktion, Code	C an..3	**R**	*		**Nachrichtenfunktion** 9 = Original, Ursprüngliche Übertragung in Verbindung mit einem bestimmten Geschäftsvorfall. 9 = Original

Dokumentation zum Segment:

Segmentstatus: Muß

Dieses Segment dient dazu, Typ und Funktion einer Nachricht anzuzeigen und die Identifikationsnummer zu übermitteln.
Die Inhalte von DE 1000 und DE 1001 müssen zwischen den Austauschpartnern bilateral abgestimmt werden.

Erläuterungen zu DE 1001:

380 = Handelsrechnung
Das Dokument/ die Nachricht dient der Aufforderung zur Zahlung für gelieferte Ware oder Dienstleistungen entsprechend den Bedingungen, die zwischen Käufer und Verkäufer vereinbart wurden. Die Nachricht wird vom Lieferanten/Rechnungssteller an den Käufer/Rechnungsempfänger gesendet.

381 = Gutschriftsanzeige - Waren und Dienstleistungen

7. EANCOM-Segmentlayout

Kopf-Teil

Segmentnummer: 2

Mit diesem Dokument/ dieser Nachricht werden dem Begünstigten Gutschriftsinformationen übermittelt. Die Nachricht wird vom Lieferanten/Rechnungssteller an den Käufer/Rechnungsempfänger gesendet.

83 = Wertgutschrift
Dokument/ Nachricht zur Übermittlung von Gutschriftsinformationen bezüglich finanzieller Korrekturen, z.B. Boni. Die Nachricht wird vom Lieferanten/Rechnungssteller an den Käufer/Rechnungsempfänger gesendet.

84 = Wertbelastung
Dokument/ Nachricht zur Übermittlung von Belastungsinformationen bezüglich finanzieller Korrekturen. Die Nachricht wird vom Lieferanten/Rechnungssteller an den Käufer/Rechnungsempfänger gesendet.

Hinweis zu DE 1000:

Die Verwendung dieses Datenelements ist Pflicht. Es muss einen der definierten Inhalte haben. Eine weitere Detaillierung ist bilateral zu vereinbaren und mit GS1 Germany abzustimmen.

Beispiel: BGM+380:::KOSTENRECHNUNG+87441+9'
Die Dokumentennummer lautet 87441.

7. EANCOM-Segmentlayout

Kopf-Teil

Segmentnummer: 3

DTM	- M	35 - Datum/Uhrzeit/Zeitspanne				
Beschreibung: Zur Angabe eines Datums und/oder einer Uhrzeit oder einer Zeitspanne.						
		EDIFACT	EAN	*	GER	Beschreibung
C507	DATUM/UHRZEIT/ ZEITSPANNE	M	**M**			
2005	Datums- oder Uhrzeits- oder Zeitspannen-Funktion, Qualifier	M an..3	**M**	*		137 = Dokumenten/Nachrichten Datum/Zeit
2380	Datum oder Uhrzeit oder Zeitspanne, Wert	C an..35	**R**			**Datum der Erstellung**
2379	Datums- oder Uhrzeit- oder Zeitspannen-Format, Code	C an..3	**R**			102 = JJJJMMTT

Dokumentation zum Segment:

Segmentstatus: Muß

Das Dokumentendatum (Codewert 137) muß in der Nachricht angegeben werden.

Beispiel: DTM+137:20031001:102'
Die Nachricht wurde am 01.10.2003 erstellt.

7. EANCOM-Segmentlayout

Kopf-Teil

Segmentnummer: 4

DTM	- M	35 - Datum/Uhrzeit/Zeitspanne				
Beschreibung: Zur Angabe eines Datums und/oder einer Uhrzeit oder einer Zeitspanne.						
		EDIFACT	EAN	*	GER	Beschreibung
C507	DATUM/UHRZEIT/ ZEITSPANNE	M	**M**			
2005	Datums- oder Uhrzeits- oder Zeitspannen-Funktion, Qualifier	M an..3	**M**	*		35 = Lieferdatum/-zeit, tatsächliches
2380	Datum oder Uhrzeit oder Zeitspanne, Wert	C an..35	**R**			**Lieferdatum**
2379	Datums- oder Uhrzeit- oder Zeitspannen-Format, Code	C an..3	**R**			102 = JJJJMMTT 203 = JJJJMMTTHHMM 718 = JJJJMMTT-JJJJMMTT

Dokumentation zum Segment:

Segmentstatus: Abhängig, entweder Liefer- oder Abholdatum müssen angegeben werden.

Bei Wertgutschriften oder -belastungen wird hier das Belegdatum angegeben.

DE 2005 = 35, Lieferdatum (-datum/-zeit,) tatsächliches: Datum, zu dem der Lieferant die Waren geliefert hat. Das tatsächliche Lieferdatum entspricht im steuerrechtlichen Sinne dem Leistungssdatum.

Beispiel: DTM+35:20030315:102'
Die Lieferung erfolgte am 15.03.2003

7. EANCOM-Segmentlayout

Kopf-Teil

Segmentnummer: 5

DTM - M 35 - Datum/Uhrzeit/Zeitspanne

Beschreibung:

Zur Angabe eines Datums und/oder einer Uhrzeit oder einer Zeitspanne.

		EDIFACT	EAN	*	GER	Beschreibung
C507	DATUM/UHRZEIT/ ZEITSPANNE	M	**M**			
2005	Datums- oder Uhrzeits- oder Zeitspannen-Funktion, Qualifier	M an..3	**M**	*		263 = Abrechnungszeitraum
2380	Datum oder Uhrzeit oder Zeitspanne, Wert	C an..35	**R**			**Abrechnungszeitraum**
2379	Datums- oder Uhrzeit- oder Zeitspannen-Format, Code	C an..3	**R**			610 = JJJJMM 718 = JJJJMMTT-JJJJMMTT

Dokumentation zum Segment:

Segmentstatus: Abhängig, entweder Liefer- oder Abholdatum oder der Abrechnungszeitraum müssen angegeben werden.

Das DTM-Segment dient zur Angabe eines Datums und/oder einer Uhrzeit oder einer Zeitspanne.

Dieses Segment wird zur Angabe des Abrechnungszeitraums benutzt.

Beispiel: DTM+263:200603:610'
Dieses Beispiel zeigt als Abrechnungszeitraum den Monat März 2006.

7. EANCOM-Segmentlayout

Kopf-Teil

Segmentnummer: 6

FTX - C 99 - Freier Text

Beschreibung:

Zur Angabe von unformatiertem oder codiertem Text.

		EDIFACT	EAN	*	GER	Beschreibung
4451	Textbezug, Qualifier	M an..3	**M**			AAK = Preiskonditionen
4453	Textfunktion, Code	C an..3	**O**	*		1 = Text für nachfolgenden Gebrauch
C107	TEXT-REFERENZ	C	**D**			
4441	Freier Text, Code	M an..17	**M**			**Entgeltminderung, codiert** Vereinbarter Textschlüssel siehe Hinweis unten
1131	Codeliste, Code	C an..17	**O**		**N**	
3055	Verantwortliche Stelle für die Codepflege, Code	C an..3	**D**		**R**	246 = GS1 Germany
C108	TEXT	C	**D**			
4440	Freier Text	M an..512	**M**			**Entgeltminderung, Freitext**
4440	Freier Text	C an..512	**O**			
4440	Freier Text	C an..512	**O**			
4440	Freier Text	C an..512	**O**			
4440	Freier Text	C an..512	**O**			
3453	Sprachenname, Code	C an..3	**D**			DE = Deutsch EN = Englisch ISO 639 2-Alpha Code

Dokumentation zum Segment:

Segmentstatus: Abhängig von Entgeltminderung

Die Anwendung dieses Segments in freier Form wird nicht empfohlen, weil das die automatische Bearbeitung der Rechnung verhindert. Eine bessere Möglichkeit stellt die Vereinbarung codierter Referenzen (Schlüssel) dar, die die automatische Bearbeitung ermöglichen und die Anzahl der zu übertragenden Zeichen und Bearbeitungskosten reduziert. Die Standardtexte sollten zwischen den Austauschpartnern bilateral vereinbart werden und können gesetzliche und andere Anforderungen erfüllen.

Hinweis zu DE 4451:
Codewert "AAK" darf nur in Verbindung mit dem Hinweis auf zukünftige Minderung des Entgelts gem. § 14, Abs.4 UstG verwendet werden.

Hinweis zu DE 4441:
In DE 4441 können Textschlüssel verwendet werden. Sie sind wie Stammdaten zu behandeln und in der Datenaustauschvereinbarung zu definieren. Dieses FTX-Segment darf entweder für Textschlüssel (DE 4441) ODER für Freitext (C108) verwendet werden.

Beispiele für die Verwendung von Textschlüsseln in DE 4441:
ST1 = Es ergeben sich Entgeltminderungen auf Grund von Rabatt- und Bonusvereinbarungen.
ST2 = Entgeltminderungen ergeben sich aus unseren aktuellen Rahmen- und Konditionsvereinbarungen.
ST3 = Es bestehen Rabatt- oder Bonusvereinbarungen.

Beispiel: FTX+AAK+1+::246+Es ergeben sich Entgeltminderungen aufgrund:von Rabatt- oder Bonusvereinbarungen+DE'
Entgeltminderung

7. EANCOM-Segmentlayout

Kopf-Teil

Segmentnummer: 7

FTX	- C	99 - Freier Text				
Beschreibung: Zur Angabe von unformatiertem oder codiertem Text.						
		EDIFACT	EAN	*	GER	Beschreibung
4451	Textbezug, Qualifier	M an..3	**M**			REG = Meldeinformation
4453	Textfunktion, Code	C an..3	**O**	*		1 = Text für nachfolgenden Gebrauch
C107	TEXT-REFERENZ	C	**D**			
4441	Freier Text, Code	M an..17	**M**			**Innergemeinschaftliche Lieferung** Vereinbarter Textschlüssel siehe Hinweis unten
1131	Codeliste, Code	C an..17	**O**		**N**	
3055	Verantwortliche Stelle für die Codepflege, Code	C an..3	**D**		**R**	246 = GS1 Germany

Dokumentation zum Segment:

Segmentstatus: Abhängig von EU Lieferung

Die Anwendung dieses Segments in freier Form wird nicht empfohlen, weil das die automatische Bearbeitung der Rechnung verhindert. Eine bessere Möglichkeit stellt die Vereinbarung codierter Referenzen (Schlüssel) dar, die die automatische Bearbeitung ermöglichen und die Anzahl der zu übertragenden Zeichen und Bearbeitungskosten reduziert. Die Standardtexte sollten zwischen den Austauschpartnern bilateral vereinbart werden und können gesetzliche und andere Anforderungen erfüllen.

Hinweis zu DE 4441:
In DE 4441 können Textschlüssel verwendet werden. Sie sind wie Stammdaten zu behandeln und in der Datenaustauschvereinbarung zu definieren. Dieses FTX-Segment darf nur für Textschlüssel (DE 4441) verwendet werden.

IGL = Innergemeinschaftliche Lieferung.

Beispiel: FTX+REG+1+IGL::246'
Innergemeinschaftliche Lieferung

7. EANCOM-Segmentlayout

Kopf-Teil

Segmentnummer: 8

FTX	- C	99 - Freier Text				
Beschreibung: Zur Angabe von unformatiertem oder codiertem Text.						
		EDIFACT	EAN	*	GER	Beschreibung
4451	Textbezug, Qualifier	M an..3	**M**			REG = Meldeinformation
4453	Textfunktion, Code	C an..3	**O**	*		1 = Text für nachfolgenden Gebrauch
C107	TEXT-REFERENZ	C	**D**			
4441	Freier Text, Code	M an..17	**M**			**Gebühren für Urheberrechte** Vereinbarter Textschlüssel siehe Hinweis unten
1131	Codeliste, Code	C an..17	**O**		**N**	
3055	Verantwortliche Stelle für die Codepflege, Code	C an..3	**D**		**R**	246 = GS1 Germany

Dokumentation zum Segment:

Segmentstatus: Abhängig

Die Anwendung dieses Segments in freier Form wird nicht empfohlen, weil das die automatische Bearbeitung der Rechnung verhindert. Eine bessere Möglichkeit stellt die Vereinbarung codierter Referenzen (Schlüssel) dar, die die automatische Bearbeitung ermöglichen und die Anzahl der zu übertragenden Zeichen und Bearbeitungskosten reduziert. Die Standardtexte sollten zwischen den Austauschpartnern bilateral vereinbart werden und können gesetzliche und andere Anforderungen erfüllen.

Hinweis zu DE 4441:
In DE 4441 können Textschlüssel verwendet werden. Sie sind wie Stammdaten zu behandeln und in der Datenaustauschvereinbarung zu definieren. Dieses FTX-Segment darf nur für Textschlüssel (DE 4441) verwendet werden.

UHR = Rechnung enthält Artikel, für die gem. Urheberrechtgesetz Gebühren abgeführt werden

Beispiel: FTX+REG+1+UHR::246'
Gebühren für Urheberrecht

7. EANCOM-Segmentlayout

Kopf-Teil

Segmentnummer: 9

FTX - C 99 - Freier Text

Beschreibung:

Zur Angabe von unformatiertem oder codiertem Text.

		EDIFACT	EAN	*	GER	Beschreibung
4451	Textbezug, Qualifier	M an..3	**M**			ZZZ = Gegenseitig vereinbart SUR = Lieferantenhinweise
4453	Textfunktion, Code	C an..3	**O**	*		1 = Text für nachfolgenden Gebrauch
C107	TEXT-REFERENZ	C	**D**			
4441	Freier Text, Code	M an..17	**M**			**Freitext, codiert** Vereinbarter Textschlüssel siehe Hinweis unten
1131	Codeliste, Code	C an..17	**O**		**N**	
3055	Verantwortliche Stelle für die Codepflege, Code	C an..3	**D**		**M**	246 = GS1 Germany
C108	TEXT	C	**D**			
4440	Freier Text	M an..512	**M**			**Freitext**
4440	Freier Text	C an..512	**O**			
4440	Freier Text	C an..512	**O**			
4440	Freier Text	C an..512	**O**			
4440	Freier Text	C an..512	**O**			
3453	Sprachenname, Code	C an..3	**D**			DE = Deutsch ISO 639 2-Alpha Code

Dokumentation zum Segment:

Segmentstatus: Kann

Die Anwendung dieses Segments in freier Form wird nicht empfohlen, weil das die automatische Bearbeitung der Rechnung verhindert. Eine bessere Möglichkeit stellt die Vereinbarung codierter Referenzen (Schlüssel) dar, die die automatische Bearbeitung ermöglichen und die Anzahl der zu übertragenden Zeichen und Bearbeitungskosten reduziert. Die Standardtexte sollten zwischen den Austauschpartnern bilateral vereinbart werden und können gesetzliche und andere Anforderungen erfüllen.
Das Vorkommen dieses FTX-Segments beeinflußt die Verarbeitung der Nachricht nicht; z.B. kann eine Begründung für Konditionssperre oder Gutschriftserteilung mitgeteilt werden.

Hinweis zu DE 4451:
Mit "ZZZ" werden Texte dem Belegkopfteil, mit "SUR" dem Belegfußteil zugeordnet.

Beispiele für die Verwendung von Textschlüsseln in DE 4441:
EEV = Die Ware bleibt bis zur vollständigen Bezahlung unser Eigentum.
WEV = Die Ware bleibt bis zur vollständigen Bezahlung aller Forderungen unser Eigentum.
VEV = Die Ware bleibt bis zur vollständigen Bezahlung unser Eigentum. Dies gilt auch im Falle der Weiterveräußerung oder -verarbeitung der Ware.

Diese Textschlüssel dürfen nur in Verbindung mit DE 4451 = ZZZ verwendet werden.

Die Verwendung der Textschlüssel (Stammdaten) muss bilateral vereinbart werden, ebenso die Zuordnung zu Kopf- oder Summenteil. Dieses FTX-Segment darf entweder für Textschlüssel (DE 4441) ODER für Freitext (C108) verwendet werden.

Beispiel: FTX+ZZZ+1+::246+Die Ware bleibt bis zur vollständigen:Bezahlung aller Forderungen unser Eigentum +DE'

7. EANCOM-Segmentlayout

Kopf-Teil

Segmentnummer: 9

Möglichkeit der Angabe von Freitext

7. EANCOM-Segmentlayout

Kopf-Teil

Segmentnummer: 10

SG1	- C	99999	-	RFF-DTM
RFF	- M	1	-	Referenzangaben

Beschreibung:

Zur Angabe einer Referenz.

		EDIFACT	EAN	*	GER	Beschreibung
C506	REFERENZ	M	**M**			
1153	Referenz, Qualifier	M an..3	**M**			ON = Auftrags-/Bestellnummer (Käufer)
1154	Referenz, Identifikation	C an..70	**R**			**Bestellnummer des Käufers**

Dokumentation zum Segment:

Segmentstatus: Kann

Mit diesem Segment kann auf die Bestellung eines Kunden referenziert werden.

Gibt es zu dieser Rechnung eine Auftragsnummer, muß diese übermittelt werden.

Beispiel: RFF+ON:4711'
Die Nachricht referenziert auf die Bestellung 4711 des Kunden.

7. EANCOM-Segmentlayout

Kopf-Teil

Segmentnummer: 11

SG1	- C	99999	-	RFF-DTM
DTM	- C	5	-	Datum/Uhrzeit/Zeitspanne

Beschreibung:

Zur Angabe eines Datums und/oder einer Uhrzeit oder einer Zeitspanne.

		EDIFACT	EAN	*	GER	Beschreibung
C507	DATUM/UHRZEIT/ ZEITSPANNE	M	**M**			
2005	Datums- oder Uhrzeits- oder Zeitspannen-Funktion, Qualifier	M an..3	**M**	*		171 = Referenzdatum/-zeit
2380	Datum oder Uhrzeit oder Zeitspanne, Wert	C an..35	**R**			**Bestelldatum**
2379	Datums- oder Uhrzeit- oder Zeitspannen-Format, Code	C an..3	**R**			102 = JJJJMMTT

Dokumentation zum Segment:

Segmentstatus: Kann

Dieses Segment wird benutzt, um Datumsangaben zum vorangegangenen RFF-Segment zu machen.

Beispiel: DTM+171:20030301:102'
Der Kundenauftrag ist vom 01.03.2003

7. EANCOM-Segmentlayout

Kopf-Teil

Segmentnummer: 12

SG1	- C	99999	-	RFF-DTM
RFF	- M	1	-	Referenzangaben

Beschreibung:

Zur Angabe einer Referenz.

		EDIFACT	EAN	*	GER	Beschreibung
C506	REFERENZ	M	**M**			
1153	Referenz, Qualifier	M an..3	**M**			VN = Auftragsnummer (Lieferant)
1154	Referenz, Identifikation	C an..70	**R**			**Auftragsnummer des Lieferanten**

Dokumentation zum Segment:

Segmentstatus: Kann

Mit diesem Segment kann auf die Auftragsnummer des Lieferanten referenziert werden.

Beispiel: RFF+VN:4711-L'
Die Nachricht referenziert auf die Auftragsnummer 4711-L des Lieferanten.

7. EANCOM-Segmentlayout

Kopf-Teil

Segmentnummer: 13

SG1	- C	99999	-	RFF-DTM
DTM	- C	5	-	Datum/Uhrzeit/Zeitspanne

Beschreibung:

Zur Angabe eines Datums und/oder einer Uhrzeit oder einer Zeitspanne.

		EDIFACT	EAN	*	GER	Beschreibung
C507	DATUM/UHRZEIT/ ZEITSPANNE	M	**M**			
2005	Datums- oder Uhrzeits- oder Zeitspannen-Funktion, Qualifier	M an..3	**M**	*		171 = Referenzdatum/-zeit
2380	Datum oder Uhrzeit oder Zeitspanne, Wert	C an..35	**R**			**Auftragsdatum**
2379	Datums- oder Uhrzeit- oder Zeitspannen-Format, Code	C an..3	**R**			102 = JJJJMMTT

Dokumentation zum Segment:

Segmentstatus: Kann

Dieses Segment wird benutzt, um Datumsangaben zum vorangegangenen RFF-Segment zu machen.

Beispiel: DTM+171:20030301:102'
Der Lieferantenauftrag ist vom 01.03.2003

7. EANCOM-Segmentlayout

Kopf-Teil

Segmentnummer: 14

SG1	- C	99999	-	RFF-DTM
RFF	- M	1	-	Referenzangaben

Beschreibung:

Zur Angabe einer Referenz.

		EDIFACT	EAN	*	GER	Beschreibung
C506	REFERENZ	M	**M**			
1153	Referenz, Qualifier	M an..3	**M**			DQ = Lieferscheinnummer
1154	Referenz, Identifikation	C an..70	**R**			**Lieferschein**

Dokumentation zum Segment:

Segmentstatus: Muß, wenn Lieferscheine zum Beleg vorhanden sind.

Mit diesem Segment wird auf die Lieferscheinnummer referenziert.
Hier ist die zur Rechnung gehörende Lieferscheinnummer anzugeben.
Bei Sammelrechnungen ist hier die erste in der Sammelrechnung enthaltene Lieferscheinnummer anzugeben. Es folgt ein weiteres RFF-Segment, qualifiziert mit "DQ", welches die letzte in der Sammelrechnung enthaltene Lieferscheinnummer enthält. Die Numerierung ist nicht zwangsläufig lückenlos aufsteigend. Alternativ kann zwischen den Datenaustauschpartnern bilateral vereinbart werden, jeden Lieferschein einzeln zu referenziern, sofern die 99999 Anwendungsmöglichkeiten der Segmentgruppe 1 ausreichen. Eine weitere Möglichkeit besteht darin, die Lieferscheinnummer(n) im Liefernachweis (BGM+325) oder auf Positionsebene der Sammelrechnung anzugeben.

Beispiel: RFF+DQ:4714'
Die Nachricht referenziert auf den Lieferschein 4714.

7. EANCOM-Segmentlayout

Kopf-Teil

Segmentnummer: 15

SG1	- C	99999	-	RFF-DTM
DTM	- C	5	-	Datum/Uhrzeit/Zeitspanne

Beschreibung:

Zur Angabe eines Datums und/oder einer Uhrzeit oder einer Zeitspanne.

		EDIFACT	EAN	*	GER	Beschreibung
C507	DATUM/UHRZEIT/ ZEITSPANNE	M	**M**			
2005	Datums- oder Uhrzeits- oder Zeitspannen-Funktion, Qualifier	M an..3	**M**	*		171 = Referenzdatum/-zeit
2380	Datum oder Uhrzeit oder Zeitspanne, Wert	C an..35	**R**			**Lieferscheindatum**
2379	Datums- oder Uhrzeit- oder Zeitspannen-Format, Code	C an..3	**R**			102 = JJJJMMTT

Dokumentation zum Segment:

Segmentstatus: Kann

Dieses Segment wird benutzt, um Datumsangaben zum vorangegangenen RFF-Segment zu machen.

Beispiel: DTM+171:20030301:102'
Das Lieferscheindatum lautet: 01.03.2003

7. EANCOM-Segmentlayout

Kopf-Teil

Segmentnummer: 16

SG1	- C	99999	-	RFF-DTM
RFF	- M	1	-	Referenzangaben

Beschreibung:

Zur Angabe einer Referenz.

		EDIFACT	EAN	*	GER	Beschreibung
C506	REFERENZ	M	**M**			
1153	Referenz, Qualifier	M an..3	**M**			ABO = Referenz des Ausstellers
1154	Referenz, Identifikation	C an..70	**R**			**Rechnungslistennummer**

Dokumentation zum Segment:

Segmentstatus: Muß

Mit diesem Segment wird auf die Rechnungsliste referenziert.
Mit diesem RFF-Segment wird angegeben, in welcher Rechnungsliste sich der aktuelle Beleg befindet.

Beispiel: RFF+ABO:4713'
Die Rechnung ist in der Rechnungsliste 4713 enthalten.

7. EANCOM-Segmentlayout

Kopf-Teil

Segmentnummer: 17

SG1	- C	99999	-	RFF-DTM
DTM	- C	5	-	Datum/Uhrzeit/Zeitspanne

Beschreibung:

Zur Angabe eines Datums und/oder einer Uhrzeit oder einer Zeitspanne.

		EDIFACT	EAN	*	GER	Beschreibung
C507	DATUM/UHRZEIT/ ZEITSPANNE	M	**M**			
2005	Datums- oder Uhrzeits- oder Zeitspannen-Funktion, Qualifier	M an..3	**M**	*		171 = Referenzdatum/-zeit
2380	Datum oder Uhrzeit oder Zeitspanne, Wert	C an..35	**R**			**Rechnungslistendatum**
2379	Datums- oder Uhrzeit- oder Zeitspannen-Format, Code	C an..3	**R**			102 = JJJJMMTT

Dokumentation zum Segment:

Segmentstatus: Muss

Dieses Segment wird benutzt, um Datumsangaben zum vorangegangenen RFF-Segment zu machen.

Beispiel: DTM+171:20030301:102'
Das Rechnungslistendatum lautet: 01.03.2003

7. EANCOM-Segmentlayout

Kopf-Teil

Segmentnummer: 18

SG1	- C	99999	-	RFF-DTM
RFF	- M	1	-	Referenzangaben

Beschreibung:

Zur Angabe einer Referenz.

		EDIFACT	EAN	*	GER	Beschreibung
C506	REFERENZ	M	**M**			
1153	Referenz, Qualifier	M an..3	**M**			CT = Vertragsnummer
1154	Referenz, Identifikation	C an..70	**R**			**Abkommensnummer**

Dokumentation zum Segment:

Segmentstatus: Kann

Mit diesem Segment kann auf die Abkommensnummer referenziert werden, sofern mehrere Abkommen vereinbart sind.

Beispiel: RFF+CT:1'
Die Rechnung referenziert auf das Abkommen 1.

7. EANCOM-Segmentlayout

Kopf-Teil

Segmentnummer: 19

SG1	- C	99999	-	RFF-DTM
DTM	- C	5	-	Datum/Uhrzeit/Zeitspanne

Beschreibung:

Zur Angabe eines Datums und/oder einer Uhrzeit oder einer Zeitspanne.

		EDIFACT	EAN	*	GER	Beschreibung
C507	DATUM/UHRZEIT/ ZEITSPANNE	M	**M**			
2005	Datums- oder Uhrzeits- oder Zeitspannen-Funktion, Qualifier	M an..3	**M**	*		171 = Referenzdatum/-zeit
2380	Datum oder Uhrzeit oder Zeitspanne, Wert	C an..35	**R**			**Abkommendatum**
2379	Datums- oder Uhrzeit- oder Zeitspannen-Format, Code	C an..3	**R**			102 = JJJJMMTT

Dokumentation zum Segment:

Segmentstatus: Kann

Dieses Segment wird benutzt, um Datumsangaben zum vorangegangenen RFF-Segment zu machen.

Beispiel: DTM+171:20030301:102'
Das Datum zum Abkommen lautet: 01.03.2003

7. EANCOM-Segmentlayout

Kopf-Teil

Segmentnummer: 20

SG1	- C	99999	-	RFF-DTM
RFF	- M	1	-	Referenzangaben

Beschreibung:

Zur Angabe einer Referenz.

		EDIFACT	EAN	*	GER	Beschreibung
C506	REFERENZ	M	**M**			
1153	Referenz, Qualifier	M an..3	**M**			DM = Dokumenten-Nummer
1154	Referenz, Identifikation	C an..70	**R**			**Ursprungsbeleg**

Dokumentation zum Segment:

Segmentstatus: Kann

Mit diesem Segment muß in Gutschriften auf den auslösenden Ursprungsbeleg (alle Möglichkeiten außer Reklamationen) referenziert werden.

Beispiel: RFF+DM:8711'
Die Gutschrift referenziert auf Beleg 8711.

7. EANCOM-Segmentlayout

Kopf-Teil

Segmentnummer: 21

SG1	- C	99999	-	RFF-DTM
DTM	- C	5	-	Datum/Uhrzeit/Zeitspanne

Beschreibung:

Zur Angabe eines Datums und/oder einer Uhrzeit oder einer Zeitspanne.

		EDIFACT	EAN	*	GER	Beschreibung
C507	DATUM/UHRZEIT/ ZEITSPANNE	M	**M**			
2005	Datums- oder Uhrzeits- oder Zeitspannen-Funktion, Qualifier	M an..3	**M**	*		171 = Referenzdatum/-zeit
2380	Datum oder Uhrzeit oder Zeitspanne, Wert	C an..35	**R**			**Datum zum Ursprungsbeleg**
2379	Datums- oder Uhrzeit- oder Zeitspannen-Format, Code	C an..3	**R**			102 = JJJJMMTT

Dokumentation zum Segment:

Segmentstatus: Kann

Dieses Segment wird benutzt, um Datumsangaben zum vorangegangenen RFF-Segment zu machen.

Beispiel: DTM+171:20030301:102'
Das Datum des referenzierten Belegs lautet: 01.03.2003

7. EANCOM-Segmentlayout

Kopf-Teil

Segmentnummer: 22

SG1	- C	99999	-	RFF-DTM
RFF	- M	1	-	Referenzangaben

Beschreibung:

Zur Angabe einer Referenz.

		EDIFACT	EAN	*	GER	Beschreibung
C506	REFERENZ	M	**M**			
1153	Referenz, Qualifier	M an..3	**M**			ACE = Bezugnehmende Dokumentennummer
1154	Referenz, Identifikation	C an..70	**R**			**Bezugnehmende Dokumentennummer**

Dokumentation zum Segment:

Segmentstatus: Kann

Mit diesem Segment kann auf ein sonstiges, bezugnehmendes Dokument referenziert werden, z.B. SAP-Buchungsnummer, Rechnungsnummer oder Rückfragenummer bei Energie-Lieferanten.

Beispiel: RFF+ACE:8799'
Der Beleg referenziert auf Dokument Nummer 8799.

7. EANCOM-Segmentlayout

Kopf-Teil

Segmentnummer: 23

SG1	- C	99999	-	RFF-DTM
DTM	- C	5	-	Datum/Uhrzeit/Zeitspanne

Beschreibung:

Zur Angabe eines Datums und/oder einer Uhrzeit oder einer Zeitspanne.

		EDIFACT	EAN	*	GER	Beschreibung
C507	DATUM/UHRZEIT/ ZEITSPANNE	M	**M**			
2005	Datums- oder Uhrzeits- oder Zeitspannen-Funktion, Qualifier	M an..3	**M**	*		171 = Referenzdatum/-zeit
2380	Datum oder Uhrzeit oder Zeitspanne, Wert	C an..35	**R**			**Datum des bezugnehmenden Dokuments**
2379	Datums- oder Uhrzeit- oder Zeitspannen-Format, Code	C an..3	**R**			102 = JJJJMMTT

Dokumentation zum Segment:

Segmentstatus: Kann

Dieses Segment wird benutzt, um Datumsangaben zum vorangegangenen RFF-Segment zu machen.

Beispiel: DTM+171:20030301:102'
Das Datum des bezugnehmenden Dokumentes lautet: 01.03.2003

7. EANCOM-Segmentlayout

Kopf-Teil

Segmentnummer: 24

SG1	- C	99999	-	RFF-DTM
RFF	- M	1	-	Referenzangaben

Beschreibung:

Zur Angabe einer Referenz.

		EDIFACT	EAN	*	GER	Beschreibung
C506	REFERENZ	M	**M**			
1153	Referenz, Qualifier	M an..3	**M**			AJS = Vereinbarungs-Nummerr
1154	Referenz, Identifikation	C an..70	**R**			**Vertragsnummer beim Energielieferanten**

Dokumentation zum Segment:

Segmentstatus: Kann

Mit diesem Segment kann auf die Vertragsnummer beim Energie-Lieferanten referenziert werden.

Beispiel: RFF+AJS:8799-V'
Der Beleg referenziert auf Vertrags Nummer 8799-V.

7. EANCOM-Segmentlayout

Kopf-Teil

Segmentnummer: 25

SG1	- C	99999	- RFF-DTM
DTM	- C	5	- Datum/Uhrzeit/Zeitspanne

Beschreibung:

Zur Angabe eines Datums und/oder einer Uhrzeit oder einer Zeitspanne.

		EDIFACT	EAN	*	GER	Beschreibung
C507	DATUM/UHRZEIT/ ZEITSPANNE	M	**M**			
2005	Datums- oder Uhrzeits- oder Zeitspannen-Funktion, Qualifier	M an..3	**M**	*		171 = Referenzdatum/-zeit
2380	Datum oder Uhrzeit oder Zeitspanne, Wert	C an..35	**R**			**Datum des Vertrags**
2379	Datums- oder Uhrzeit- oder Zeitspannen-Format, Code	C an..3	**R**			102 = JJJJMMTT

Dokumentation zum Segment:

Segmentstatus: Kann

Dieses Segment wird benutzt, um Datumsangaben zum vorangegangenen RFF-Segment zu machen.

Beispiel: DTM+171:20030301:102'
Das Datum des Vertrags lautet: 01.03.2003

7. EANCOM-Segmentlayout

Kopf-Teil

Segmentnummer: 26

SG2	- C	99 -	NAD-SG3
NAD	- M	1 -	Name und Anschrift

Beschreibung:

Zur Angabe von Name und Anschrift, sowie Funktion eines Partners, entweder nur als Code durch C082 oder (gegebenenfalls auch zusätzlich) unstrukturiert durch C058 bzw. strukturiert durch C080 bis 3207.

		EDIFACT	EAN	*	GER	Beschreibung
3035	Beteiligter, Qualifier	M an..3	**M**			BY = Käufer
C082	IDENTIFIKATION DES BETEILIGTEN	C	**A**			
3039	Beteiligter, Identifikation	M an..35	**M**			**Identifikation des Käufers/ Rechnungsempfängers** Internationale Lokationsnummer (ILN) - Format n13
1131	Codeliste, Code	C an..17	**N**			
3055	Verantwortliche Stelle für die Codepflege, Code	C an..3	**R**	*		9 = GS1
C058	NAME UND ANSCHRIFT	C	**O**			Diese Datenelementgruppe darf nur benutzt werden, um den Anforderungen des HGB § 37a gerecht zu werden. Hier besteht für den Sender einer Nachricht die Möglichkeit, bei Bedarf die entsprechenden Angaben zu machen.
3124	Zeile für Name und Anschrift	M an..35	**M**			
3124	Zeile für Name und Anschrift	C an..35	**O**			
3124	Zeile für Name und Anschrift	C an..35	**O**			
3124	Zeile für Name und Anschrift	C an..35	**O**			
3124	Zeile für Name und Anschrift	C an..35	**O**			

Dokumentation zum Segment:

Segmentstatus: Muß

Der Käufer/Rechnungsempfänger wird durch seine ILN identifiziert.

Beispiel: NAD+BY+4071615111110::9+:X:X:X:X'
Der Käufer/Rechnungsempfänger hat die ILN 4071615111110.

7. EANCOM-Segmentlayout

Kopf-Teil

Segmentnummer: 27

SG2	- C	99	- NAD-SG3
SG3	- C	9999	- RFF
RFF	- M	1	- Referenzangaben

Beschreibung:

Zur Angabe einer Referenz.

		EDIFACT	EAN	*	GER	Beschreibung
C506	REFERENZ	M	**M**			
1153	Referenz, Qualifier	M an..3	**M**	*		IT = Interne Kundennummer
1154	Referenz, Identifikation	C an..70	**R**			**Interne Kundennummer beim Lieferanten**

Dokumentation zum Segment:

Segmentstatus: Kann

Im RFF-Segment hinter dem NAD-Segment kann die Kundennummer aus dem Lieferantensystem folgen.

Sofern es keiner funktionalen- oder ablauforientierten Unterscheidung innerhalb eines Unternehmens bedarf, wird ausschließlich die ILN kommuniziert, der Empfänger verknüpft bei Bedarf im internen System. Zusätzliche Identifikationsverfahren sollten nur dann vereinbart werden, wenn in einer Lokation unterschiedliche funktionale Einheiten differenziert werden müssen.

Beispiel: RFF+IT:0815'
Die Kundennummer lautet 0815.

7. EANCOM-Segmentlayout

Kopf-Teil

Segmentnummer: 28

SG2	- C	99 -	NAD-SG3
SG3	- C	9999 -	RFF
RFF	- M	1 -	Referenzangaben

Beschreibung:

Zur Angabe einer Referenz.

		EDIFACT	EAN	*	GER	Beschreibung
C506	REFERENZ	M	**M**			
1153	Referenz, Qualifier	M an..3	**M**	*		YC1 = Zusätzliche Partneridentifikation (GS1-Code)
1154	Referenz, Identifikation	C an..70	**R**			**Interne Kundennummer**

Dokumentation zum Segment:

Segmentstatus: Kann

Im RFF-Segment hinter dem NAD-Segment kann eine bilateral vereinbarte Zusatzidentifikation folgen.

Sofern es keiner funktionalen- oder ablauforientierten Unterscheidung innerhalb eines Unternehmens bedarf, wird ausschließlich die ILN kommuniziert, der Empfänger verknüpft bei Bedarf im internen System. Zusätzliche Identifikationsverfahren sollten nur dann vereinbart werden, wenn in einer Lokation unterschiedliche funktionale Einheiten differenziert werden müssen.

Beispiel: RFF+YC1:0815'
Die Zusatzidentifikation lautet 0815.

7. EANCOM-Segmentlayout

Kopf-Teil

Segmentnummer: 29

SG2	- C	99	- NAD-SG3
SG3	- C	9999	- RFF
RFF	- M	1	- Referenzangaben

Beschreibung:

Zur Angabe einer Referenz.

		EDIFACT	EAN	*	GER	Beschreibung
C506	REFERENZ	M	**M**			
1153	Referenz, Qualifier	M an..3	**M**	*		ADE = Kontonummer
1154	Referenz, Identifikation	C an..70	**R**			**Kostenstelle des Käufers**

Dokumentation zum Segment:

Segmentstatus: Kann

Im RFF-Segment hinter dem NAD-Segment kann eine Kostenstellenidentifikation folgen.

Beispiel: RFF+ADE:KS0815'
Die Kostenstellenidentifikation lautet KS0815.

7. EANCOM-Segmentlayout

Kopf-Teil

Segmentnummer: 30

SG2	- C	99 -	NAD-SG3
SG3	- C	9999 -	RFF
RFF	- M	1 -	Referenzangaben

Beschreibung:

Zur Angabe einer Referenz.

		EDIFACT	EAN	*	GER	Beschreibung
C506	REFERENZ	M	**M**			
1153	Referenz, Qualifier	M an..3	**M**	*		VA = Umsatzsteuer-Identifikationsnummer FC = Steuernummer
1154	Referenz, Identifikation	C an..70	**R**			**(Umsatz)steuer-Identifikationsnummer Käufer**

Dokumentation zum Segment:

Segmentstatus: Kann

Im RFF-Segment hinter dem NAD-Segment kann eine (Umsatz)steueridentifikationsnummer folgen.

Beispiel: RFF+VA:DE090909'
Die Umsatzsteueridentifikationsnummer lautet DE090909.

7. EANCOM-Segmentlayout

Kopf-Teil

Segmentnummer: 31

SG2	- C	99 -	NAD-SG3
NAD	- M	1 -	Name und Anschrift

Beschreibung:

Zur Angabe von Name und Anschrift, sowie Funktion eines Partners, entweder nur als Code durch C082 oder (gegebenenfalls auch zusätzlich) unstrukturiert durch C058 bzw. strukturiert durch C080 bis 3207.

		EDIFACT	EAN	*	GER	Beschreibung
3035	Beteiligter, Qualifier	M an..3	**M**			IV = Rechnungsempfänger
C082	IDENTIFIKATION DES BETEILIGTEN	C	**A**			
3039	Beteiligter, Identifikation	M an..35	**M**			**Identifikation des Rechnungsempfängers** Internationale Lokationsnummer (ILN) - Format n13
1131	Codeliste, Code	C an..17	**N**			
3055	Verantwortliche Stelle für die Codepflege, Code	C an..3	**R**	*		9 = GS1

Dokumentation zum Segment:

Segmentstatus: Kann

Der Rechnungsempfänger wird durch seine ILN identifiziert, wenn er vom Käufer abweicht.

Beispiel: NAD+IV+4071615192710::9'
Der Rechnungsempfänger hat die ILN 4071615192710.

7. EANCOM-Segmentlayout

Kopf-Teil

Segmentnummer: 32

SG2	- C	99 -	NAD-SG3
SG3	- C	9999 -	RFF
RFF	- M	1 -	Referenzangaben

Beschreibung:

Zur Angabe einer Referenz.

		EDIFACT	EAN	*	GER	Beschreibung
C506	REFERENZ	M	**M**			
1153	Referenz, Qualifier	M an..3	**M**	*		IT = Interne Kundennummer
1154	Referenz, Identifikation	C an..70	**R**			**Interne Rechnungsempfängernummer beim Lieferanten**

Dokumentation zum Segment:

Segmentstatus: Kann

Im RFF-Segment hinter dem NAD-Segment kann die Nummer des Rechnungsempfängers aus dem Lieferantensystem folgen.

Sofern es keiner funktionalen- oder ablauforientierten Unterscheidung innerhalb eines Unternehmens bedarf, wird ausschließlich die ILN kommuniziert, der Empfänger verknüpft bei Bedarf im internen System. Zusätzliche Identifikationsverfahren sollten nur dann vereinbart werden, wenn in einer Lokation unterschiedliche funktionale Einheiten differenziert werden müssen.

Beispiel: RFF+IT:0815'
Die interne Identifikation lautet 0815.

7. EANCOM-Segmentlayout

Kopf-Teil

Segmentnummer: 33

SG2	- C	99 -	NAD-SG3
SG3	- C	9999 -	RFF
RFF	- M	1 -	Referenzangaben

Beschreibung:

Zur Angabe einer Referenz.

		EDIFACT	EAN	*	GER	Beschreibung
C506	REFERENZ	M	**M**			
1153	Referenz, Qualifier	M an..3	**M**	*		YC1 = Zusätzliche Partneridentifikation (GS1-Code)
1154	Referenz, Identifikation	C an..70	**R**			**Interne Rechnungsempfängernummer**

Dokumentation zum Segment:

Segmentstatus: Kann

Im RFF-Segment hinter dem NAD-Segment kann eine bilateral vereinbarte Zusatzidentifikation folgen.

Sofern es keiner funktionalen- oder ablauforientierten Unterscheidung innerhalb eines Unternehmens bedarf, wird ausschließlich die ILN kommuniziert, der Empfänger verknüpft bei Bedarf im internen System. Zusätzliche Identifikationsverfahren sollten nur dann vereinbart werden, wenn in einer Lokation unterschiedliche funktionale Einheiten differenziert werden müssen.

Beispiel: RFF+YC1:0815'
Die Zusatzidentifikation lautet 0815.

7. EANCOM-Segmentlayout

Kopf-Teil

Segmentnummer: 34

SG2	- C	99 -	NAD-SG3
SG3	- C	9999 -	RFF
RFF	- M	1 -	Referenzangaben

Beschreibung:

Zur Angabe einer Referenz.

		EDIFACT	EAN	*	GER	Beschreibung
C506	REFERENZ	M	**M**			
1153	Referenz, Qualifier	M an..3	**M**	*		VA = Umsatzsteuer-Identifikationsnummer FC = Steuernummer
1154	Referenz, Identifikation	C an..70	**R**			**(Umsatz)steuer-Identifikationsnummer Rechnungsempfänger**

Dokumentation zum Segment:

Segmentstatus: Kann

Im RFF-Segment hinter dem NAD-Segment kann eine (Umsatz)steueridentifikationsnummer folgen.

Beispiel: RFF+VA:DE090909'
Die Umsatzsteueridentifikationsnummer lautet DE090909.

7. EANCOM-Segmentlayout

Kopf-Teil

Segmentnummer: 35

SG2	- C	99	- NAD-SG3
SG3	- C	9999	- RFF
RFF	- M	1	- Referenzangaben

Beschreibung:

Zur Angabe einer Referenz.

		EDIFACT	EAN	*	GER	Beschreibung
C506	REFERENZ	M	**M**			
1153	Referenz, Qualifier	M an..3	**M**	*		ADE = Kontonummer
1154	Referenz, Identifikation	C an..70	**R**			**Kostenstelle des Rechungsempfängers**

Dokumentation zum Segment:

Segmentstatus: Kann

Im RFF-Segment hinter dem NAD-Segment kann eine Kostenstellenidentifikation folgen.

Beispiel: RFF+ADE:KS0815'
Die Kostenstellenidentifikation lautet KS0815.

7. EANCOM-Segmentlayout

Kopf-Teil

Segmentnummer: 36

SG2	- C	99 -	NAD-SG3-SG5
NAD	- M	1 -	Name und Anschrift

Beschreibung:

Zur Angabe von Name und Anschrift, sowie Funktion eines Partners, entweder nur als Code durch C082 oder (gegebenenfalls auch zusätzlich) unstrukturiert durch C058 bzw. strukturiert durch C080 bis 3207.

		EDIFACT	EAN	*	GER	Beschreibung
3035	Beteiligter, Qualifier	M an..3	**M**			DP = Lieferanschrift
C082	IDENTIFIKATION DES BETEILIGTEN	C	**A**		**D**	
3039	Beteiligter, Identifikation	M an..35	**M**			**Identifikation der Lieferanschrift** Internationale Lokationsnummer (ILN) - Format n13
1131	Codeliste, Code	C an..17	**N**			
3055	Verantwortliche Stelle für die Codepflege, Code	C an..3	**R**	*		9 = GS1
C058	NAME UND ANSCHRIFT	C	**O**		**N**	
3124	Zeile für Name und Anschrift	M an..35	**M**			
C080	NAME DES BETEILIGTEN	C	**D**			
3036	Beteiligter	M an..35	**M**			**Warenempfänger-Name 1**
3036	Beteiligter	C an..35	**O**		**D**	**Warenempfänger-Name 2**
3036	Beteiligter	C an..35	**O**		**D**	**Warenempfänger-Name 3**
C059	STRAßE	C	**D**			
3042	Straße und Hausnummer oder Postfach	M an..35	**M**			**Warenempfänger-Straße**
3164	Ort	C an..35	**D**			**Warenempfänger-Ort**
C819	REGION/BUNDESLAND, EINZELHEITEN	C	**D**			
3229	Name einer Region/eines Bundeslandes, Code	C an..9	**O**			Region/Bundesland, Identifikation
3251	Postleitzahl, Code	C an..17	**D**			**Warenempfänger-Postleitzahl**
3207	Ländername, Code	C an..3	**D**			**Warenempfänger-Land, codiert** DE = DEUTSCHLAND, BUNDESREPUBLIK

Dokumentation zum Segment:

Segmentstatus: Muß

Dieses NAD-Segment identifiziert immer den ersten Anlieferort.

Bei Streckengeschäft mit Liefernachweisen enthält dieses Segment in der Sammelrechnung die ILN der Abrechnungsstelle/des Käufers, sh. auch ALI-Segment (Streckenlieferung).

DE 3039: Die Lieferanschrift wird durch eine ILN identifiziert. Name und Anschrift des Warenempfängers in Klartext dürfen nur dann eingestellt werden, wenn (noch) keine ILN vorhanden ist.

Wenn die Lieferanschrift unbekannt ist (z.B. Selbstabholung), enthält DE 3039 die ILN des Käufers.

Bsp1 NAD+DP+4089876511111::9'

7. EANCOM-Segmentlayout

Kopf-Teil

Segmentnummer: 36

Bsp2	NAD+DP+++Tante:Emma:Laden+Maarweg 104+Köln++50825+DE'
Beispiel:	NAD+DP+4089876511111::9++Warenempfänger-Name 1:Warenempfänger-Name 2:Warenempfänger -Name 3+Maarweg 104+Köln++50825+DE' Die Lieferanschrift hat die ILN 4089876511111.

7. EANCOM-Segmentlayout

Kopf-Teil

Segmentnummer: 37

SG2	- C	99	- NAD-SG3-SG5
SG3	- C	9999	- RFF
RFF	- M	1	- Referenzangaben

Beschreibung:

Zur Angabe einer Referenz.

		EDIFACT	EAN	*	GER	Beschreibung
C506	REFERENZ	M	**M**			
1153	Referenz, Qualifier	M an..3	**M**	*		ADE = Kontonummer
1154	Referenz, Identifikation	C an..70	**R**			**Kostenstelle der Lieferanschrift**

Dokumentation zum Segment:

Segmentstatus: Kann

Im RFF-Segment hinter dem NAD-Segment kann eine Kostenstellenidentifikation folgen.

Beispiel: RFF+ADE:KS0815'
Die Kostenstellenidentifikation lautet KS0815.

7. EANCOM-Segmentlayout

Kopf-Teil

Segmentnummer: 38

SG2	- C	99 -	NAD-SG3-SG5
SG3	- C	9999 -	RFF
RFF	- M	1 -	Referenzangaben

Beschreibung:

Zur Angabe einer Referenz.

		EDIFACT	EAN	*	GER	Beschreibung
C506	REFERENZ	M	**M**			
1153	Referenz, Qualifier	M an..3	**M**	*		IT = Interne Kundennummer
1154	Referenz, Identifikation	C an..70	**R**			**Kundennummer im Lieferantensystem**

Dokumentation zum Segment:

Segmentstatus: Kann

Im RFF-Segment hinter dem NAD-Segment kann die Kundennummer im Lieferantensystem folgen.

Sofern es keiner funktionalen- oder ablauforientierten Unterscheidung innerhalb eines Unternehmens bedarf, wird ausschließlich die ILN kommuniziert, der Empfänger verknüpft bei Bedarf im internen System. Zusätzliche Identifikationsverfahren sollten nur dann vereinbart werden, wenn in einer Lokation unterschiedliche funktionale Einheiten differenziert werden müssen.

Beispiel: RFF+IT:9988'
Die Kundennummer im Lieferantensystem lautet 9988.

7. EANCOM-Segmentlayout

Kopf-Teil

Segmentnummer: 39

SG2	- C	99 -	NAD-SG3-SG5
SG5	- C	5 -	CTA
CTA	- M	1 -	Ansprechpartner

Beschreibung:

Zur Angabe einer Person oder einer Abteilung, die als Ansprechpartner dient.

		EDIFACT	EAN	*	GER	Beschreibung
3139	Funktion des Ansprechpartners, Code	C an..3	**R**			**Warenannahme** PD = Einkaufsabteilung
C056	ABTEILUNG ODER BEARBEITER	C	**O**			
3413	Abteilung oder Bearbeiter, Code	C an..17	**O**			**Einkaufsabteilung**
3412	Abteilung oder Bearbeiter	C an..35	**O**			**Sachbearbeiter (Lieferanschrift)**

Dokumentation zum Segment:

Segmentstatus: Kann

Dieses Segment dient der Angabe einer Abteilung und/oder einer Person, die im vorangegangenen NAD-Segment angegeben wurden.

Beispiel: CTA+PD+AG-TI406:Herr Schmidt'
Ansprechpartner im Einkauf ist Herr Schmidt

7. EANCOM-Segmentlayout

Kopf-Teil

Segmentnummer: 40

SG2	- C	99 -	NAD-SG3-SG5
NAD	- M	1 -	Name und Anschrift

Beschreibung:

Zur Angabe von Name und Anschrift, sowie Funktion eines Partners, entweder nur als Code durch C082 oder (gegebenenfalls auch zusätzlich) unstrukturiert durch C058 bzw. strukturiert durch C080 bis 3207.

		EDIFACT	EAN	*	GER	Beschreibung
3035	Beteiligter, Qualifier	M an..3	**M**			PW = Übernahmestelle
C082	IDENTIFIKATION DES BETEILIGTEN	C	**A**		**D**	
3039	Beteiligter, Identifikation	M an..35	**M**			**Identifikation der Abholstelle** Internationale Lokationsnummer (ILN) - Format n13
1131	Codeliste, Code	C an..17	**N**			
3055	Verantwortliche Stelle für die Codepflege, Code	C an..3	**R**	*		9 = GS1
C058	NAME UND ANSCHRIFT	C	**O**		**N;**	
3124	Zeile für Name und Anschrift	M an..35	**M**			
C080	NAME DES BETEILIGTEN	C	**D**			
3036	Beteiligter	M an..35	**M**			**Abholstelle-Name 1**
3036	Beteiligter	C an..35	**O**		**D**	**Abholstelle-Name 2**
3036	Beteiligter	C an..35	**O**		**D**	**Abholstelle-Name 3**
C059	STRAßE	C	**D**			
3042	Straße und Hausnummer oder Postfach	M an..35	**M**			**Abholstelle-Straße**
3164	Ort	C an..35	**D**			**Abholstelle-Ort**
C819	REGION/BUNDESLAND, EINZELHEITEN	C	**D**			
3229	Name einer Region/eines Bundeslandes, Code	C an..9	**O**			
3251	Postleitzahl, Code	C an..17	**D**			**Abholstelle-Postleitzahl**
3207	Ländername, Code	C an..3	**D**			DE = DEUTSCHLAND, BUNDESREPUBLIK ISO 3166 2-Alpha Code

Dokumentation zum Segment:

Segmentstatus: Kann

Das Vorhandensein dieses Segments zeigt an, dass die Ware abgeholt wird.
Der Abholort wird durch eine ILN identifiziert. Name und Anschrift in Klartext dürfen nur dann eingestellt werden, wenn (noch) keine ILN vorhanden ist.

Beispiel: NAD+PW+4089876511111::9++Abholstelle-Name 1:Abholstelle-Name 2:Abholstelle-Name 3+Maarweg
104+Köln++50825+DE'
Der Abholort hat die ILN 4089876511111.

7. EANCOM-Segmentlayout

Kopf-Teil

Segmentnummer: 41

SG2	- C	99 -	NAD-SG3-SG5
SG3	- C	9999 -	RFF
RFF	- M	1 -	Referenzangaben

Beschreibung:

Zur Angabe einer Referenz.

		EDIFACT	EAN	*	GER	Beschreibung
C506	REFERENZ	M	**M**			
1153	Referenz, Qualifier	M an..3	**M**	*		IT = Interne Kundennummer
1154	Referenz, Identifikation	C an..70	**R**			**Nummer der Abholstelle im Lieferantensystem**

Dokumentation zum Segment:

Segmentstatus: Kann

Im RFF-Segment hinter dem NAD-Segment kann die Nummer der Abholstelle im Lieferantensystem folgen.

Sofern es keiner funktionalen- oder ablauforientierten Unterscheidung innerhalb eines Unternehmens bedarf, wird ausschließlich die ILN kommuniziert, der Empfänger verknüpft bei Bedarf im internen System. Zusätzliche Identifikationsverfahren sollten nur dann vereinbart werden, wenn in einer Lokation unterschiedliche funktionale Einheiten differenziert werden müssen.

Beispiel: RFF+IT:9988'
Die Nummer der Abholstelle im Lieferantensystem lautet 9988.

7. EANCOM-Segmentlayout

Kopf-Teil

Segmentnummer: 42

SG2	- C	99 -	NAD-SG3-SG5
SG5	- C	5 -	CTA
CTA	- M	1 -	Ansprechpartner

Beschreibung:

Zur Angabe einer Person oder einer Abteilung, die als Ansprechpartner dient.

		EDIFACT	EAN	*	GER	Beschreibung
3139	Funktion des Ansprechpartners, Code	C an..3	**R**			WH = Lagerhaus
C056	ABTEILUNG ODER BEARBEITER	C	**O**			
3413	Abteilung oder Bearbeiter, Code	C an..17	**O**			**Warenausgabe**
3412	Abteilung oder Bearbeiter	C an..35	**O**			**Sachbearbeiter (Abholstelle)**

Dokumentation zum Segment:

Segmentstatus: Kann

Dieses Segment dient der Angabe einer Abteilung und/oder einer Person, die im vorangegangenen NAD-Segment angegeben wurden.

Beispiel: CTA+WH+AG-TI406:Herr Schmidt'
Ansprechpartner an der Abholstelle ist Herr Schmidt

7. EANCOM-Segmentlayout

Kopf-Teil

Segmentnummer: 43

SG2	- C	99 -	NAD-SG3
NAD	- M	1 -	Name und Anschrift

Beschreibung:

Zur Angabe von Name und Anschrift, sowie Funktion eines Partners, entweder nur als Code durch C082 oder (gegebenenfalls auch zusätzlich) unstrukturiert durch C058 bzw. strukturiert durch C080 bis 3207.

		EDIFACT	EAN	*	GER	Beschreibung
3035	Beteiligter, Qualifier	M an..3	**M**			OB = Bestellt von
C082	IDENTIFIKATION DES BETEILIGTEN	C	**A**		**D**	
3039	Beteiligter, Identifikation	M an..35	**M**			**Identifikation des Bestellers** Internationale Lokationsnummer (ILN) - Format n13
1131	Codeliste, Code	C an..17	**N**			
3055	Verantwortliche Stelle für die Codepflege, Code	C an..3	**R**	*		9 = GS1
C058	NAME UND ANSCHRIFT	C	**O**		**N**	
3124	Zeile für Name und Anschrift	M an..35	**M**			
C080	NAME DES BETEILIGTEN	C	**D**			
3036	Beteiligter	M an..35	**M**			**Besteller-Name 1**
3036	Beteiligter	C an..35	**O**		**D**	**Besteller-Name 2**
3036	Beteiligter	C an..35	**O**		**D**	**Besteller-Name 3**
C059	STRAßE	C	**D**			
3042	Straße und Hausnummer oder Postfach	M an..35	**M**			**Besteller-Straße**
3164	Ort	C an..35	**D**			**Besteller-Ort**
C819	REGION/BUNDESLAND, EINZELHEITEN	C	**D**			
3229	Name einer Region/eines Bundeslandes, Code	C an..9	**O**			
3251	Postleitzahl, Code	C an..17	**D**			**Besteller-Postleitzahl**
3207	Ländername, Code	C an..3	**D**			DE = DEUTSCHLAND, BUNDESREPUBLIK ISO 3166 2-Alpha Code

Dokumentation zum Segment:

Segmentstatus: Kann

Der Besteller wird durch eine ILN identifiziert. Name und Anschrift in Klartext dürfen nur dann eingestellt werden, wenn (noch) keine ILN vorhanden ist.

Beispiel: NAD+OB+4089876511111::9++Besteller-Name1:Besteller-Name2:Besteller-Name3+Maarweg 104+Köln++50825+DE'
Der Besteller hat die ILN 4089876511111.

7. EANCOM-Segmentlayout

Kopf-Teil

Segmentnummer: 44

SG2	- C	99 -	NAD-SG3
SG3	- C	9999 -	RFF
RFF	- M	1 -	Referenzangaben

Beschreibung:

Zur Angabe einer Referenz.

		EDIFACT	EAN	*	GER	Beschreibung
C506	REFERENZ	M	**M**			
1153	Referenz, Qualifier	M an..3	**M**	*		YC1 = Zusätzliche Partneridentifikation (GS1-Code)
1154	Referenz, Identifikation	C an..70	**R**			**Personalnummer des Bestellers**

Dokumentation zum Segment:

Segmentstatus: Kann

Im RFF-Segment hinter dem NAD-Segment kann die Personalnummer des Bestellers folgen.

Sofern es keiner funktionalen- oder ablauforientierten Unterscheidung innerhalb eines Unternehmens bedarf, wird ausschließlich die ILN kommuniziert, der Empfänger verknüpft bei Bedarf im internen System. Zusätzliche Identifikationsverfahren sollten nur dann vereinbart werden, wenn in einer Lokation unterschiedliche funktionale Einheiten differenziert werden müssen.

Beispiel: RFF+YC1:9988'
Die Personalnummer des Bestellers lautet 9988.

7. EANCOM-Segmentlayout

Kopf-Teil

Segmentnummer: 45

SG2	- C	99	- NAD-SG3
SG3	- C	9999	- RFF
RFF	- M	1	- Referenzangaben

Beschreibung:

Zur Angabe einer Referenz.

		EDIFACT	EAN	*	GER	Beschreibung
C506	REFERENZ	M	**M**			
1153	Referenz, Qualifier	M an..3	**M**	*		ADE = Kontonummer
1154	Referenz, Identifikation	C an..70	**R**			**Kostenstelle Besteller**

Dokumentation zum Segment:

Segmentstatus: Kann

Im RFF-Segment hinter dem NAD-Segment kann die Kostenstelle folgen.

Beispiel: RFF+ADE:0816'
Die Kostenstellenidentifikation lautet 0816.

7. EANCOM-Segmentlayout

Kopf-Teil

Segmentnummer: 46

SG2	- C	99 -	NAD-SG3
NAD	- M	1 -	Name und Anschrift

Beschreibung:

Zur Angabe von Name und Anschrift, sowie Funktion eines Partners, entweder nur als Code durch C082 oder (gegebenenfalls auch zusätzlich) unstrukturiert durch C058 bzw. strukturiert durch C080 bis 3207.

		EDIFACT	EAN	*	GER	Beschreibung
3035	Beteiligter, Qualifier	M an..3	**M**			DM = Partner, dem Dokumente vorgelegt werden müssen
C082	IDENTIFIKATION DES BETEILIGTEN	C	**A**		**D**	
3039	Beteiligter, Identifikation	M an..35	**M**			**Identifikation des Kostenstellen-Inhabers** Internationale Lokationsnummer (ILN) - Format n13
1131	Codeliste, Code	C an..17	**N**			
3055	Verantwortliche Stelle für die Codepflege, Code	C an..3	**R**	*		9 = GS1
C058	NAME UND ANSCHRIFT	C	**O**		**N**	
3124	Zeile für Name und Anschrift	M an..35	**M**			
C080	NAME DES BETEILIGTEN	C	**D**			
3036	Beteiligter	M an..35	**M**			**Kostenstellen-Inhaber 1**
3036	Beteiligter	C an..35	**O**		**D**	**Kostenstellen-Inhaber 2**
3036	Beteiligter	C an..35	**O**		**D**	**Kostenstellen-Inhaber 3**
C059	STRAßE	C	**D**			
3042	Straße und Hausnummer oder Postfach	M an..35	**M**			**Kostenstellen-Inhaber-Straße**
3164	Ort	C an..35	**D**			**Kostenstellen-Inhaber-Ort**
C819	REGION/BUNDESLAND, EINZELHEITEN	C	**D**			
3229	Name einer Region/eines Bundeslandes, Code	C an..9	**O**			
3251	Postleitzahl, Code	C an..17	**D**			**Kostenstellen-Inhaber-Postleitzahl**
3207	Ländername, Code	C an..3	**D**			DE = DEUTSCHLAND, BUNDESREPUBLIK ISO 3166 2-Alpha Code

Dokumentation zum Segment:

Segmentstatus: Kann

Der Kostenstellen-Inhaber wird durch eine ILN identifiziert. Name und Anschrift in Klartext dürfen nur dann eingestellt werden, wenn (noch) keine ILN vorhanden ist.

Beispiel: NAD+DM+4089876511111::9++Kostenstellen-Inhaber-Name1:Kostenstellen-Inhaber-Name2:Kostenstellen-Inhaber-Name3+Maarweg 104+Köln++50825+DE'
Der Kostenstellen-Inhaber hat die ILN 4089876511111.

7. EANCOM-Segmentlayout

Kopf-Teil

Segmentnummer: 47

SG2	- C	99 -	NAD-SG3
SG3	- C	9999 -	RFF
RFF	- M	1 -	Referenzangaben

Beschreibung:

Zur Angabe einer Referenz.

		EDIFACT	EAN	*	GER	Beschreibung
C506	REFERENZ	M	**M**			
1153	Referenz, Qualifier	M an..3	**M**	*		YC1 = Zusätzliche Partneridentifikation (GS1-Code)
1154	Referenz, Identifikation	C an..70	**R**			**Personalnummer des Kostenstellen-Inhabers**

Dokumentation zum Segment:

Segmentstatus: Kann

Im RFF-Segment hinter dem NAD-Segment kann die Personalnummer des Kostenstellen-Inhabers folgen.

Sofern es keiner funktionalen- oder ablauforientierten Unterscheidung innerhalb eines Unternehmens bedarf, wird ausschließlich die ILN kommuniziert, der Empfänger verknüpft bei Bedarf im internen System. Zusätzliche Identifikationsverfahren sollten nur dann vereinbart werden, wenn in einer Lokation unterschiedliche funktionale Einheiten differenziert werden müssen.

Beispiel: RFF+YC1:9988'
Die Personalnummer des Kostenstellen-Inhabers lautet 9988.

7. EANCOM-Segmentlayout

Kopf-Teil

Segmentnummer: 48

SG2	- C	99	- NAD-SG3
SG3	- C	9999	- RFF
RFF	- M	1	- Referenzangaben

Beschreibung:

Zur Angabe einer Referenz.

		EDIFACT	EAN	*	GER	Beschreibung
C506	REFERENZ	M	**M**			
1153	Referenz, Qualifier	M an..3	**M**	*		ADE = Kontonummer
1154	Referenz, Identifikation	C an..70	**R**			**Kostenstelle Kostenstellen-Inhaber**

Dokumentation zum Segment:

Segmentstatus: Kann

Im RFF-Segment hinter dem NAD-Segment kann die Kostenstelle folgen.

Beispiel: RFF+ADE:0816'
Die Kostenstellenidentifikation lautet 0816.

7. EANCOM-Segmentlayout

Kopf-Teil

Segmentnummer: 49

SG2	- C	99 -	NAD-SG3
NAD	- M	1 -	Name und Anschrift

Beschreibung:

Zur Angabe von Name und Anschrift, sowie Funktion eines Partners, entweder nur als Code durch C082 oder (gegebenenfalls auch zusätzlich) unstrukturiert durch C058 bzw. strukturiert durch C080 bis 3207.

		EDIFACT	EAN	*	GER	Beschreibung
3035	Beteiligter, Qualifier	M an..3	**M**			AP = Abnehmer
C082	IDENTIFIKATION DES BETEILIGTEN	C	**A**		**D**	
3039	Beteiligter, Identifikation	M an..35	**M**			**Identifikation des Leistungsnehmers** Internationale Lokationsnummer (ILN) - Format n13
1131	Codeliste, Code	C an..17	**N**			
3055	Verantwortliche Stelle für die Codepflege, Code	C an..3	**R**	*		9 = GS1
C058	NAME UND ANSCHRIFT	C	**O**		**N**	
3124	Zeile für Name und Anschrift	M an..35	**M**			
C080	NAME DES BETEILIGTEN	C	**D**			
3036	Beteiligter	M an..35	**M**			**Leistungsnehmer-Name 1**
3036	Beteiligter	C an..35	**O**		**D**	**Leistungsnehmer-Name 2**
3036	Beteiligter	C an..35	**O**		**D**	**Leistungsnehmer-Name 3**
C059	STRAßE	C	**D**			
3042	Straße und Hausnummer oder Postfach	M an..35	**M**			**Leistungsnehmer-Straße**
3164	Ort	C an..35	**D**			**Leistungsnehmer-Ort**
C819	REGION/BUNDESLAND, EINZELHEITEN	C	**D**			
3229	Name einer Region/eines Bundeslandes, Code	C an..9	**O**			
3251	Postleitzahl, Code	C an..17	**D**			**Leistungsnehmer-Postleitzahl**
3207	Ländername, Code	C an..3	**D**			DE = DEUTSCHLAND, BUNDESREPUBLIK ISO 3166 2-Alpha Code

Dokumentation zum Segment:

Segmentstatus: Kann

Der Leistungsnehmer wird durch eine ILN identifiziert. Name und Anschrift in Klartext dürfen nur dann eingestellt werden, wenn (noch) keine ILN vorhanden ist.

Beispiel: NAD+AP+4089876511111::9++Leistungsnehmer-Name1:Leistungsnehmer-Name2:Leistungsnehmer-Name3+Maarweg 104+Köln++50825+DE'
Der Leistungsnehmer hat die ILN 4089876511111.

7. EANCOM-Segmentlayout

Kopf-Teil

Segmentnummer: 50

SG2	- C	99 -	NAD-SG3
SG3	- C	9999 -	RFF
RFF	- M	1 -	Referenzangaben

Beschreibung:

Zur Angabe einer Referenz.

		EDIFACT	EAN	*	GER	Beschreibung
C506	REFERENZ	M	**M**			
1153	Referenz, Qualifier	M an..3	**M**	*		YC1 = Zusätzliche Partneridentifikation (GS1-Code)
1154	Referenz, Identifikation	C an..70	**R**			**Personalnummer des Leistungsnehmers**

Dokumentation zum Segment:

Segmentstatus: Kann

Im RFF-Segment hinter dem NAD-Segment kann die Personalnummer des Leistungsnehmers folgen.

Sofern es keiner funktionalen- oder ablauforientierten Unterscheidung innerhalb eines Unternehmens bedarf, wird ausschließlich die ILN kommuniziert, der Empfänger verknüpft bei Bedarf im internen System. Zusätzliche Identifikationsverfahren sollten nur dann vereinbart werden, wenn in einer Lokation unterschiedliche funktionale Einheiten differenziert werden müssen.

Beispiel: RFF+YC1:9988'
Die Personalnummer des Leistungsnehmers lautet 9988.

7. EANCOM-Segmentlayout

Kopf-Teil

Segmentnummer: 51

SG2	- C	99	- NAD-SG3
SG3	- C	9999	- RFF
RFF	- M	1	- Referenzangaben

Beschreibung:

Zur Angabe einer Referenz.

		EDIFACT	EAN	*	GER	Beschreibung
C506	REFERENZ	M	**M**			
1153	Referenz, Qualifier	M an..3	**M**	*		ADE = Kontonummer
1154	Referenz, Identifikation	C an..70	**R**			**Kostenstelle Leistungsnehmer**

Dokumentation zum Segment:

Segmentstatus: Kann

Im RFF-Segment hinter dem NAD-Segment kann die Kostenstelle folgen.

Beispiel: RFF+ADE:0816'
Die Kostenstellenidentifikation lautet 0816.

7. EANCOM-Segmentlayout

Kopf-Teil

Segmentnummer: 52

SG2	- C	99 -	NAD-SG3
NAD	- M	1 -	Name und Anschrift

Beschreibung:

Zur Angabe von Name und Anschrift, sowie Funktion eines Partners, entweder nur als Code durch C082 oder (gegebenenfalls auch zusätzlich) unstrukturiert durch C058 bzw. strukturiert durch C080 bis 3207.

		EDIFACT	EAN	*	GER	Beschreibung
3035	Beteiligter, Qualifier	M an..3	**M**			SU = Lieferant
C082	IDENTIFIKATION DES BETEILIGTEN	C	**A**			
3039	Beteiligter, Identifikation	M an..35	**M**			**Identifikation des Lieferanten/ Rechnungsstellers** Internationale Lokationsnummer ILN - Format n13
1131	Codeliste, Code	C an..17	**N**			
3055	Verantwortliche Stelle für die Codepflege, Code	C an..3	**R**	*		9 = GS1
C058	NAME UND ANSCHRIFT	C	**O**			Diese Datenelementgruppe darf nur benutzt werden, um den Anforderungen des HGB § 37a gerecht zu werden. Hier besteht für den Sender einer Nachricht die Möglichkeit, bei Bedarf die entsprechenden Angaben zu machen.
3124	Zeile für Name und Anschrift	M an..35	**M**			
3124	Zeile für Name und Anschrift	C an..35	**O**			
3124	Zeile für Name und Anschrift	C an..35	**O**			
3124	Zeile für Name und Anschrift	C an..35	**O**			
3124	Zeile für Name und Anschrift	C an..35	**O**			

Dokumentation zum Segment:

Segmentstatus: Muß

Der Lieferant/Rechnungssteller wird durch seine ILN identifiziert.

Beispiel: NAD+SU+4389876511113::9+:X:X:X:X'
Der Lieferant/Rechnungssteller hat die ILN 4389876511113.

7. EANCOM-Segmentlayout

Kopf-Teil

Segmentnummer: 53

SG2	- C	99 -	NAD-SG3
SG3	- C	9999 -	RFF
RFF	- M	1 -	Referenzangaben

Beschreibung:

Zur Angabe einer Referenz.

		EDIFACT	EAN	*	GER	Beschreibung
C506	REFERENZ	M	**M**			
1153	Referenz, Qualifier	M an..3	**M**	*		YC1 = Zusätzliche Partneridentifikation (GS1-Code)
1154	Referenz, Identifikation	C an..70	**R**			**Interne Lieferantennummer beim Kunden**

Dokumentation zum Segment:

Segmentstatus: Kann

Im RFF-Segment hinter dem NAD-Segment kann eine bilateral vereinbarte Zusatzidentifikation folgen.

Sofern es keiner funktionalen- oder ablauforientierten Unterscheidung innerhalb eines Unternehmens bedarf, wird ausschließlich die ILN kommuniziert, der Empfänger verknüpft bei Bedarf im internen System. Zusätzliche Identifikationsverfahren sollten nur dann vereinbart werden, wenn in einer Lokation unterschiedliche funktionale Einheiten differenziert werden müssen.

Beispiel: RFF+YC1:0817'
Die Zusatzidentifikation lautet 0817.

7. EANCOM-Segmentlayout

Kopf-Teil

Segmentnummer: 54

SG2	- C	99	- NAD-SG3
SG3	- C	9999	- RFF
RFF	- M	1	- Referenzangaben

Beschreibung:

Zur Angabe einer Referenz.

		EDIFACT	EAN	*	GER	Beschreibung
C506	REFERENZ	M	**M**			
1153	Referenz, Qualifier	M an..3	**M**	*		VA = Umsatzsteuer-Identifikationsnummer
1154	Referenz, Identifikation	C an..70	**R**			**Umsatzsteuer-Identifikationsnummer des Lieferanten/Rechnungsstellers**

Dokumentation zum Segment:

Segmentstatus: Abhängig, entweder Umsatzsteueridentifikationsnummer oder Steuernummer vom Finanzamt müssen in Deutschland angegeben werden.

Im RFF-Segment hinter dem NAD-Segment muss die Steuernummer angegeben werden.

Beispiel: RFF+VA:DE101010'
Die Umsatzsteueridentifikationsnummer lautet DE101010.

7. EANCOM-Segmentlayout

Kopf-Teil

Segmentnummer: 55

SG2	- C	99	- NAD-SG3
SG3	- C	9999	- RFF
RFF	- M	1	- Referenzangaben

Beschreibung:

Zur Angabe einer Referenz.

		EDIFACT	EAN	*	GER	Beschreibung
C506	REFERENZ	M	**M**			
1153	Referenz, Qualifier	M an..3	**M**	*		FC = Steuernummer
1154	Referenz, Identifikation	C an..70	**R**			**Steuernummer des Lieferanten/ Rechnungsstellers**

Dokumentation zum Segment:

Segmentstatus: Abhängig, entweder Umsatzsteueridentifikationsnummer oder Steuernummer vom Finanzamt müssen in Deutschland angegeben werden.

Im RFF-Segment hinter dem NAD-Segment muss die Steuernummer angegeben werden.

Beispiel: RFF+FC:07/408/1234/5'
Die Steuernummer lautet 07/408/1234/5.

7. EANCOM-Segmentlayout

Kopf-Teil

Segmentnummer: 56

SG2	- C	99 -	NAD-SG3
NAD	- M	1 -	Name und Anschrift

Beschreibung:

Zur Angabe von Name und Anschrift, sowie Funktion eines Partners, entweder nur als Code durch C082 oder (gegebenenfalls auch zusätzlich) unstrukturiert durch C058 bzw. strukturiert durch C080 bis 3207.

		EDIFACT	EAN	*	GER	Beschreibung
3035	Beteiligter, Qualifier	M an..3	**M**			PE = Zahlungsempfänger
C082	IDENTIFIKATION DES BETEILIGTEN	C	**A**		**D**	
3039	Beteiligter, Identifikation	M an..35	**M**			**Identifikation des Zahlungsempfängers** Internationale Lokationsnummer ILN - Format n13
1131	Codeliste, Code	C an..17	**N**			
3055	Verantwortliche Stelle für die Codepflege, Code	C an..3	**R**	*		9 = GS1
C058	NAME UND ANSCHRIFT	C	**O**		**N**	
3124	Zeile für Name und Anschrift	M an..35	**M**			
C080	NAME DES BETEILIGTEN	C	**D**			
3036	Beteiligter	M an..35	**M**			**Zahlungsempfänger-Name 1**
3036	Beteiligter	C an..35	**O**		**D**	**Zahlungsempfänger-Name 2**
3036	Beteiligter	C an..35	**O**		**D**	**Zahlungsempfänger-Name 3**
C059	STRAßE	C	**D**			
3042	Straße und Hausnummer oder Postfach	M an..35	**M**			**Zahlungsempfänger-Straße**
3164	Ort	C an..35	**D**			**Zahlungsempfänger-Ort**
C819	REGION/BUNDESLAND, EINZELHEITEN	C	**D**			
3229	Name einer Region/eines Bundeslandes, Code	C an..9	**O**			Region/Bundesland, Identifikation
3251	Postleitzahl, Code	C an..17	**D**			**Zahlungsempfänger-Postleitzahl**
3207	Ländername, Code	C an..3	**D**			**Zahlungsempfänger-Land, codiert** DE = DEUTSCHLAND, BUNDESREPUBLIK

Dokumentation zum Segment:

Segmentstatus: Kann

Der Zahlungsempfänger wird durch seine ILN identifiziert, wenn er von Lieferant/Rechnungssteller abweicht. Name und Anschrift des Warenempfängers in Klartext dürfen nur dann eingestellt werden, wenn (noch) keine ILN vorhanden ist.

Beispiel: NAD+PE+4389876512643::9++Zahlungsempfänger-Name 1:Zahlungsempfänger-Name 2:Zahlungsempfänger-Name 3+Maarweg 104+Köln++50825+DE'
Der Zahlungsempfänger hat die ILN 4389876512643.

7. EANCOM-Segmentlayout

Kopf-Teil

Segmentnummer: 57

SG2	- C	99 -	NAD-SG3
SG3	- C	9999 -	RFF
RFF	- M	1 -	Referenzangaben

Beschreibung:

Zur Angabe einer Referenz.

		EDIFACT	EAN	*	GER	Beschreibung
C506	REFERENZ	M	**M**			
1153	Referenz, Qualifier	M an..3	**M**	*		VA = Umsatzsteuer-Identifikationsnummer FC = Steuernummer
1154	Referenz, Identifikation	C an..70	**R**			**(Umsatz)steuer-Identifikationsnummer Zahlungsempfänger**

Dokumentation zum Segment:

Segmentstatus: Kann

Im RFF-Segment hinter dem NAD-Segment kann eine (Umsatz)steueridentifikationsnummer folgen.

Beispiel: RFF+VA:DE101010'
Die Umsatzsteueridentifikationsnummer lautet DE101010.

7. EANCOM-Segmentlayout

Kopf-Teil

Segmentnummer: 58

SG6	- C	5 -	TAX
TAX	- M	1 -	Zoll-/Steuer-/Gebührenangaben

Beschreibung:

Zur Spezifikation relevanter Zoll-/Steuer-/Gebühren-Informationen.

		EDIFACT	EAN	*	GER	Beschreibung
5283	Zoll-/Steuer-/ Gebührenfunktion, Qualifier	M an..3	**M**			7 = Steuer
C241	ZOLL-/STEUER-/ GEBÜHRENART	C	**D**			
5153	Zoll-/Steuer-/Gebühren-Art, Code	C an..3	**O**			**Umsatzsteuer Belegebene** VAT = Mehrwertsteuer
1131	Codeliste, Code	C an..17	**O**			
3055	Verantwortliche Stelle für die Codepflege, Code	C an..3	**D**			
5152	Zoll-/Steuer-/Gebühren-Art	C an..35	**O**			
C533	VERRECHNUNGSEINZELH EITEN VON ZOLL/ STEUER/GEBÜHREN	C	**O**			
5289	Zoll-/Steuer-/ Gebührenkonto, Code	M an..6	**M**			
1131	Codeliste, Code	C an..17	**O**			
3055	Verantwortliche Stelle für die Codepflege, Code	C an..3	**D**			
5286	Zoll-/Steuer-/Gebühren, Veranlagungsbasis	C an..15	**O**			
C243	ZOLL-/STEUER-/ GEBÜHREN	C	**A**			
5279	Zoll-/Steuer-/Gebührenrate, Code	C an..7	**O**			
1131	Codeliste, Code	C an..17	**O**			
3055	Verantwortliche Stelle für die Codepflege, Code	C an..3	**D**			
5278	Zoll-/Steuer-/Gebührenrate	C an..17	**R**			Tatsächlicher Zoll-/Steuersatz
5273	Zoll-/Steuer-/Gebührenrate, Berechnungsgrundlage, Code	C an..12	**O**			
1131	Codeliste, Code	C an..17	**O**			
3055	Verantwortliche Stelle für die Codepflege, Code	C an..3	**D**			
5305	Zoll-/Steuer-/ Gebührenkategorie, Code	C an..3	**D**		**R**	E = Steuerbefreit S = Einheitssatz O = Unbesteuerte Dienstleistungen (nicht steuerbarer Umsatz)

Dokumentation zum Segment:

Segmentstatus: Muß

Der maßgebliche Steuersatz des Beleges wird hier im Kopfteil der Nachricht angegeben. Evtl. abweichende

7. EANCOM-Segmentlayout

Kopf-Teil

Segmentnummer: 58

Steuersätze werden auf Positionsebene angezeigt.

Hinweis DE 5278 und 5305: Wenn es sich um steuerbefreite oder nicht steuerbare Umsätze handelt, muss DE 5278 explizit mit dem Wert 0 (Null) belegt werden.

Beispiel: TAX+7+VAT+++:::19+S'
Der maßgebliche Steuersatz des Beleges beträgt 19%.

7. EANCOM-Segmentlayout

Kopf-Teil

Segmentnummer: 59

SG7	- C	99 -	CUX
CUX	- M	1 -	Währungsangaben

Beschreibung:

Zur Angabe von für den Geschäftsvorfall relevanten Währungen und Wechselkurse.

		EDIFACT	EAN	*	GER	Beschreibung
C504	WÄHRUNGSANGABEN	C	**R**			
6347	Währungsverwendung, Qualifier	M an..3	**M**	*		2 = Referenzwährung
6345	Währung, Code	C an..3	**R**			**Währungsangabe** ISO 4217 3-Alpha Code EUR = Euro
6343	Währung, Qualifier	C an..3	**R**	*		4 = Währung der Rechnung
C504	WÄHRUNGSANGABEN	C	**D**			
6347	Währungsverwendung, Qualifier	M an..3	**M**	*		3 = Zielwährung
6345	Währung, Code	C an..3	**R**			ISO 4217 3-Alpha Code
6343	Währung, Qualifier	C an..3	**R**	*		11 = Währung der Zahlung
6348	Währungsumrechnungsbasis	C n..4	**O**			
5402	Wechselkurs	C n..12	**D**			**Umrechnungskurs**

Dokumentation zum Segment:

Segmentstatus: Muß

Das CUX-Segment muß angegeben werden.
Wenn Referenz- und Zielwährung für internationale Geschäftsbeziehungen angegeben werden, reicht die Angabe von nur einem CUX-Segment. Die Referenzwährung wird in der ersten Datenelementgruppe C504 angegeben, die Zielwährung ist im zweiten C504 enthalten. Der Umrechnungskurs zwischen beiden wird im DE 5402 aufgeführt.

Beispiel: CUX+2:EUR:4+3:USD:11+0.90243'
Der Beleg wurde in EURO fakturiert.

7. EANCOM-Segmentlayout

Kopf-Teil

Segmentnummer: 60

SG8	- C	10 -	PAT-DTM
PAT	- M	1 -	Zahlungsbedingungen

Beschreibung:

Zur Angabe der Zahlungsbedingungen.

		EDIFACT	EAN	*	GER	Beschreibung
4279	Zahlungsbedingung, Qualifier	M an..3	**M**			**Zahlungskondition 1** 3 = Fixdatum

Dokumentation zum Segment:

Segmentstatus: Kann

Diese Segmentgruppe PAT-DTM wird verwendet, um das Fälligkeitsdatum bei Regulierung ohne Abzug darzustellen.

Beispiel: PAT+3'
Fälligkeitsdatum:

7. EANCOM-Segmentlayout

Kopf-Teil

Segmentnummer: 61

SG8	- C	10 -	PAT-DTM
DTM	- C	5 -	Datum/Uhrzeit/Zeitspanne

Beschreibung:

Zur Angabe eines Datums und/oder einer Uhrzeit oder einer Zeitspanne.

		EDIFACT	EAN	*	GER	Beschreibung
C507	DATUM/UHRZEIT/ ZEITSPANNE	M	**M**			
2005	Datums- oder Uhrzeits- oder Zeitspannen-Funktion, Qualifier	M an..3	**M**	*		13 = Fälligkeitsdatum bei Zahlung ohne Abzug
2380	Datum oder Uhrzeit oder Zeitspanne, Wert	C an..35	**R**			**Fälligkeit ohne Abzug**
2379	Datums- oder Uhrzeit- oder Zeitspannen-Format, Code	C an..3	**R**			102 = JJJJMMTT

Dokumentation zum Segment:

Segmentstatus: Kann

Dieses Segment wird für Datumsangaben verwendet, die in Zusammenhang mit den Zahlungsbedingungen der Rechnung stehen.
DE 2005 = 13, Fälligkeitsdatum bei Regulierung ohne Abzug, z.B. bei Lastschrifteinzug.
(Das Fälligkeitsdatum wird verstanden als Datum der Lastschrifteinreichung bei der ersten Bank)

Beispiel: DTM+13:20030315:102'
Die Rechnung ist fällig am 15.03.2003

7. EANCOM-Segmentlayout

Kopf-Teil

Segmentnummer: 62

SG8	- C	10 -	PAT-DTM-PCD-MOA
PAT	- M	1 -	Zahlungsbedingungen

Beschreibung:

Zur Angabe der Zahlungsbedingungen.

		EDIFACT	EAN	*	GER	Beschreibung
4279	Zahlungsbedingung, Qualifier	M an..3	**M**			**Zahlungskondition 2** 3 = Fixdatum

Dokumentation zum Segment:

Segmentstatus: Kann

Diese PAT-Gruppe dient zur Darstellung von Skonto, welches vom Rechnungsempfänger gekürzt werden kann. Wird Skonto bei der Fakturierung gekürzt, ist dafür eine SG 16 (ALC) zu verwenden.

Beispiel: PAT+3'
Zahlungsbedingung:

7. EANCOM-Segmentlayout

Kopf-Teil

Segmentnummer: 63

SG8	- C	10 -	PAT-DTM-PCD-MOA
DTM	- C	5 -	Datum/Uhrzeit/Zeitspanne

Beschreibung:

Zur Angabe eines Datums und/oder einer Uhrzeit oder einer Zeitspanne.

		EDIFACT	EAN	*	GER	Beschreibung
C507	DATUM/UHRZEIT/ ZEITSPANNE	M	**M**			
2005	Datums- oder Uhrzeits- oder Zeitspannen-Funktion, Qualifier	M an..3	**M**	*		12 = Fälligkeitsdatum bei Skontoabzug
2380	Datum oder Uhrzeit oder Zeitspanne, Wert	C an..35	**R**			**Fälligkeitsdatum bei Skontoabzug**
2379	Datums- oder Uhrzeit- oder Zeitspannen-Format, Code	C an..3	**R**			102 = JJJJMMTT

Dokumentation zum Segment:

Segmentstatus: Kann

Dieses Segment wird für Datumsangaben verwendet, die in Zusammenhang mit den Zahlungsbedingungen der Rechnung stehen.

Beispiel: DTM+12:20030412:102'
Fälligkeitsdatum bei Skontoabzug ist der 12.04.2003

7. EANCOM-Segmentlayout

Kopf-Teil

Segmentnummer: 64

SG8	- C	10 -	PAT-DTM-PCD-MOA
PCD	- C	1 -	Prozentangaben

Beschreibung:

Zur Angabe von Prozentinformationen.

		EDIFACT	EAN	*	GER	Beschreibung
C501	PROZENTANGABEN	M	**M**			
5245	Prozentsatz, Qualifier	M an..3	**M**			12 = Abzug (Rabatt)
5482	Prozentsatz	C n..10	**R**			**Skontosatz**

Dokumentation zum Segment:

Segmentstatus: Kann

Dieses Segment wird zur Angabe von prozentualen Zu- oder Abschlagssätzen benutzt.

Beispiel: PCD+12:2.5'
2,5% Skonto werden angeboten

7. EANCOM-Segmentlayout

Kopf-Teil

Segmentnummer: 65

SG8	- C	10 -	PAT-DTM
PAT	- M	1 -	Zahlungsbedingungen

Beschreibung:

Zur Angabe der Zahlungsbedingungen.

		EDIFACT	EAN	*	GER	Beschreibung
4279	Zahlungsbedingung, Qualifier	M an..3	**M**			**Zahlungskondition 3** 3 = Fixdatum

Dokumentation zum Segment:

Segmentstatus: Kann

Diese Segmentgruppe PAT-DTM wird nur dann verwendet, wenn Valuta erteilt wird.

Beispiel: PAT+3'
Valuta:

7. EANCOM-Segmentlayout

Kopf-Teil

Segmentnummer: 66

SG8	- C	10 -	PAT-DTM
DTM	- C	5 -	Datum/Uhrzeit/Zeitspanne

Beschreibung:

Zur Angabe eines Datums und/oder einer Uhrzeit oder einer Zeitspanne.

		EDIFACT	EAN	*	GER	Beschreibung
C507	DATUM/UHRZEIT/ ZEITSPANNE	M	**M**			
2005	Datums- oder Uhrzeits- oder Zeitspannen-Funktion, Qualifier	M an..3	**M**	*		209 = Valutadatum
2380	Datum oder Uhrzeit oder Zeitspanne, Wert	C an..35	**R**			**Valutadatum**
2379	Datums- oder Uhrzeit- oder Zeitspannen-Format, Code	C an..3	**R**			102 = JJJJMMTT

Dokumentation zum Segment:

Segmentstatus: Kann

Das Valutadatum ist ein verlängertes Rechnungsdatum, auf dem die Zahlungskonditionen aufsetzen.

Beispiel: DTM+209:20030412:102'
Valuta bis zum 12.04.2003

7. EANCOM-Segmentlayout

Kopf-Teil

Segmentnummer: 67

SG9	- C	10 -	TDT-SG10
TDT	- M	1 -	Transporteinzelheiten

Beschreibung:

Zur Angabe von Einzelheiten zum Transport wie die Transportart, das Transportmittel, die Beförderungsreferenznummer und die Identifikation des Transportmittels.

		EDIFACT	EAN	*	GER	Beschreibung
8051	Transportstrecke/-abschnitt, Qualifier	M an..3	**M**	*		20 = Hauptlauf **Zähler**

Dokumentation zum Segment:

Segmentstatus: Kann

Diese Segmentgruppe wird nur dann verwendet, wenn ein Zähler (Strom, Gas, usw.) identifiziert wird.

Beispiel: TDT+20'
Zähler

7. EANCOM-Segmentlayout

Kopf-Teil

Segmentnummer: 68

SG9	- C	10 -	TDT-SG10
SG10	- C	10 -	LOC
LOC	- M	1 -	Ortsangabe

Beschreibung:

Zur Angabe eines Ortes, eines Standortes und/oder weitergehender Ortsangaben.

		EDIFACT	EAN	*	GER	Beschreibung
3227	Ortsangabe, Qualifier	M an..3	**M**			17E = Standort des Zählers (GS1-Code)
C517	ORTSANGABE	C	**A**		**R**	
3225	Ortsangabe, Code	C an..25	**A**		**N**	
1131	Codeliste, Code	C an..17	**O**		**N**	
3055	Verantwortliche Stelle für die Codepflege, Code	C an..3	**D**		**R**	91 = Vergeben vom Lieferanten oder seinem Agenten
3224	Ortsangabe	C an..256	**O**		**R**	33-stellig **Internationale Zählpunktbezeichnung**

Dokumentation zum Segment:

Segmentstatus: Kann

Diese Segmentgruppe wird nur dann verwendet, wenn ein Zähler (Strom, Gas, usw.) identifiziert wird.

Beispiel: LOC+17E+::91:DE1235891257322HOH422598442568863'
Internationale Zählpunktbezeichnung

7. EANCOM-Segmentlayout

Kopf-Teil

Segmentnummer: 69

SG16	- C	9999 -	ALC-SG19-SG20-SG21-SG22
ALC	- M	1 -	Zu- oder Abschlag

Beschreibung:

Zur Angabe des Zu- oder Abschlages.

		EDIFACT	EAN	*	GER	Beschreibung
5463	Zu- oder Abschlag, Qualifier	M an..3	**M**			A = Abschlag C = Zuschlag
C552	ZU-/ ABSCHLAGSINFORMATION	C	**O**			
1230	Zu- oder Abschlag, Nummer	C an..35	**D**			**Konditionsart** Die Verwendung dieses Feldes ist zwischen den Datenaustauschpartnern bilateral abzustimmen.
5189	Zu- oder Abschlag, Code	C an..3	**O**		**N**	
4471	Zahlungsausgleichsmittel, Code	C an..3	**O**		**N**	
1227	Kalkulations-Folge, Code	C an..3	**D**		**R**	1 = Erste Kalkulationsstufe 2 = Zweite Kalkulationsstufe usw., usw., usw. 9 = Neunte Kalkulationsstufe
C214	IDENTIFIKATION BESONDERER DIENSTE UND LEISTUNGEN	C	**D**			
7161	Besondere Dienste/ Leistungen, Code	C an..3	**R**			**Werbekosten (Beleg), AA** **Rabatt (Beleg), DI** **Skonto (Beleg), EAB** **Fracht (Beleg), FC** **Versicherung (Beleg), IN** **Mindermengenzuschlag (Beleg), MAC** **Entsorgungsvergütung (Beleg), NAA** **Verpacken (Beleg), PC** **Rückvergütung i.S.v. Bonus (Beleg), RAA** **Preisauszeichnung (Beleg), SH** **Dienstleistungsgebühr, SER** **Entsorgungsgebühr für Elektro(nik)schrott (Beleg), CRS** **Sofortbonus (Beleg), BON** **Mautgebühr (Beleg), TOL** AA = Werbekostenzuschuß DI = Abzug (Rabatt) EAB = Skonto FC = Frachtgebühren IN = Versicherung MAC = Mindermengenzuschlag NAA = Einwegbehälter PC = Verpacken RAA = Rückvergütung SH = Spezielle Handhabungsdienstleistungen SER = Dienstleistungsgebühren (GS1-Code) z.B. Preisauszeichnung

7. EANCOM-Segmentlayout

Kopf-Teil

Segmentnummer: 69

		EDIFACT	EAN	*	GER	Beschreibung
						CRS = Entsorgungsgebühr für Elektro(nik) schrott (GS1_DE code) BON = Sofortbonus (GS1_DE-Code) TOL = Maut (GS1_DE-Code)
1131	Codeliste, Code	C an..17	**O**		**N**	
3055	Verantwortliche Stelle für die Codepflege, Code	C an..3	**D**			9 = GS1 246 = GS1 Germany Muss genutzt werden, wenn DE7161 keinen EDIFACT-Code enthält

Dokumentation zum Segment:

Segmentgruppenstatus: Kann

Je Belegkondition wird eine eigene Segmentgruppe 16 erstellt. Wird Skonto bei der Fakturierung gekürzt, ist dafür ebenfalls eine SG 16 zu verwenden.
Das MOA-Segment der SG 20 ist eine Muß-Angabe, um Rundungsdifferenzen zu vermeiden.
Die Zu-/Abschläge im Kopfteil der Rechnung sind unabhängig von denen im Positionsteil, d.h. ALC im Positionsteil überschreibt nicht ALC im Kopfteil.

Hinweis DE 7161: Das Ausweisen der Entsorgungsgebühr (Codewert CRS) ist im Gesetz über das Inverkehrbringen, die Rücknahme und die umweltverträgliche Entsorgung von Elektro- und Elektronikgeräten (Elektro- und Elektronikgerätegesetz ElektroG) im §6 zeitlich bis 13. Februar 2011/13. Februar 2013 begrenzt.

Beispiel: ALC+A+Absprache++1+DI::246'
Rechnungsrabatt:

7. EANCOM-Segmentlayout

Kopf-Teil

Segmentnummer: 70

SG16	- C	9999 -	ALC-SG19-SG20-SG21-SG22
SG19	- C	1 -	PCD
PCD	- M	1 -	Prozentangaben

Beschreibung:

Zur Angabe von Prozentinformationen.

		EDIFACT	EAN	*	GER	Beschreibung
C501	PROZENTANGABEN	M	**M**			
5245	Prozentsatz, Qualifier	M an..3	**M**			3 = Zu- oder Abschlag
5482	Prozentsatz	C n..10	**R**			**Prozentualer Belegrabatt**

Dokumentation zum Segment:

Segmentstatus: Kann

Dieses Segment wird zur Angabe prozentualer Zu-/Abschläge in der aktuellen ALC-Segmentgruppe benutzt. Werden prozentuale Zu-/Abschläge berechnet, muß auch ein MOA-Segment (DE 5025 = 8) mit dem monetären Wert folgen.

Beispiel: PCD+3:2.75'
2,75%

7. EANCOM-Segmentlayout

Kopf-Teil

Segmentnummer: 71

SG16	- C	9999 -	ALC-SG19-SG20-SG21-SG22
SG20	- C	2 -	MOA
MOA	- M	1 -	Geldbetrag

Beschreibung:

Zur Angabe eines Geldbetrages.

		EDIFACT	EAN	*	GER	Beschreibung
C516	GELDBETRAG	M	**M**			
5025	Geldbetrag, Qualifier	M an..3	**M**			25 = Zuschlags-/Abschlagsbasis
5004	Geldbetrag	C n..35	**R**			**Basisbetrag Belegkondition**

Dokumentation zum Segment:

Segmentstatus: Kann

Dieses Segment wird benutzt, um den Basisbetrag zur Errechnung eines Zu-/Abschlags mitzuteilen.

Beispiel: MOA+25:108'
Basisbetrag = 108 EURO

7. EANCOM-Segmentlayout

Kopf-Teil

Segmentnummer: 72

SG16	- C	9999 -	ALC-SG19-SG20-SG21-SG22
SG20	- C	2 -	MOA
MOA	- M	1 -	Geldbetrag

Beschreibung:

Zur Angabe eines Geldbetrages.

		EDIFACT	EAN	*	GER	Beschreibung
C516	GELDBETRAG	M	**M**			
5025	Geldbetrag, Qualifier	M an..3	**M**			8 = Zu- oder Abschlagsbetrag
5004	Geldbetrag	C n..35	**R**			**Betrag Belegrabatt**

Dokumentation zum Segment:

Segmentstatus: Muß, wenn Konditionen gewährt werden

Dieses Segment wird benutzt, um monetäre Zu-/Abschläge in der aktuellen ALC-Segmentgruppe darzustellen.

Beispiel: MOA+8:2.97'
Entspricht 2,97 EURO

7. EANCOM-Segmentlayout

Kopf-Teil

Segmentnummer: 73

SG16	- C	9999 -	ALC-SG19-SG20-SG21-SG22
SG22	- C	5 -	TAX
TAX	- M	1 -	Zoll-/Steuer-/Gebührenangaben

Beschreibung:

Zur Spezifikation relevanter Zoll-/Steuer-/Gebühren-Informationen.

		EDIFACT	EAN	*	GER	Beschreibung
5283	Zoll-/Steuer-/ Gebührenfunktion, Qualifier	M an..3	**M**			7 = Steuer
C241	ZOLL-/STEUER-/ GEBÜHRENART	C	**D**			
5153	Zoll-/Steuer-/Gebühren-Art, Code	C an..3	**O**			**Zuordnung Kondition:UST-Satz** VAT = Mehrwertsteuer
1131	Codeliste, Code	C an..17	**O**			
3055	Verantwortliche Stelle für die Codepflege, Code	C an..3	**D**			
5152	Zoll-/Steuer-/Gebühren-Art	C an..35	**O**			
C533	VERRECHNUNGSEINZELHEITEN VON ZOLL/ STEUER/GEBÜHREN	C	**O**			
5289	Zoll-/Steuer-/ Gebührenkonto, Code	M an..6	**M**			
1131	Codeliste, Code	C an..17	**O**			
3055	Verantwortliche Stelle für die Codepflege, Code	C an..3	**D**			
5286	Zoll-/Steuer-/Gebühren, Veranlagungsbasis	C an..15	**O**			
C243	ZOLL-/STEUER-/ GEBÜHREN	C	**A**			
5279	Zoll-/Steuer-/Gebührenrate, Code	C an..7	**O**			
1131	Codeliste, Code	C an..17	**O**			
3055	Verantwortliche Stelle für die Codepflege, Code	C an..3	**D**			
5278	Zoll-/Steuer-/Gebührenrate	C an..17	**R**			Tatsächlicher Zoll-/Steuersatz
5273	Zoll-/Steuer-/Gebührenrate, Berechnungsgrundlage, Code	C an..12	**O**			
1131	Codeliste, Code	C an..17	**O**			
3055	Verantwortliche Stelle für die Codepflege, Code	C an..3	**D**			
5305	Zoll-/Steuer-/ Gebührenkategorie, Code	C an..3	**D**		**R**	E = Steuerbefreit S = Einheitssatz O = Unbesteuerte Dienstleistungen (nicht steuerbarer Umsatz)

Dokumentation zum Segment:

Segmentstatus: Abhängig, muss dann angegeben werden, wenn die Rechnung mehr als einen Steuersatz

7. EANCOM-Segmentlayout

Kopf-Teil

Segmentnummer: 73

enthält.

Dieses Segment kennzeichnet, welchem Steuersatz die Zu- und Abschläge zugeordnet sind.

Hinweis DE 5278 und 5305: Wenn es sich um steuerbefreite oder nicht steuerbare Umsätze handelt, muss DE 5278 explizit mit dem Wert 0 (Null) belegt werden.

Beispiel: TAX+7+VAT+++:::19+S'
Der Rechnungsrabatt bezieht sich auf den Teil der Rechnung, der 19% UST unterliegt.

7. EANCOM-Segmentlayout

1.Positions-Teil für fakturierte Einheit

Segmentnummer: 74

SG26	- C	9999999 -	LIN-PIA-IMD-MEA-QTY-ALI-DTM-GIN-FTX-SG27-SG29-SG30-SG31-SG33-SG34-SG35-SG39-SG45
LIN	- M	1 -	Positionsdaten

Beschreibung:

Zur Angabe einer Position und der Unterposition.

		EDIFACT	EAN	*	GER	Beschreibung
1082	Positionsnummer	C an..6	**R**			**Hauptpositionsteil Positionsnummer** Vom Programm vergebene Positionsnummer innerhalb der Rechnung
1229	Handlungsanforderung/-benachrichtigung, Code	C an..3	**N**			
C212	WAREN-/ LEISTUNGSNUMMER, IDENTIFIKATION	C	**D**			
7140	Produkt-/Leistungsnummer	C an..35	**R**			**EAN/GTIN- Artikelidentifikation** EAN im Format n..14
7143	Art der Produkt-/ Leistungsnummer, Code	C an..3	**R**	*		SRV = GS1 Internationale Artikelnummer/Global Trade Item Number, EAN/GTIN

Dokumentation zum Segment:

Segmentstatus: Muß

Dieses Segment zeigt den Beginn des Positionsteils der Rechnung an. Es enthält die EAN der fakturierten Einheit.

Hinweis Wertgutschriften:

Sollen Wertgutschriften übermittelt werden, die keine Korrektur der gebuchten Mengen verursachen, werden die Segmente QTY und PRI nicht verwendet, das MOA-Segment wird vorzeichengerecht gefüllt. Gleichzeitig wird im Segment LIN, DE 7140 eine Hilfs-EAN verwendet, die der Lieferant aus der Basisnummer seiner ILN bildet. Wenn dies nicht möglich ist (ILN Typ-1), kann die EAN 4012345001020 zu diesem Zweck verwendet werden. Das Verfahren muß bilateral abgestimmt werden.

Beispiel: LIN+1++4000862141404:SRV'
Der berechnete Artikel wird mit der EAN 4000862141404 identifiziert

7. EANCOM-Segmentlayout

1.Positions-Teil für fakturierte Einheit

Segmentnummer: 75

SG26	- C	9999999 -	LIN-PIA-IMD-MEA-QTY-ALI-DTM-GIN-FTX-SG27-SG29-SG30-SG31-SG33-SG34-SG35-SG39-SG45
PIA	- C	25 -	Zusätzliche Produktidentifikation

Beschreibung:

Zur Angabe von ergänzenden oder Substitutions-Produktidentifikationen.

		EDIFACT	EAN	*	GER	Beschreibung
4347	Produkt-/Erzeugnisnummer, Qualifier	M an..3	**M**	*****		1 = Zusätzliche Identifikation
C212	WAREN-/ LEISTUNGSNUMMER, IDENTIFIKATION	M	**M**			
7140	Produkt-/Leistungsnummer	C an..35	**R**			**Lieferanteninterne Artikelnummer**
7143	Art der Produkt-/ Leistungsnummer, Code	C an..3	**R**			SA = Artikelnummer des Lieferanten
1131	Codeliste, Code	C an..17	**O**		**N**	
3055	Verantwortliche Stelle für die Codepflege, Code	C an..3	**D**		**R**	91 = Vergeben vom Lieferanten oder seinem Agenten
C212	WAREN-/ LEISTUNGSNUMMER, IDENTIFIKATION	C	**O**			
7140	Produkt-/Leistungsnummer	C an..35	**R**			**Käuferinterne Artikelnummer**
7143	Art der Produkt-/ Leistungsnummer, Code	C an..3	**R**			IN = Artikelnummer des Käufers
1131	Codeliste, Code	C an..17	**O**		**N**	
3055	Verantwortliche Stelle für die Codepflege, Code	C an..3	**D**		**R**	92 = Vergeben vom Käufer oder seinem Agenten

Dokumentation zum Segment:

Segmentstatus: Muß nur für Artikelnummer des Lieferanten.

Dieses Segment wird zur Angabe zusätzlicher Positionsidentifikationen benutzt, z. B. Artikelnummer des Käufers oder des Lieferanten.
Hinweis: Ein PIA-Segment mit fünf C212 oder fünf PIA-Segmente mit je einem C212 können gleichermaßen benutzt werden, wenn sie den selben Inhalt in DE 4347 haben.

Beispiel: PIA+1+ABC5343:SA::91+XYZ987:IN::92'
Lieferanteninterne Artikelnummer ABC5343, Artikelnummer des Käufers XYZ987

7. EANCOM-Segmentlayout

1.Positions-Teil für fakturierte Einheit

Segmentnummer: 76

SG26	- C	9999999 -	LIN-PIA-IMD-MEA-QTY-ALI-DTM-GIN-FTX-SG27-SG29-SG30-SG31-SG33-SG34-SG35-SG39-SG45
PIA	- C	25 -	Zusätzliche Produktidentifikation

Beschreibung:

Zur Angabe von ergänzenden oder Substitutions-Produktidentifikationen.

		EDIFACT	EAN	*	GER	Beschreibung
4347	Produkt-/Erzeugnisnummer, Qualifier	M an..3	**M**	*****		1 = Zusätzliche Identifikation
C212	WAREN-/ LEISTUNGSNUMMER, IDENTIFIKATION	M	**M**			
7140	Produkt-/Leistungsnummer	C an..35	**C**			**Nummer der Abfallart**
7143	Art der Produkt-/ Leistungsnummer, Code	C an..3	**R**			EWC = Efficient Waste Catalogue (GS1_DE-Code) Europäischer Abfallkatalog der CEC (Commission of the European Communities)
1131	Codeliste, Code	C an..17	**O**		**N**	
3055	Verantwortliche Stelle für die Codepflege, Code	C an..3	**D**		**R**	246 = GS1 Germany
C212	WAREN-/ LEISTUNGSNUMMER, IDENTIFIKATION	C	**O**			
7140	Produkt-/Leistungsnummer	C an..35	**R**			**EAN der Abfallfraktion**
7143	Art der Produkt-/ Leistungsnummer, Code	C an..3	**R**			FRA = Fraktion (GS1_DE-Code) Beschreibt den Inhalt des Abfall-Containers, z.B. Holz
1131	Codeliste, Code	C an..17	**O**		**N**	
3055	Verantwortliche Stelle für die Codepflege, Code	C an..3	**D**		**R**	246 = GS1 Germany

Dokumentation zum Segment:

Segmentstatus: Kann

Dieses Segment wird benutzt, um die Abfallart zu identifizieren.

DE 7140 Abfallart: Es wird die Codeliste der EU-Kommission (für Abfall Kommission 11) verwendet, z.B. 91201 = Verpackungsmaterial u. Kartonagen
Hinweis: Ein PIA-Segment mit fünf C212 oder fünf PIA-Segmente mit je einem C212 können gleichermaßen benutzt werden, wenn sie den selben Inhalt in DE 4347 haben.

Beispiel: PIA+1+91201:EWC::246+4012368259753:FRA::246'
Abfallart Kartonage

1.Positions-Teil für fakturierte Einheit

Segmentnummer: 77

SG26	- C	9999999 -	LIN-PIA-IMD-MEA-QTY-ALI-DTM-GIN-FTX-SG27-SG29-SG30-SG31-SG33-SG34-SG35-SG39-SG45
IMD	- C	99 -	Produkt-/Leistungsbeschreibung

Beschreibung:

Zur Beschreibung der Produkt-/Leistungsposition in vereinbartem oder freiem Format.

		EDIFACT	EAN	*	GER	Beschreibung
7077	Beschreibungsformat, Code	C an..3	**O**	*****	**R**	A = Freies Format - lange Beschreibung
C272	PRODUKT/LEISTUNG	C	**O**		**N**	
7081	Produkt/Leistung, Code	C an..3	**R**			
C273	PRODUKT-/ LEISTUNGSBESCHREIBUNG	C	**A**		**R**	
7009	Produkt-/ Leistungsbeschreibung, Code	C an..17	**O**		**N**	
1131	Codeliste, Code	C an..17	**O**		**N**	
3055	Verantwortliche Stelle für die Codepflege, Code	C an..3	**D**		**N**	
7008	Produkt-/ Leistungsbeschreibung	C an..256	**O**		**R**	**Artikellangtext** Die Länge des DE 7008 ist auf 70 Stellen begrenzt. Größere Längen müssen bilateral abgestimmt werden.
7008	Produkt-/ Leistungsbeschreibung	C an..256	**O**		**N**	
3453	Sprachenname, Code	C an..3	**O**			DE = Deutsch EN = Englisch ISO 639 2-Alpha Code

Dokumentation zum Segment:

Segmentstatus: Muß

Dieses Segment wird zur Beschreibung der aktuellen Position benutzt.

Beispiel: IMD+A++:::Rudi Rüssel::DE'
Artikellangtext: Rudi Rüssel

7. EANCOM-Segmentlayout

1.Positions-Teil für fakturierte Einheit

Segmentnummer: 78

SG26	- C	9999999 -	LIN-PIA-IMD-MEA-QTY-ALI-DTM-GIN-FTX-SG27-SG29-SG30-SG31-SG33-SG34-SG35-SG39-SG45
IMD	- C	99 -	Produkt-/Leistungsbeschreibung

Beschreibung:

Zur Beschreibung der Produkt-/Leistungsposition in vereinbartem oder freiem Format.

		EDIFACT	EAN	*	GER	Beschreibung
7077	Beschreibungsformat, Code	C an..3	**O**	*****	**R**	C = Code (aus der Liste der codepflegenden Organisation)
C272	PRODUKT/LEISTUNG	C	**O**		**N**	
7081	Produkt/Leistung, Code	C an..3	**R**			
C273	PRODUKT-/ LEISTUNGSBESCHREIBUNG	C	**A**		**R**	
7009	Produkt-/ Leistungsbeschreibung, Code	C an..17	**O**		**R**	**Fakturiereinheit** IN = Fakturiereinheit (GS1-Code)
1131	Codeliste, Code	C an..17	**O**		**N**	
3055	Verantwortliche Stelle für die Codepflege, Code	C an..3	**D**			9 = GS1 Muss verwendet werden, wenn DE 7009 einen EAN-Code enthält

Dokumentation zum Segment:

Segmentstatus: Muß, sofern nicht Sortimentsinhalte fakturiert werden

Dieses Segment wird zur Beschreibung der aktuellen Position benutzt.

Beispiel: IMD+C++IN::9'
Der Artikel ist eine Fakturiereinheit

7. EANCOM-Segmentlayout

1.Positions-Teil für fakturierte Einheit

Segmentnummer: 79

SG26	- C	9999999 -	LIN-PIA-IMD-MEA-QTY-ALI-DTM-GIN-FTX-SG27-SG29-SG30-SG31-SG33-SG34-SG35-SG39-SG45
IMD	- C	99 -	Produkt-/Leistungsbeschreibung

Beschreibung:

Zur Beschreibung der Produkt-/Leistungsposition in vereinbartem oder freiem Format.

		EDIFACT	EAN	*	GER	Beschreibung
7077	Beschreibungsformat, Code	C an..3	**O**	*****	**R**	C = Code (aus der Liste der codepflegenden Organisation)
C272	PRODUKT/LEISTUNG	C	**O**		**N**	
7081	Produkt/Leistung, Code	C an..3	**R**			
C273	PRODUKT-/ LEISTUNGSBESCHREIBUNG	C	**A**		**R**	
7009	Produkt-/ Leistungsbeschreibung, Code	C an..17	**O**		**R**	**Mehrweg-Leergutartikel** RC = Mehrweg-Behälter (GS1-Code)
1131	Codeliste, Code	C an..17	**O**		**N**	
3055	Verantwortliche Stelle für die Codepflege, Code	C an..3	**D**			9 = GS1 Muss verwendet werden, wenn DE 7009 einen EAN-Code enthält

Dokumentation zum Segment:

Segmentstatus: Kann

Dieses Segment wird zur Beschreibung der aktuellen Position benutzt.
Mit diesem Segment wird gekennzeichnet, daß die EAN im LIN-Segment wiederverwendbares Leergut identifiziert.

Beispiel: IMD+C++RC::9'
EAN identifiziert Mehrweg-Leergutartikel

7. EANCOM-Segmentlayout

1.Positions-Teil für fakturierte Einheit

Segmentnummer: 80

SG26	- C	9999999 -	LIN-PIA-IMD-MEA-QTY-ALI-DTM-GIN-FTX-SG27-SG29-SG30-SG31-SG33-SG34-SG35-SG39-SG45
IMD	- C	99 -	Produkt-/Leistungsbeschreibung

Beschreibung:

Zur Beschreibung der Produkt-/Leistungsposition in vereinbartem oder freiem Format.

		EDIFACT	EAN	*	GER	Beschreibung
7077	Beschreibungsformat, Code	C an..3	**O**	*****	**R**	C = Code (aus der Liste der codepflegenden Organisation)
C272	PRODUKT/LEISTUNG	C	**O**		**N**	
7081	Produkt/Leistung, Code	C an..3	**R**			
C273	PRODUKT-/ LEISTUNGSBESCHREIBUNG	C	**A**		**R**	
7009	Produkt-/ Leistungsbeschreibung, Code	C an..17	**O**		**R**	**Einweg-Leergutartikel** NRC = Einwegverpackung (GS1-Code)
1131	Codeliste, Code	C an..17	**O**		**N**	
3055	Verantwortliche Stelle für die Codepflege, Code	C an..3	**D**			9 = GS1 Muss verwendet werden, weil DE 7009 keinen EDIFACT-Code enthält

Dokumentation zum Segment:

Segmentstatus: Kann

Dieses Segment wird zur Beschreibung der aktuellen Position benutzt.
Mit diesem Segment wird gekennzeichnet, daß die EAN im LIN-Segment Einweg-Leergut identifiziert.

Beispiel: IMD+C++NRC::9'
EAN identifiziert Einweg-Leergutartikel

7. EANCOM-Segmentlayout

1.Positions-Teil für fakturierte Einheit

Segmentnummer: 81

SG26	- C	9999999 -	LIN-PIA-IMD-MEA-QTY-ALI-DTM-GIN-FTX-SG27-SG29-SG30-SG31-SG33-SG34-SG35-SG39-SG45
IMD	- C	99 -	Produkt-/Leistungsbeschreibung

Beschreibung:

Zur Beschreibung der Produkt-/Leistungsposition in vereinbartem oder freiem Format.

		EDIFACT	EAN	*	GER	Beschreibung
7077	Beschreibungsformat, Code	C an..3	**O**	*		B = Code und Text F = Freies Format
C272	PRODUKT/LEISTUNG	C	**O**		**R**	
7081	Produkt/Leistung, Code	C an..3	**R**			SGR = Größenraster (GS1-Code) alternativ: 98 = Größe nur nicht-numerische Angaben
1131	Codeliste, Code	C an..17	**O**		**N**	
3055	Verantwortliche Stelle für die Codepflege, Code	C an..3	**D**	*		9 = GS1 Muss verwendet werden, wenn DE 7081 einen EAN-Code enthält
C273	PRODUKT-/ LEISTUNGSBESCHREIBUNG	C	**R**			
7009	Produkt-/ Leistungsbeschreibung, Code	C an..17	**O**		**D**	**Größe, codiert**
1131	Codeliste, Code	C an..17	**O**		**N**	
3055	Verantwortliche Stelle für die Codepflege, Code	C an..3	**D**			92 = Vergeben vom Käufer oder seinem Agenten 91 = Vergeben vom Lieferanten oder seinem Agenten
7008	Produkt-/ Leistungsbeschreibung	C an..256	**O**		**R**	**Größe, Bezeichnung** Die Länge des DE 7008 ist auf 70 Stellen begrenzt. Größere Längen müssen bilateral abgestimmt werden.
7008	Produkt-/ Leistungsbeschreibung	C an..256	**O**		**N**	
3453	Sprachenname, Code	C an..3	**O**			DE = Deutsch EN = Englisch ISO 639 2-Alpha Code

Dokumentation zum Segment:

Segmentstatus: Kann

Dieses Segment wird zur Beschreibung der aktuellen Position benutzt.
Mit diesem Segment wird in einer Rechnung die Größe mitgeteilt, sofern sie nicht in der EAN codiert ist. Die Größenbezeichnung geschieht in Klartext unter Verwendung des Codewertes F in DE 7077. Wird zusätzlich ein Größencode in DE 7009 angegeben, enthält DE 7077 den Codewert B.

Beispiel: IMD+B+SGR::9+XXS::91:Extra small::DE'
Größe: XXS (Z.B. bei Frischware/Textil)

7. EANCOM-Segmentlayout

1.Positions-Teil für fakturierte Einheit

Segmentnummer: 82

SG26	- C	9999999 -	LIN-PIA-IMD-MEA-QTY-ALI-DTM-GIN-FTX-SG27-SG29-SG30-SG31-SG33-SG34-SG35-SG39-SG45
IMD	- C	99 -	Produkt-/Leistungsbeschreibung

Beschreibung:

Zur Beschreibung der Produkt-/Leistungsposition in vereinbartem oder freiem Format.

		EDIFACT	EAN	*	GER	Beschreibung
7077	Beschreibungsformat, Code	C an..3	**O**	*		B = Code und Text F = Freies Format
C272	PRODUKT/LEISTUNG	C	**O**		**R**	
7081	Produkt/Leistung, Code	C an..3	**R**			35 = Farbe
1131	Codeliste, Code	C an..17	**O**		**N**	
3055	Verantwortliche Stelle für die Codepflege, Code	C an..3	**D**	*		
C273	PRODUKT-/ LEISTUNGSBESCHREIBUNG	C	**R**			
7009	Produkt-/ Leistungsbeschreibung, Code	C an..17	**O**		**D**	**Farbe, codiert**
1131	Codeliste, Code	C an..17	**O**			
3055	Verantwortliche Stelle für die Codepflege, Code	C an..3	**D**			92 = Vergeben vom Käufer oder seinem Agenten 91 = Vergeben vom Lieferanten oder seinem Agenten
7008	Produkt-/ Leistungsbeschreibung	C an..256	**O**		**R**	**Farbe** Die Länge des DE 7008 ist auf 70 Stellen begrenzt. Größere Längen müssen bilateral abgestimmt werden.
7008	Produkt-/ Leistungsbeschreibung	C an..256	**O**		**N**	
3453	Sprachenname, Code	C an..3	**O**			DE = Deutsch EN = Englisch ISO 639 2-Alpha Code

Dokumentation zum Segment:

Segmentstatus: Kann

Dieses Segment wird zur Beschreibung der aktuellen Position benutzt.
Mit diesem Segment wird z.B. in einer Textilrechnung die Farbe mitgeteilt, sofern sie nicht in der EAN codiert ist. Die Farbbezeichnung geschieht in Klartext unter Verwendung des Codewertes F in DE 7077. Wird zusätzlich ein Farbcode in DE 7009 angegeben, enthält DE 7077 den Codewert B.

Beispiel: IMD+B+35::9+Col3012::91:PINK::DE'
Farbe: Pink (Z.B. bei Textil)

7. EANCOM-Segmentlayout

1.Positions-Teil für fakturierte Einheit

Segmentnummer: 83

SG26	- C	9999999 -	LIN-PIA-IMD-MEA-QTY-ALI-DTM-GIN-FTX-SG27-SG29-SG30-SG31-SG33-SG34-SG35-SG39-SG45
IMD	- C	99 -	Produkt-/Leistungsbeschreibung

Beschreibung:

Zur Beschreibung der Produkt-/Leistungsposition in vereinbartem oder freiem Format.

		EDIFACT	EAN	*	GER	Beschreibung
7077	Beschreibungsformat, Code	C an..3	**O**	*		B = Code und Text
C272	PRODUKT/LEISTUNG	C	**O**		**N**	
7081	Produkt/Leistung, Code	C an..3	**N**			
1131	Codeliste, Code	C an..17	**N**			
3055	Verantwortliche Stelle für die Codepflege, Code	C an..3	**N**			
C273	PRODUKT-/ LEISTUNGSBESCHREIBUNG	C	**R**			
7009	Produkt-/ Leistungsbeschreibung, Code	C an..17	**O**		**R**	FA = Zählwertfaktor (GS1_DE-Code)
1131	Codeliste, Code	C an..17	**O**		**N**	
3055	Verantwortliche Stelle für die Codepflege, Code	C an..3	**C**			246 = GS1 Germany
7008	Produkt-/ Leistungsbeschreibung	C an..256	**O**		**R**	**Zählwertfaktor** Die Länge des DE 7008 ist auf 70 Stellen begrenzt. Größere Längen müssen bilateral abgestimmt werden.
7008	Produkt-/ Leistungsbeschreibung	C an..256	**O**		**N**	
3453	Sprachenname, Code	C an..3	**O**			DE = Deutsch EN = Englisch ISO 639 2-Alpha Code

Dokumentation zum Segment:

Segmentstatus: Kann

Mit diesem Segment wird in einer Energierechnung der Zählwertfaktor mitgeteilt.
Der Zählwertfaktor ist ein Faktor bei der Preisberechnung.

Beispiel: IMD+B++FA::246:1::DE'
Zählwertfaktor 1,0

7. EANCOM-Segmentlayout

1.Positions-Teil für fakturierte Einheit

Segmentnummer: 84

SG26	- C	9999999 -	LIN-PIA-IMD-MEA-QTY-ALI-DTM-GIN-FTX-SG27-SG29-SG30-SG31-SG33-SG34-SG35-SG39-SG45
IMD	- C	99 -	Produkt-/Leistungsbeschreibung

Beschreibung:

Zur Beschreibung der Produkt-/Leistungsposition in vereinbartem oder freiem Format.

		EDIFACT	EAN	*	GER	Beschreibung
7077	Beschreibungsformat, Code	C an..3	**O**	*		B = Code und Text
C272	PRODUKT/LEISTUNG	C	**O**		**N**	
7081	Produkt/Leistung, Code	C an..3	**N**			
1131	Codeliste, Code	C an..17	**N**			
3055	Verantwortliche Stelle für die Codepflege, Code	C an..3	**N**			
C273	PRODUKT-/ LEISTUNGSBESCHREIBUNG	C	**R**			
7009	Produkt-/ Leistungsbeschreibung, Code	C an..17	**O**		**R**	ZU = Zustandszahl (GS1_DE-Code)
1131	Codeliste, Code	C an..17	**O**		**N**	
3055	Verantwortliche Stelle für die Codepflege, Code	C an..3	**C**			246 = GS1 Germany
7008	Produkt-/ Leistungsbeschreibung	C an..256	**O**		**R**	**Zustandszahl** Die Länge des DE 7008 ist auf 70 Stellen begrenzt. Größere Längen müssen bilateral abgestimmt werden.
7008	Produkt-/ Leistungsbeschreibung	C an..256	**O**		**N**	
3453	Sprachenname, Code	C an..3	**O**			DE = Deutsch EN = Englisch ISO 639 2-Alpha Code

Dokumentation zum Segment:

Segmentstatus: Kann

Mit diesem Segment wird in einer Energierechnung die Zustandszahl mitgeteilt.
Die Zustandszahl beschreibt das Verhältnis eines Gasvolumens im Normzustand zum Gasvolumen im Betriebszustand.

Beispiel: IMD+B++FA::246:0.966::DE'
Zustandszahl 0,966

7. EANCOM-Segmentlayout

1.Positions-Teil für fakturierte Einheit

Segmentnummer: 85

SG26	- C	9999999 -	LIN-PIA-IMD-MEA-QTY-ALI-DTM-GIN-FTX-SG27-SG29-SG30-SG31-SG33-SG34-SG35-SG39-SG45
IMD	- C	99 -	Produkt-/Leistungsbeschreibung

Beschreibung:

Zur Beschreibung der Produkt-/Leistungsposition in vereinbartem oder freiem Format.

		EDIFACT	EAN	*	GER	Beschreibung
7077	Beschreibungsformat, Code	C an..3	**O**	*		B = Code und Text
C272	PRODUKT/LEISTUNG	C	**O**		**N**	
7081	Produkt/Leistung, Code	C an..3	**N**			
1131	Codeliste, Code	C an..17	**N**			
3055	Verantwortliche Stelle für die Codepflege, Code	C an..3	**N**			
C273	PRODUKT-/ LEISTUNGSBESCHREIBUNG	C	**R**			
7009	Produkt-/ Leistungsbeschreibung, Code	C an..17	**O**		**R**	BW = Brennwert (GS1_DE-Code)
1131	Codeliste, Code	C an..17	**O**		**N**	
3055	Verantwortliche Stelle für die Codepflege, Code	C an..3	**C**			246 = GS1 Germany
7008	Produkt-/ Leistungsbeschreibung	C an..256	**O**		**R**	**Brennwert** Die Länge des DE 7008 ist auf 70 Stellen begrenzt. Größere Längen müssen bilateral abgestimmt werden.
7008	Produkt-/ Leistungsbeschreibung	C an..256	**O**		**N**	
3453	Sprachenname, Code	C an..3	**O**			DE = Deutsch EN = Englisch ISO 639 2-Alpha Code

Dokumentation zum Segment:

Segmentstatus: Kann

Mit diesem Segment wird in einer Energierechnung der Brennwert mitgeteilt.
Der Brennwert eines Brennstoffs gibt die Wärmemenge an, die bei der Verbrennung und anschließender Abkühlung der Verbrennungsgase auf 25 Grad Celsius erzeugt wird.

Beispiel: IMD+B++BW::246:11.1123::DE'
Brennwert 11,1123

7. EANCOM-Segmentlayout

1.Positions-Teil für fakturierte Einheit

Segmentnummer: 86

SG26	- C	9999999 -	LIN-PIA-IMD-MEA-QTY-ALI-DTM-GIN-FTX-SG27-SG29-SG30-SG31-SG33-SG34-SG35-SG39-SG45
MEA	- C	5 -	Maße und Gewichte

Beschreibung:

Zur Angabe von Maßen einschließlich Toleranzen, Gewichte und Zählerergebnisse.

		EDIFACT	EAN	*	GER	Beschreibung
6311	Messung, Zweck, Qualifier	M an..3	**M**			AAI = Gewicht einer Position
C502	EINZELHEITEN ZU MAßANGABEN	C	**A**			
6313	Gemessene Dimension, Code	C an..3	**A**			AAA = Nettogewicht einer Einheit AAB = Bruttogewicht einer Einheit
6321	Signifikanz der Maßangabe, Code	C an..3	**O**		**N**	
6155	Nicht-diskretes Maß, Code	C an..17	**N**			
6154	Nicht-diskretes Maß	C an..70	**N**			
C174	MAßWERT/BANDBREITE	C	**R**			
6411	Maßeinheit, Code	M an..3	**M**			GRM = Gramm KGM = Kilogramm
6314	Meßwert	C an..18	**O**			**Artikelgewicht**

Dokumentation zum Segment:

Segmentstatus: Kann

Das MEA-Segment wird hier auf Hauptpositionsebene nur dann benutzt, wenn Verbrauchereinheiten fakturiert werden, ansonsten wird die Angabe auf Unterpositionsebene mitgeteilt. In diesem MEA-Segment wird das Gewicht einer fakturierten Einheit mitgeteilt.

Beispiel: MEA+AAI+AAA+GRM:6370'
Der Artikel wiegt 63,7 kg netto

7. EANCOM-Segmentlayout

1.Positions-Teil für fakturierte Einheit

Segmentnummer: 87

SG26	- C	9999999 -	LIN-PIA-IMD-MEA-QTY-ALI-DTM-GIN-FTX-SG27-SG29-SG30-SG31-SG33-SG34-SG35-SG39-SG45
MEA	- C	5 -	Maße und Gewichte

Beschreibung:

Zur Angabe von Maßen einschließlich Toleranzen, Gewichte und Zählerergebnisse.

		EDIFACT	EAN	*	GER	Beschreibung
6311	Messung, Zweck, Qualifier	M an..3	**M**			PD = Physische Größe (bestelltes Produkt)
C502	EINZELHEITEN ZU MAßANGABEN	C	**A**			
6313	Gemessene Dimension, Code	C an..3	**A**			HT = Höhenmaßangabe LN = Längenmaßangabe WD = Breitenabmessungen
6321	Signifikanz der Maßangabe, Code	C an..3	**O**		**N**	
6155	Nicht-diskretes Maß, Code	C an..17	**N**			
6154	Nicht-diskretes Maß	C an..70	**N**			
C174	MAßWERT/BANDBREITE	C	**R**			
6411	Maßeinheit, Code	M an..3	**M**			MMT = Millimeter Alle Codes der Codeliste sind zugelassen
6314	Meßwert	C an..18	**O**			**Größe**

Dokumentation zum Segment:

Segmentstatus: Kann

Dieses MEA-Segment kann Größenangaben enthalten. In diesem MEA-Segment wird die Größe einer fakturierten Einheit mitgeteilt.

Beispiel: MEA+PD+HT+MMT:112'
Der Artikel ist 112 mm hoch

7. EANCOM-Segmentlayout

1.Positions-Teil für fakturierte Einheit

Segmentnummer: 88

SG26	- C	9999999 -	LIN-PIA-IMD-MEA-QTY-ALI-DTM-GIN-FTX-SG27-SG29-SG30-SG31-SG33-SG34-SG35-SG39-SG45
QTY	- C	5 -	Menge

Beschreibung:

Zur Angabe einer zugehörigen Menge.

		EDIFACT	EAN	*	GER	Beschreibung
C186	MENGENANGABEN	M	**M**			
6063	Menge, Qualifier	M an..3	**M**	*		47 = Berechnete Menge
6060	Menge	M an..35	**M**			**Mengenangabe berechnet** Anmerkung: Nur numerische Werte zugelassen.
6411	Maßeinheit, Code	C an..3	**D**			DAY = Tag HUR = Stunde KTM = Kilometer KWH = Kilowatt Stunde KWT = Kilowatt Alle Codewerte aus EANCOM-Codeliste 6411 verfügbar

Dokumentation zum Segment:

Segmentstatus: Muß

Dieses Segment wird zur Angabe der fakturierten Menge der aktuellen Position benutzt.

Das DE 6411 wird nur bei mengenvariablen Artikel verwendet. Ist das DE leer, handelt es sich um Stück des Artikels.

Beispiel: QTY+47:11:DAY'
11 Tage werden fakturiert.

7. EANCOM-Segmentlayout

1.Positions-Teil für fakturierte Einheit

Segmentnummer: 89

SG26	- C	9999999 -	LIN-PIA-IMD-MEA-QTY-ALI-DTM-GIN-FTX-SG27-SG29-SG30-SG31-SG33-SG34-SG35-SG39-SG45
QTY	- C	5 -	Menge

Beschreibung:

Zur Angabe einer zugehörigen Menge.

		EDIFACT	EAN	*	GER	Beschreibung
C186	MENGENANGABEN	M	**M**			
6063	Menge, Qualifier	M an..3	**M**	*		192 = Menge ohne Berechnung
6060	Menge	M an..35	**M**			**Menge ohne Berechnung** Anmerkung: Nur numerische Werte zugelassen.
6411	Maßeinheit, Code	C an..3	**D**			DAY = Tag HUR = Stunde KTM = Kilometer KWH = Kilowatt Stunde KWT = Kilowatt Alle Codewerte aus EANCOM-Codeliste 6411 verfügbar

Dokumentation zum Segment:

Segmentstatus: Kann

Dieses Segment kann zur Angabe von Mengen ohne Berechnung benutzt werden.

Es muß bilateral abgesprochen werden, ob mehr als eine Mengenangabe je Position zulässig ist.

Bezüglich der Anwendungsmöglichkeiten siehe "Vereinbarungen zum Positionsteil" im Kapitel "Einführung".

Beispiel: QTY+192:1:HUR'
1 Stunde ohne Berechnung.

7. EANCOM-Segmentlayout

1.Positions-Teil für fakturierte Einheit

Segmentnummer: 90

SG26	- C	9999999 -	LIN-PIA-IMD-MEA-QTY-ALI-DTM-GIN-FTX-SG27-SG29-SG30-SG31-SG33-SG34-SG35-SG39-SG45
QTY	- C	5 -	Menge

Beschreibung:

Zur Angabe einer zugehörigen Menge.

		EDIFACT	EAN	*	GER	Beschreibung
C186	MENGENANGABEN	M	**M**			
6063	Menge, Qualifier	M an..3	**M**	*		48 = Empfangene Menge
6060	Menge	M an..35	**M**			**Empfangene Menge** Anmerkung: Nur numerische Werte zugelassen.
6411	Maßeinheit, Code	C an..3	**D**			KGM = Kilogramm LTR = Liter MTR = Meter MTQ = Kubikmeter DAY = Tag HUR = Stunde KTM = Kilometer Alle Codewerte aus EANCOM-Codeliste 6411 verfügbar

Dokumentation zum Segment:

Segmentstatus: Kann

Dieses Segment kann zur Angabe von empfangenen Mengen benutzt werden, z.B. vom Energielieferanten oder tatsächlich gefahrene Kilometer bei Leihwagen.

Es muß bilateral abgesprochen werden, ob mehr als eine Mengenangabe je Position zulässig ist.

Das DE 6411 wird nur bei mengenvariablen Artikel verwendet. Ist das DE leer, handelt es sich um Stück des Artikels.

Beispiel: QTY+48:8354:LTR'
8354 Liter.

7. EANCOM-Segmentlayout

1.Positions-Teil für fakturierte Einheit

Segmentnummer: 91

SG26	- C	9999999 -	LIN-PIA-IMD-MEA-QTY-ALI-DTM-GIN-FTX-SG27-SG29-SG30-SG31-SG33-SG34-SG35-SG39-SG45
QTY	- C	5 -	Menge

Beschreibung:

Zur Angabe einer zugehörigen Menge.

		EDIFACT	EAN	*	GER	Beschreibung
C186	MENGENANGABEN	M	**M**			
6063	Menge, Qualifier	M an..3	**M**	*		66 = Vereinbarte Menge
6060	Menge	M an..35	**M**			**Frei-Menge** Anmerkung: Nur numerische Werte zugelassen.
6411	Maßeinheit, Code	C an..3	**D**			KGM = Kilogramm MTQ = Kubikmeter KTM = Kilometer Alle Codewerte aus EANCOM-Codeliste 6411 verfügbar

Dokumentation zum Segment:

Segmentstatus: Kann

Dieses Segment kann zur Angabe von vereinbarten Mengen benutzt werden, z.B. freie Kilometer bei Leihwagen.

Es muß bilateral abgesprochen werden, ob mehr als eine Mengenangabe je Position zulässig ist.

Das DE 6411 wird nur bei mengenvariablen Artikel verwendet. Ist das DE leer, handelt es sich um Stück des Artikels.

Beispiel: QTY+66:500:KTM'
500 km incl.

7. EANCOM-Segmentlayout

1.Positions-Teil für fakturierte Einheit

Segmentnummer: 92

SG26	- C	9999999 -	LIN-PIA-IMD-MEA-QTY-ALI-DTM-GIN-FTX-SG27-SG29-SG30-SG31-SG33-SG34-SG35-SG39-SG45
QTY	- C	5 -	Menge

Beschreibung:

Zur Angabe einer zugehörigen Menge.

		EDIFACT	EAN	*	GER	Beschreibung
C186	MENGENANGABEN	M	**M**			
6063	Menge, Qualifier	M an..3	**M**	*		396 = Vorherige Zählerablesung durch den Lieferanten
6060	Menge	M an..35	**M**			**Vorheriger Zählerstand** Anmerkung: Nur numerische Werte zugelassen.
6411	Maßeinheit, Code	C an..3	**D**			LTR = Liter DAY = Tag HUR = Stunde KTM = Kilometer KWH = Kilowatt Stunde

Dokumentation zum Segment:

Segmentstatus: Kann

Dieses Segment kann vom Energielieferanten zur Angabe des vorherigen Zählerstands benutzt werden.

Es muß bilateral abgesprochen werden, ob mehr als eine Mengenangabe je Position zulässig ist.

Das DE 6411 wird nur bei mengenvariablen Produkten verwendet. Ist das DE leer, handelt es sich um Stück des Produkts.

Beispiel: QTY+396:3245678:KWH'
Vorheriger Zählerstand: 3245678 kwh

7. EANCOM-Segmentlayout

1.Positions-Teil für fakturierte Einheit

Segmentnummer: 93

SG26	- C	9999999 -	LIN-PIA-IMD-MEA-QTY-ALI-DTM-GIN-FTX-SG27-SG29-SG30-SG31-SG33-SG34-SG35-SG39-SG45
QTY	- C	5 -	Menge

Beschreibung:

Zur Angabe einer zugehörigen Menge.

		EDIFACT	EAN	*	GER	Beschreibung
C186	MENGENANGABEN	M	**M**			
6063	Menge, Qualifier	M an..3	**M**	*		397 = Letzte Zählerablesung durch den Lieferanten
6060	Menge	M an..35	**M**			**Letzte Zählerablesung** Anmerkung: Nur numerische Werte zugelassen.
6411	Maßeinheit, Code	C an..3	**D**			LTR = Liter DAY = Tag HUR = Stunde KTM = Kilometer KWH = Kilowatt Stunde

Dokumentation zum Segment:

Segmentstatus: Kann

Dieses Segment kann zur Angabe des letzten Zählerstandes benutzt werden.

Es muß bilateral abgesprochen werden, ob mehr als eine Mengenangabe je Position zulässig ist.

Das DE 6411 wird nur bei mengenvariablen Produkten verwendet. Ist das DE leer, handelt es sich um Stück des Produkts.

Beispiel: QTY+397:3345678:KWH'
Letzte Zählerablesung: 3345678 kwh

7. EANCOM-Segmentlayout

1.Positions-Teil für fakturierte Einheit

Segmentnummer: 94

SG26	- C	9999999 -	LIN-PIA-IMD-MEA-QTY-ALI-DTM-GIN-FTX-SG27-SG29-SG30-SG31-SG33-SG34-SG35-SG39-SG45
DTM	- C	35 -	Datum/Uhrzeit/Zeitspanne

Beschreibung:

Zur Angabe eines Datums und/oder einer Uhrzeit oder einer Zeitspanne.

		EDIFACT	EAN	*	GER	Beschreibung
C507	DATUM/UHRZEIT/ ZEITSPANNE	M	**M**			
2005	Datums- oder Uhrzeits- oder Zeitspannen-Funktion, Qualifier	M an..3	**M**	*		35 = Lieferdatum/-zeit, tatsächliches
2380	Datum oder Uhrzeit oder Zeitspanne, Wert	C an..35	**R**			**Lieferdatum (Position)**
2379	Datums- oder Uhrzeit- oder Zeitspannen-Format, Code	C an..3	**R**			102 = JJJJMMTT 203 = JJJJMMTTHHMM 718 = JJJJMMTT-JJJJMMTT

Dokumentation zum Segment:

Segmentstatus: Kann

DE 2005 = 35, Lieferdatum (-datum/-zeit,) tatsächliches: Datum, zu dem der Lieferant die Waren geliefert hat. Das tatsächliche Lieferdatum entspricht im steuerrechtlichen Sinne dem Leistungssdatum.

Beispiel: DTM+35:20030315:102'
Die Lieferung erfolgte am 15.03.2003

7. EANCOM-Segmentlayout

1.Positions-Teil für fakturierte Einheit

Segmentnummer: 95

SG26	- C	9999999 -	LIN-PIA-IMD-MEA-QTY-ALI-DTM-GIN-FTX-SG27-SG29-SG30-SG31-SG33-SG34-SG35-SG39-SG45
DTM	- C	35 -	Datum/Uhrzeit/Zeitspanne

Beschreibung:

Zur Angabe eines Datums und/oder einer Uhrzeit oder einer Zeitspanne.

		EDIFACT	EAN	*	GER	Beschreibung
C507	DATUM/UHRZEIT/ ZEITSPANNE	M	**M**			
2005	Datums- oder Uhrzeits- oder Zeitspannen-Funktion, Qualifier	M an..3	**M**	*		263 = Abrechnungszeitraum
2380	Datum oder Uhrzeit oder Zeitspanne, Wert	C an..35	**M**			**Abrechnungszeitraum (Position)**
2379	Datums- oder Uhrzeit- oder Zeitspannen-Format, Code	C an..3	**M**			610 = JJJJMM 718 = JJJJMMTT-JJJJMMTT 719 = JJJJMMTTHHMM-JJJJMMTTHHMM

Dokumentation zum Segment:

Segmentstatus: Kann

Dieses Segment wird zur Angabe des Abrechnungszeitraums benutzt.
Es kann z.B. benutzt werden, um einen Preiswechsel im Gesamt-Abrechnungszeitraum (Angabe im Kopfteil) zuzuordnen.

Beispiel: DTM+263:2003102620031029:718'
Dieses Beispiel zeigt den Abrechnungszeitraum vom 26. Oktober 2003 bis 29.Oktober 2003.

7. EANCOM-Segmentlayout

1.Positions-Teil für fakturierte Einheit

Segmentnummer: 96

SG26	- C	9999999 -	LIN-PIA-IMD-MEA-QTY-ALI-DTM-GIN-FTX-SG27-SG29-SG30-SG31-SG33-SG34-SG35-SG39-SG45
GIN	- C	1000 -	Waren-Identifikationsnummer

Beschreibung:

Zur Angabe bestimmter Kennzeichnungsnummern entweder in Form von Einzelnummern oder von Nummernbereichen.

		EDIFACT	EAN	*	GER	Beschreibung
7405	Objektidentifikation, Qualifier	M an..3	**M**	*****		BN = Seriennummer
C208	IDENTIFIKATIONSNUMMERN-BEREICH	M	**M**			
7402	Objekt, Identifikation	M an..35	**M**			**Seriennummer 1 (von)**
7402	Objekt, Identifikation	C an..35	**O**			**Seriennummer 1 (bis)**
C208	IDENTIFIKATIONSNUMMERN-BEREICH	C	**O**			
7402	Objekt, Identifikation	M an..35	**M**			Seriennummer 2 (von)
7402	Objekt, Identifikation	C an..35	**O**			Seriennummer 2 (bis)
C208	IDENTIFIKATIONSNUMMERN-BEREICH	C	**O**			
7402	Objekt, Identifikation	M an..35	**M**			Seriennummer 3 (von)
7402	Objekt, Identifikation	C an..35	**O**			Seriennummer 3 (bis)
C208	IDENTIFIKATIONSNUMMERN-BEREICH	C	**O**			
7402	Objekt, Identifikation	M an..35	**M**			Seriennummer 4 (von)
7402	Objekt, Identifikation	C an..35	**O**			Seriennummer 4 (bis)
C208	IDENTIFIKATIONSNUMMERN-BEREICH	C	**O**			
7402	Objekt, Identifikation	M an..35	**M**			Seriennummer 5 (von)
7402	Objekt, Identifikation	C an..35	**O**			Seriennummer 5 (bis)

Dokumentation zum Segment:

Segmentstatus: Kann

Dieses Segment wird zur Anzeige von Seriennummern verwendet.
Die Seriennummer kommt z.B. bei der Wartung von Kopiergeräten zur Anwendung.

Beispiel: GIN+BN+12345:22345'
Seriennummer

7. EANCOM-Segmentlayout

1.Positions-Teil für fakturierte Einheit

Segmentnummer: 97

SG26	- C	9999999 -	LIN-PIA-IMD-MEA-QTY-ALI-DTM-GIN-FTX-SG27-SG29-SG30-SG31-SG33-SG34-SG35-SG39-SG45
FTX	- C	99 -	Freier Text

Beschreibung:

Zur Angabe von unformatiertem oder codiertem Text.

		EDIFACT	EAN	*	GER	Beschreibung
4451	Textbezug, Qualifier	M an..3	**M**			ZZZ = Gegenseitig vereinbart
4453	Textfunktion, Code	C an..3	**O**	*		1 = Text für nachfolgenden Gebrauch
C107	TEXT-REFERENZ	C	**D**			
4441	Freier Text, Code	M an..17	**M**			
C108	TEXT	C	**D**			
4440	Freier Text	M an..512	**M**			**Freitext (Position)**
4440	Freier Text	C an..512	**O**			
4440	Freier Text	C an..512	**O**			
4440	Freier Text	C an..512	**O**			
4440	Freier Text	C an..512	**O**			
3453	Sprachenname, Code	C an..3	**D**			ISO 639 2-Alpha Code DE = Deutsch EN = Englisch

Dokumentation zum Segment:

Segmentstatus: Kann

Die Anwendung dieses Segments in freier Form wird nicht empfohlen, weil das die automatische Bearbeitung der Rechnung verhindert. Eine bessere Möglichkeit stellt die Vereinbarung codierter Referenzen (Schlüssel) dar, die die automatische Bearbeitung ermöglichen und die Anzahl der zu übertragenden Zeichen und Bearbeitungskosten reduziert. Die Standardtexte sollten zwischen den Austauschpartnern bilateral vereinbart werden und können gesetzliche und andere Anforderungen erfüllen.
Das Vorkommen dieses FTX-Segments beeinflußt die Verarbeitung der Nachricht nicht; z.B. kann eine Begründung für Nachlieferungen mitgeteilt werden.

Beispiel: FTX+ZZZ+1++FREIER TEXT:FREETEXT:FREIER TEXT:FREE TEXT:FREIER TEXT+DE'
Möglichkeit der Angabe von Freitext.

7. EANCOM-Segmentlayout

1.Positions-Teil für fakturierte Einheit

Segmentnummer: 98

SG26	- C	9999999	-	LIN-PIA-IMD-MEA-QTY-ALI-DTM-GIN-FTX-SG27-SG29-SG30-SG31-SG33-SG34-SG35-SG39-SG45
SG27	- C	99	-	MOA
MOA	- M	1	-	Geldbetrag

Beschreibung:

Zur Angabe eines Geldbetrages.

		EDIFACT	EAN	*	GER	Beschreibung
C516	GELDBETRAG	M	**M**			
5025	Geldbetrag, Qualifier	M an..3	**M**			203 = Positionsbetrag
5004	Geldbetrag	C n..35	**R**			**Positionsbetrag**

Dokumentation zum Segment:

Segmentstatus: Muß, außer: Werden Inhaltsartikel aus einem Display/Sortiment fakturiert, wird dieses Segment weggelassen.

Dieses Segment dient der Angabe des Positionswertes.

Wenn der im PRI-Segment angegebene Preis ein Bruttopreis ist, errechnet sich der Positionsbetrag = (Menge * Preis je Einheit) + Zuschläge - Abschläge. Sofern vorhanden, müssen Zu-/Abschläge angegeben werden.

Wenn der im PRI-Segment angegebene Preis ein Nettopreis ist, errechnet sich der Positionsbetrag = (Menge * Preis).

Wichtiger Hinweis:

JE NACHRICHT DARF NUR EINES DER BEIDEN VEFAHREN VERWENDET WERDEN

Beispiel: MOA+203:108.13'
Der Nettowarenwert beträgt 108,13 EURO.

7. EANCOM-Segmentlayout

1.Positions-Teil für fakturierte Einheit

Segmentnummer: 99

SG26	- C	9999999	-	LIN-PIA-IMD-MEA-QTY-ALI-DTM-GIN-FTX-SG27-SG29-SG30-SG31-SG33-SG34-SG35-SG39-SG45
SG27	- C	99	-	MOA
MOA	- M	1	-	Geldbetrag

Beschreibung:

Zur Angabe eines Geldbetrages.

		EDIFACT	EAN	*	GER	Beschreibung
C516	GELDBETRAG	M	**M**			
5025	Geldbetrag, Qualifier	M an..3	**M**			131 = Gesamtzu-/abschläge
5004	Geldbetrag	C n..35	**R**			**Artikelgesamtkondition**

Dokumentation zum Segment:

Segmentstatus: Kann, außer: Werden Inhaltsartikel aus einem Display/Sortiment fakturiert, wird dieses Segment weggelassen.

Dieses Segment muß dann angegeben werden, wenn rechnerisch wirksame Konditionen auf Artikelebene vorhanden sind. Es beinhaltet die Summe aller Konditionen, die den Nettowarenwert dieser Position beeinflussen.
Hinweis DE 5004: >>>>> Der Betrag muß vorzeichengerecht mitgeteilt werden <<<<<

Beispiel: MOA+131:-1.65'
Die Rabatte für diese Position belaufen sich auf 1,65 EURO.

7. EANCOM-Segmentlayout

1.Positions-Teil für fakturierte Einheit

Segmentnummer: 100

SG26	- C	9999999 -	LIN-PIA-IMD-MEA-QTY-ALI-DTM-GIN-FTX-SG27-SG29-SG30-SG31-SG33-SG34-SG35-SG39-SG45
SG29	- C	25 -	PRI
PRI	- M	1 -	Preisangaben

Beschreibung:

Zur Angabe von Preisinformationen.

		EDIFACT	EAN	*	GER	Beschreibung
C509	PREISINFORMATION	C	**R**			
5125	Preis, Qualifier	M an..3	**M**			AAB = Bruttokalkulation
5118	Preis, Betrag	C n..15	**R**			**Einzelpreis je fakturierter Einheit brutto**
5375	Preisart, Code	C an..3	**O**		**N**	
5387	Preisart, Code	C an..3	**O**			
5284	Einzelpreis-Basismenge	C n..9	**D**			**Preisbasis-Menge**
6411	Maßeinheit, Code	C an..3	**D**			DAY = Tag HUR = Stunde KTM = Kilometer KWH = Kilowatt Stunde KWT = Kilowatt Alle Codewerte aus EANCOM-Codeliste 6411 verfügbar

Dokumentation zum Segment:

Segmentstatus: Muß

Dieses Segment muß benutzt werden, um Preisangaben für die Berechnung des Warenwertes anzugeben.
Der Code in DE 6411 muss mit dem Code des DE 6411 aus dem QTY-Segment korrespondieren.

Beispiel: PRI+AAB:9.98:::1:PCE'
Der Bruttopreis je Stück beträgt 9,98 EURO.

7. EANCOM-Segmentlayout

1.Positions-Teil für fakturierte Einheit

Segmentnummer: 101

SG26	- C	9999999	-	LIN-PIA-IMD-MEA-QTY-ALI-DTM-GIN-FTX-SG27-SG29-SG30-SG31-SG33-SG34-SG35-SG39-SG45
SG30	- C	10	-	RFF-DTM
RFF	- M	1	-	Referenzangaben

Beschreibung:

Zur Angabe einer Referenz.

		EDIFACT	EAN	*	GER	Beschreibung
C506	REFERENZ	M	**M**			
1153	Referenz, Qualifier	M an..3	**M**			DQ = Lieferscheinnummer
1154	Referenz, Identifikation	C an..70	**R**			**Lieferschein (Position)**
1156	Zeilennummer	C an..6	**O**			**Lieferscheinposition**

Dokumentation zum Segment:

Segmentstatus: Kann

Mit diesem Segment kann auf die Lieferscheinnummer referenziert werden.
Dieses Segment wird nur dann benutzt, wenn verschiedene Lieferungen auf Artikelebene der Rechnung kummuliert werden.
Mit dieser Angabe kann die Information aus dem Kopfteil überschrieben werden.

Beispiel: RFF+DQ:4714:1'
Die Nachricht referenziert auf den Lieferschein 4714, Position 1.

7. EANCOM-Segmentlayout

1.Positions-Teil für fakturierte Einheit

Segmentnummer: 102

SG26	- C	9999999 -	LIN-PIA-IMD-MEA-QTY-ALI-DTM-GIN-FTX-SG27-SG29-SG30-SG31-SG33-SG34-SG35-SG39-SG45
SG30	- C	10 -	RFF-DTM
DTM	- C	5 -	Datum/Uhrzeit/Zeitspanne

Beschreibung:

Zur Angabe eines Datums und/oder einer Uhrzeit oder einer Zeitspanne.

		EDIFACT	EAN	*	GER	Beschreibung
C507	DATUM/UHRZEIT/ ZEITSPANNE	M	**M**			
2005	Datums- oder Uhrzeits- oder Zeitspannen-Funktion, Qualifier	M an..3	**M**	*		171 = Referenzdatum/-zeit
2380	Datum oder Uhrzeit oder Zeitspanne, Wert	C an..35	**R**			**Lieferscheindatum (Position)**
2379	Datums- oder Uhrzeit- oder Zeitspannen-Format, Code	C an..3	**R**			102 = JJJJMMTT

Dokumentation zum Segment:

Segmentstatus: Kann

Dieses Segment wird benutzt, um Datumsangaben zum vorangegangenen RFF-Segment zu machen.

Beispiel: DTM+171:20030301:102'
Das Lieferscheindatum lautet: 01.03.2003

7. EANCOM-Segmentlayout

1.Positions-Teil für fakturierte Einheit

Segmentnummer: 103

SG26	- C	9999999	-	LIN-PIA-IMD-MEA-QTY-ALI-DTM-GIN-FTX-SG27-SG29-SG30-SG31-SG33-SG34-SG35-SG39-SG45
SG30	- C	10	-	RFF-DTM
RFF	- M	1	-	Referenzangaben

Beschreibung:

Zur Angabe einer Referenz.

		EDIFACT	EAN	*	GER	Beschreibung
C506	REFERENZ	M	**M**			
1153	Referenz, Qualifier	M an..3	**M**			ON = Auftrags-/Bestellnummer (Käufer)
1154	Referenz, Identifikation	C an..70	**R**			**Bestellnummer (Position)**
1156	Zeilennummer	C an..6	**O**			**Bestellpositionsnummer**

Dokumentation zum Segment:

Segmentstatus: Kann

Diese Segmentgruppe wird nur dann benutzt, wenn verschiedene Aufträge auf Artikelebene der Rechnung kummuliert werden.

Beispiel: RFF+ON:4711:1'
Die Nachricht referenziert auf die Bestellung 4711, Position 1 des Kunden.

7. EANCOM-Segmentlayout

1.Positions-Teil für fakturierte Einheit

Segmentnummer: 104

SG26	- C	9999999 -	LIN-PIA-IMD-MEA-QTY-ALI-DTM-GIN-FTX-SG27-SG29-SG30-SG31-SG33-SG34-SG35-SG39-SG45
SG30	- C	10 -	RFF-DTM
DTM	- C	5 -	Datum/Uhrzeit/Zeitspanne

Beschreibung:

Zur Angabe eines Datums und/oder einer Uhrzeit oder einer Zeitspanne.

		EDIFACT	EAN	*	GER	Beschreibung
C507	DATUM/UHRZEIT/ ZEITSPANNE	M	**M**			
2005	Datums- oder Uhrzeits- oder Zeitspannen-Funktion, Qualifier	M an..3	**M**	*		171 = Referenzdatum/-zeit
2380	Datum oder Uhrzeit oder Zeitspanne, Wert	C an..35	**R**			**Referenzdatum Bestellnummer**
2379	Datums- oder Uhrzeit- oder Zeitspannen-Format, Code	C an..3	**R**			102 = JJJJMMTT

Dokumentation zum Segment:

Segmentstatus: Kann

Dieses Segment wird benutzt, um Datumsangaben zum vorangegangenen RFF-Segment zu machen.

Beispiel: DTM+171:20030301:102'
Der Kundenauftrag ist vom 01.03.2003

7. EANCOM-Segmentlayout

1.Positions-Teil für fakturierte Einheit

Segmentnummer: 105

SG26	- C	9999999 -	LIN-PIA-IMD-MEA-QTY-ALI-DTM-GIN-FTX-SG27-SG29-SG30-SG31-SG33-SG34-SG35-SG39-SG45
SG30	- C	10 -	RFF-DTM
RFF	- M	1 -	Referenzangaben

Beschreibung:

Zur Angabe einer Referenz.

		EDIFACT	EAN	*	GER	Beschreibung
C506	REFERENZ	M	**M**			
1153	Referenz, Qualifier	M an..3	**M**			VN = Auftragsnummer (Lieferant)
1154	Referenz, Identifikation	C an..70	**R**			**Auftragsnummer des Lieferanten (Position)**

Dokumentation zum Segment:

Segmentstatus: Kann

Mit diesem Segment kann auf die Auftragsnummer des Lieferanten referenziert werden.

Beispiel: RFF+VN:4711-L'
Die Nachricht referenziert auf die Auftragsnummer 4711-L des Lieferanten.

7. EANCOM-Segmentlayout

1.Positions-Teil für fakturierte Einheit

Segmentnummer: 106

SG26	- C	9999999 -	LIN-PIA-IMD-MEA-QTY-ALI-DTM-GIN-FTX-SG27-SG29-SG30-SG31-SG33-SG34-SG35-SG39-SG45
SG30	- C	10 -	RFF-DTM
DTM	- C	5 -	Datum/Uhrzeit/Zeitspanne

Beschreibung:

Zur Angabe eines Datums und/oder einer Uhrzeit oder einer Zeitspanne.

		EDIFACT	EAN	*	GER	Beschreibung
C507	DATUM/UHRZEIT/ ZEITSPANNE	M	**M**			
2005	Datums- oder Uhrzeits- oder Zeitspannen-Funktion, Qualifier	M an..3	**M**	*		171 = Referenzdatum/-zeit
2380	Datum oder Uhrzeit oder Zeitspanne, Wert	C an..35	**R**			**Auftragsdatum (Position)**
2379	Datums- oder Uhrzeit- oder Zeitspannen-Format, Code	C an..3	**R**			102 = JJJJMMTT

Dokumentation zum Segment:

Segmentstatus: Kann

Dieses Segment wird benutzt, um Datumsangaben zum vorangegangenen RFF-Segment zu machen.

Beispiel: DTM+171:20030301:102'
Der Lieferantenauftrag ist vom 01.03.2003

7. EANCOM-Segmentlayout

1.Positions-Teil für fakturierte Einheit

Segmentnummer: 107

SG26	- C	9999999 -	LIN-PIA-IMD-MEA-QTY-ALI-DTM-GIN-FTX-SG27-SG29-SG30-SG31-SG33-SG34-SG35-SG39-SG45
SG30	- C	10 -	RFF-DTM
RFF	- M	1 -	Referenzangaben

Beschreibung:

Zur Angabe einer Referenz.

		EDIFACT	EAN	*	GER	Beschreibung
C506	REFERENZ	M	**M**			
1153	Referenz, Qualifier	M an..3	**M**			AJS = Vereinbarungs-Nummerr
1154	Referenz, Identifikation	C an..70	**R**			**Vertragsnummer beim Energielieferanten (Position)**

Dokumentation zum Segment:

Segmentstatus: Kann

Mit diesem Segment kann auf die Vertragsnummer beim Energie-Lieferanten referenziert werden.

Beispiel: RFF+AJS:8799-V'
Der Beleg referenziert auf Vertrags Nummer 8799-V.

7. EANCOM-Segmentlayout

1.Positions-Teil für fakturierte Einheit

Segmentnummer: 108

SG26	- C	9999999 -	LIN-PIA-IMD-MEA-QTY-ALI-DTM-GIN-FTX-SG27-SG29-SG30-SG31-SG33-SG34-SG35-SG39-SG45
SG30	- C	10 -	RFF-DTM
DTM	- C	5 -	Datum/Uhrzeit/Zeitspanne

Beschreibung:

Zur Angabe eines Datums und/oder einer Uhrzeit oder einer Zeitspanne.

		EDIFACT	EAN	*	GER	Beschreibung
C507	DATUM/UHRZEIT/ ZEITSPANNE	M	**M**			
2005	Datums- oder Uhrzeits- oder Zeitspannen-Funktion, Qualifier	M an..3	**M**	*		171 = Referenzdatum/-zeit
2380	Datum oder Uhrzeit oder Zeitspanne, Wert	C an..35	**R**			**Datum des Vertrags (Position)**
2379	Datums- oder Uhrzeit- oder Zeitspannen-Format, Code	C an..3	**R**			102 = JJJJMMTT

Dokumentation zum Segment:

Segmentstatus: Kann

Dieses Segment wird benutzt, um Datumsangaben zum vorangegangenen RFF-Segment zu machen.

Beispiel: DTM+171:20030301:102'
Das Datum des Vertrags lautet: 01.03.2003

7. EANCOM-Segmentlayout

1.Positions-Teil für fakturierte Einheit

Segmentnummer: 109

SG26	- C	9999999	-	LIN-PIA-IMD-MEA-QTY-ALI-DTM-GIN-FTX-SG27-SG29-SG30-SG31-SG33-SG34-SG35-SG39-SG45
SG30	- C	10	-	RFF-DTM
RFF	- M	1	-	Referenzangaben

Beschreibung:

Zur Angabe einer Referenz.

		EDIFACT	EAN	*	GER	Beschreibung
C506	REFERENZ	M	**M**			
1153	Referenz, Qualifier	M an..3	**M**			CU = Referenznummer des Versenders
1154	Referenz, Identifikation	C an..70	**R**			**Referenz des Versenders**

Dokumentation zum Segment:

Segmentstatus: Kann

Dieses Segment wird benutzt, wenn Referenzen wie z.B. Autonummern oder Flugnummern mitgeteilt werden.

Beispiel: RFF+CU:11234-125'
Die Referenz des Versenders ist 11234-125.

7. EANCOM-Segmentlayout

1.Positions-Teil für fakturierte Einheit

Segmentnummer: 110

SG26	- C	9999999 -	LIN-PIA-IMD-MEA-QTY-ALI-DTM-GIN-FTX-SG27-SG29-SG30-SG31-SG33-SG34-SG35-SG39-SG45
SG30	- C	10 -	RFF-DTM
DTM	- C	5 -	Datum/Uhrzeit/Zeitspanne

Beschreibung:

Zur Angabe eines Datums und/oder einer Uhrzeit oder einer Zeitspanne.

		EDIFACT	EAN	*	GER	Beschreibung
C507	DATUM/UHRZEIT/ ZEITSPANNE	M	**M**			
2005	Datums- oder Uhrzeits- oder Zeitspannen-Funktion, Qualifier	M an..3	**M**	*		171 = Referenzdatum/-zeit
2380	Datum oder Uhrzeit oder Zeitspanne, Wert	C an..35	**R**			**Referenzdatum des Versenders**
2379	Datums- oder Uhrzeit- oder Zeitspannen-Format, Code	C an..3	**R**			102 = JJJJMMTT

Dokumentation zum Segment:

Segmentstatus: Kann

Dieses Segment wird benutzt, um Datumsangaben zum vorangegangenen RFF-Segment zu machen.

Beispiel: DTM+171:20030301:102'
Das Referenzdatum des Versenders ist vom 01.03.2003

7. EANCOM-Segmentlayout

1.Positions-Teil für fakturierte Einheit

Segmentnummer: 111

SG26	- C	9999999	-	LIN-PIA-IMD-MEA-QTY-ALI-DTM-GIN-FTX-SG27-SG29-SG30-SG31-SG33-SG34-SG35-SG39-SG45
SG30	- C	10	-	RFF-DTM
RFF	- M	1	-	Referenzangaben

Beschreibung:

Zur Angabe einer Referenz.

		EDIFACT	EAN	*	GER	Beschreibung
C506	REFERENZ	M	**M**			
1153	Referenz, Qualifier	M an..3	**M**			XA8 = Kreditkarten-Nummer (SWIFT-Code)
1154	Referenz, Identifikation	C an..70	**R**			**Kreditkarten-/Tankkarten-Nummer**

Dokumentation zum Segment:

Segmentstatus: Kann

Dieses Segment wird benutzt, wenn Referenzen wie z.B. Kreditkarten- oder Tankkartennummern mitgeteilt werden.

Beispiel: RFF+XA8:11234-125'
Die Kreditkartennummer ist 11234-125.

7. EANCOM-Segmentlayout

1.Positions-Teil für fakturierte Einheit

Segmentnummer: 112

SG26	- C	9999999 -	LIN-PIA-IMD-MEA-QTY-ALI-DTM-GIN-FTX-SG27-SG29-SG30-SG31-SG33-SG34-SG35-SG39-SG45
SG30	- C	10 -	RFF-DTM
DTM	- C	5 -	Datum/Uhrzeit/Zeitspanne

Beschreibung:

Zur Angabe eines Datums und/oder einer Uhrzeit oder einer Zeitspanne.

		EDIFACT	EAN	*	GER	Beschreibung
C507	DATUM/UHRZEIT/ ZEITSPANNE	M	**M**			
2005	Datums- oder Uhrzeits- oder Zeitspannen-Funktion, Qualifier	M an..3	**M**	*		171 = Referenzdatum/-zeit
2380	Datum oder Uhrzeit oder Zeitspanne, Wert	C an..35	**R**			**Referenzdatum der Kreditkarte**
2379	Datums- oder Uhrzeit- oder Zeitspannen-Format, Code	C an..3	**R**			102 = JJJJMMTT

Dokumentation zum Segment:

Segmentstatus: Kann

Dieses Segment wird benutzt, um Datumsangaben zum vorangegangenen RFF-Segment zu machen.

Beispiel: DTM+171:20030301:102'
Das Referenzdatum der Kreditkarte ist vom 01.03.2003

7. EANCOM-Segmentlayout

1.Positions-Teil für fakturierte Einheit

Segmentnummer: 113

SG26	- C	9999999	-	LIN-PIA-IMD-MEA-QTY-ALI-DTM-GIN-FTX-SG27-SG29-SG30-SG31-SG33-SG34-SG35-SG39-SG45
SG30	- C	10	-	RFF
RFF	- M	1	-	Referenzangaben

Beschreibung:

Zur Angabe einer Referenz.

		EDIFACT	EAN	*	GER	Beschreibung
C506	REFERENZ	M	**M**			
1153	Referenz, Qualifier	M an..3	**M**			MG = Nummer eines Zählers
1154	Referenz, Identifikation	C an..70	**R**			**Nummer eines Zählers**

Dokumentation zum Segment:

Segmentstatus: Kann

Dieses Segment wird benutzt, wenn die Nummer eines Zählers mitgeteilt wird.

Beispiel: RFF+MG:5555-125'
Die Zählernummer ist 5555-125.

7. EANCOM-Segmentlayout

1.Positions-Teil für fakturierte Einheit

Segmentnummer: 114

SG26	- C	9999999	-	LIN-PIA-IMD-MEA-QTY-ALI-DTM-GIN-FTX-SG27-SG29-SG30-SG31-SG33-SG34-SG35-SG39-SG45
SG31	- C	10	-	PAC-MEA-SG32
PAC	- M	1	-	Packstück/Verpackung

Beschreibung:

Zur Angabe der Anzahl und der Art der Packstücke/physischen Einheiten.

		EDIFACT	EAN	*	GER	Beschreibung
7224	Packstückmenge	C n..8	**R**			**Anzahl Packstücke**
C531	VERPACKUNGSANGABEN	C	**O**		**N**	
7075	Verpackungsebene, Code	C an..3	**O**			
7233	Verpackungsbezogene Informationen, Code	C an..3	**O**			
7073	Verpackungsbedingungen, Code	C an..3	**O**			
C202	VERPACKUNGSART	C	**O**			
7065	Art der Verpackung, Code	C an..17	**A**		**O**	BG = Tüte, Beutel BX = Schachtel CS = Kiste CT = Karton Alle Codewerte aus EANCOM-Codeliste 7065 verfügbar

Dokumentation zum Segment:

Segmentstatus: Kann

Mit diesem Segment kann die Anzahl der Packstücke angegeben werden.

Beispiel: PAC+1++BG'
Die Position besteht aus 1 Packstück

7. EANCOM-Segmentlayout

1.Positions-Teil für fakturierte Einheit

Segmentnummer: 115

SG26	- C	9999999 -	LIN-PIA-IMD-MEA-QTY-ALI-DTM-GIN-FTX-SG27-SG29-SG30-SG31-SG33-SG34-SG35-SG39-SG45
SG31	- C	10 -	PAC-MEA-SG32
MEA	- C	10 -	Maße und Gewichte

Beschreibung:

Zur Angabe von Maßen einschließlich Toleranzen, Gewichte und Zählerergebnisse.

		EDIFACT	EAN	*	GER	Beschreibung
6311	Messung, Zweck, Qualifier	M an..3	**M**			AAI = Gewicht einer Position
C502	EINZELHEITEN ZU MAßANGABEN	C	**A**			
6313	Gemessene Dimension, Code	C an..3	**A**			AAB = Bruttogewicht einer Einheit
6321	Signifikanz der Maßangabe, Code	C an..3	**O**			12 = Tatsächlicher Wert
6155	Nicht-diskretes Maß, Code	C an..17	**N**			
6154	Nicht-diskretes Maß	C an..70	**N**			
C174	MAßWERT/BANDBREITE	C	**R**			
6411	Maßeinheit, Code	M an..3	**M**			KGM = Kilogramm
6314	Meßwert	C an..18	**O**			**Bruttogewicht Packstücke**

Dokumentation zum Segment:

Segmentstatus: Kann

Das MEA-Segment wird benutzt, um das Bruttogewicht der Packstücke mitzuteilen. In diesem MEA-Segment wird das Gesamtgewicht der im PAC-Segment angegebenen Packsücke mitgeteilt.

Beispiel: MEA+AAI+AAB:12+KGM:3.78'
Bruttogewicht der Packstücke.

7. EANCOM-Segmentlayout

1.Positions-Teil für fakturierte Einheit

Segmentnummer: 116

SG26	- C	9999999 -	LIN-PIA-IMD-MEA-QTY-ALI-DTM-GIN-FTX-SG27-SG29-SG30-SG31-SG33-SG34-SG35-SG39-SG45
SG31	- C	10 -	PAC-MEA-SG32
SG32	- C	10 -	PCI-GIN
PCI	- M	1 -	Packstückkennzeichnung

Beschreibung:

Zur Angabe der Kennzeichnung/Markierung und Etikettierung von Packstücken oder physischen Einheiten.

		EDIFACT	EAN	*	GER	Beschreibung
4233	Markierungsanweisungen, Code	C an..3	**R**			33E = Ausgezeichnet mit der Nummer der Versandeinheit - NVE (GS1-Code) IEN = Packstück-Identitätsnummer (GS1-Code)
C210	MARKIERUNGEN UND AUFKLEBER	C	**O**			
7102	Versandmarkierungen	M an..35	**M**			**Paketnummer** Dieses DE wird nur in Verbindung mit DE 4233 = IEN, ansonsten folgendes GIN-Segment benutzen. Die Paketnummer darf nur zusätzlich zur NVE verwendet werden.

Dokumentation zum Segment:

Segmentstatus: Kann

Dieses Segment dient der Packstückidentifikation.

Beispiel: PCI+IEN+12337616644'
Packstückidentifikation

7. EANCOM-Segmentlayout

1.Positions-Teil für fakturierte Einheit

Segmentnummer: 117

SG26	- C	9999999	-	LIN-PIA-IMD-MEA-QTY-ALI-DTM-GIN-FTX-SG27-SG29-SG30-SG31-SG33-SG34-SG35-SG39-SG45
SG31	- C	10	-	PAC-MEA-SG32
SG32	- C	10	-	PCI-GIN
GIN	- C	10	-	Waren-Identifikationsnummer

Beschreibung:

Zur Angabe bestimmter Kennzeichnungsnummern entweder in Form von Einzelnummern oder von Nummernbereichen.

		EDIFACT	EAN	*	GER	Beschreibung
7405	Objektidentifikation, Qualifier	M an..3	**M**	*****		BJ = Nummer der Versandeinheit (NVE)
C208	IDENTIFIKATIONSNUMMERN-BEREICH	M	**M**			
7402	Objekt, Identifikation	M an..35	**M**			

Dokumentation zum Segment:

Segmentstatus: Kann

Dieses Segment dient der Packstückidentifikation mit NVE.

Dieses Segment wird nur benutzt, wenn DE 4233 im vorhergehenden PCI-Segment = 33E.

Beispiel: GIN+BJ+354123450000000014'
Packstückidentifikation mit NVE

7. EANCOM-Segmentlayout

1.Positions-Teil für fakturierte Einheit

Segmentnummer: 118

SG26	- C	9999999 -	LIN-PIA-IMD-MEA-QTY-ALI-DTM-GIN-FTX-SG27-SG29-SG30-SG31-SG33-SG34-SG35-SG39-SG45
SG33	- C	9999 -	LOC
LOC	- M	1 -	Ortsangabe

Beschreibung:

Zur Angabe eines Ortes, eines Standortes und/oder weitergehender Ortsangaben.

		EDIFACT	EAN	*	GER	Beschreibung
3227	Ortsangabe, Qualifier	M an..3	**M**			5 = Abfahrtsort 7 = Lieferort 8 = Bestimmungsort 17E = Standort des Zählers (GS1-Code) Der Qualifier 17E kann sowohl für Zähler als auch für Service Standorte (z.B. Fahrstuhl, Rolltreppe, etc.) benutzt werden.
C517	ORTSANGABE	C	**A**			
3225	Ortsangabe, Code	C an..25	**A**		**N**	
1131	Codeliste, Code	C an..17	**O**		**N**	
3055	Verantwortliche Stelle für die Codepflege, Code	C an..3	**D**		**N**	
3224	Ortsangabe	C an..256	**O**		**R**	

Dokumentation zum Segment:

Segmentstatus: Kann

Dieses Segment dient der Identifikation bestimmter Lokationen.

Beispiel: LOC+5+:::Bonn Airport'
Identifikation des Lieferorts

7. EANCOM-Segmentlayout

1.Positions-Teil für fakturierte Einheit

Segmentnummer: 119

SG26	- C	9999999 -	LIN-PIA-IMD-MEA-QTY-ALI-DTM-GIN-FTX-SG27-SG29-SG30-SG31-SG33-SG34-SG35-SG39-SG45
SG34	- C	99 -	TAX
TAX	- M	1 -	Zoll-/Steuer-/Gebührenangaben

Beschreibung:

Zur Spezifikation relevanter Zoll-/Steuer-/Gebühren-Informationen.

		EDIFACT	EAN	*	GER	Beschreibung
5283	Zoll-/Steuer-/ Gebührenfunktion, Qualifier	M an..3	**M**			7 = Steuer
C241	ZOLL-/STEUER-/ GEBÜHRENART	C	**D**			
5153	Zoll-/Steuer-/Gebühren-Art, Code	C an..3	**O**			**Umsatzsteuer Positionsebene** VAT = Mehrwertsteuer
1131	Codeliste, Code	C an..17	**O**			
3055	Verantwortliche Stelle für die Codepflege, Code	C an..3	**D**			
5152	Zoll-/Steuer-/Gebühren-Art	C an..35	**O**			
C533	VERRECHNUNGSEINZELHEITEN VON ZOLL/ STEUER/GEBÜHREN	C	**O**			
5289	Zoll-/Steuer-/ Gebührenkonto, Code	M an..6	**M**			
1131	Codeliste, Code	C an..17	**O**			
3055	Verantwortliche Stelle für die Codepflege, Code	C an..3	**D**			
5286	Zoll-/Steuer-/Gebühren, Veranlagungsbasis	C an..15	**O**			
C243	ZOLL-/STEUER-/ GEBÜHREN	C	**A**			
5279	Zoll-/Steuer-/Gebührenrate, Code	C an..7	**O**			
1131	Codeliste, Code	C an..17	**O**			
3055	Verantwortliche Stelle für die Codepflege, Code	C an..3	**D**			
5278	Zoll-/Steuer-/Gebührenrate	C an..17	**R**			Tatsächlicher Zoll-/Steuersatz
5273	Zoll-/Steuer-/Gebührenrate, Berechnungsgrundlage, Code	C an..12	**O**			
1131	Codeliste, Code	C an..17	**O**			
3055	Verantwortliche Stelle für die Codepflege, Code	C an..3	**D**			
5305	Zoll-/Steuer-/ Gebührenkategorie, Code	C an..3	**D**		**R**	E = Steuerbefreit S = Einheitssatz O = Unbesteuerte Dienstleistungen (nicht steuerbarer Umsatz)

Dokumentation zum Segment:

7. EANCOM-Segmentlayout

1.Positions-Teil für fakturierte Einheit

Segmentnummer: 119

Segmentstatus: Abhängig, wird nur verwendet, wenn die aktuelle Position einem anderen Steuersatz unterliegt, als in SG6 angegeben.

Der maßgebliche Steuersatz des Beleges wurde im Kopfteil der Nachricht angegeben. Evtl. abweichende Steuersätze müssen hier auf Positionsebene angezeigt werden.

Hinweis DE 5278 und 5305: Wenn es sich um steuerbefreite oder nicht steuerbare Umsätze handelt, muss DE 5278 explizit mit dem Wert 0 (Null) belegt werden.

Beispiel: TAX+7+VAT+++:::19+S'
Die Position unterliegt 19% UST.

1.Positions-Teil für fakturierte Einheit

Segmentnummer: 120

SG26	- C	9999999 -	LIN-PIA-IMD-MEA-QTY-ALI-DTM-GIN-FTX-SG27-SG29-SG30-SG31-SG33-SG34-SG35-SG39-SG45
SG35	- C	99 -	NAD-SG36
NAD	- M	1 -	Name und Anschrift

Beschreibung:

Zur Angabe von Name und Anschrift, sowie Funktion eines Partners, entweder nur als Code durch C082 oder (gegebenenfalls auch zusätzlich) unstrukturiert durch C058 bzw. strukturiert durch C080 bis 3207.

		EDIFACT	EAN	*	GER	Beschreibung
3035	Beteiligter, Qualifier	M an..3	**M**			DP = Lieferanschrift
C082	IDENTIFIKATION DES BETEILIGTEN	C	**A**		**D**	
3039	Beteiligter, Identifikation	M an..35	**M**			**Identifikation der Lieferanschrift (Position)** Internationale Lokationsnummer (ILN) - Format n13
1131	Codeliste, Code	C an..17	**N**			
3055	Verantwortliche Stelle für die Codepflege, Code	C an..3	**R**	*		9 = GS1
C058	NAME UND ANSCHRIFT	C	**O**		**N**	
3124	Zeile für Name und Anschrift	M an..35	**M**			
C080	NAME DES BETEILIGTEN	C	**D**			
3036	Beteiligter	M an..35	**M**			**Warenempfänger-Name 1 (Position)**
3036	Beteiligter	C an..35	**O**		**D**	**Warenempfänger-Name 2 (Position)**
3036	Beteiligter	C an..35	**O**		**D**	**Warenempfänger-Name 3 (Position)**
C059	STRAßE	C	**D**			
3042	Straße und Hausnummer oder Postfach	M an..35	**M**			**Warenempfänger-Straße (Position)**
3164	Ort	C an..35	**D**			**Warenempfänger-Ort (Position)**
C819	REGION/BUNDESLAND, EINZELHEITEN	C	**D**			
3229	Name einer Region/eines Bundeslandes, Code	C an..9	**O**			Region/Bundesland, Identifikation
3251	Postleitzahl, Code	C an..17	**D**			**Warenempfänger-Postleitzahl (Position)**
3207	Ländername, Code	C an..3	**D**			**Warenempfänger-Land, codiert (Position)** DE = DEUTSCHLAND, BUNDESREPUBLIK

Dokumentation zum Segment:

Segmentstatus: Kann

Dieses NAD-Segment identifiziert den Warenenpfänger.

DE 3039: Die Lieferanschrift wird durch eine ILN identifiziert. Name und Anschrift des Warenempfängers in Klartext dürfen nur dann eingestellt werden, wenn (noch) keine ILN vorhanden ist.

Beispiel: NAD+DP+4089876511111::9++Tante:Emma:Laden+Maarweg 104+Köln++50825+DE'
Die Lieferanschrift hat die ILN 4089876511111.

7. EANCOM-Segmentlayout

1.Positions-Teil für fakturierte Einheit

Segmentnummer: 121

SG26	- C	9999999 -	LIN-PIA-IMD-MEA-QTY-ALI-DTM-GIN-FTX-SG27-SG29-SG30-SG31-SG33-SG34-SG35-SG39-SG45
SG35	- C	99 -	NAD-SG36
SG36	- C	5 -	RFF
RFF	- M	1 -	Referenzangaben

Beschreibung:

Zur Angabe einer Referenz.

		EDIFACT	EAN	*	GER	Beschreibung
C506	REFERENZ	M	**M**			
1153	Referenz, Qualifier	M an..3	**M**	*		YC1 = Zusätzliche Partneridentifikation (GS1-Code)
1154	Referenz, Identifikation	C an..70	**R**			**Zusatzidentifikation Lieferanschrift (Position)**

Dokumentation zum Segment:

Segmentstatus: Kann

Im RFF-Segment hinter dem NAD-Segment kann eine bilateral vereinbarte Zusatzidentifikation folgen.

Sofern es keiner funktionalen- oder ablauforientierten Unterscheidung innerhalb eines Unternehmens bedarf, wird ausschließlich die ILN kommuniziert, der Empfänger verknüpft bei Bedarf im internen System. Zusätzliche Identifikationsverfahren sollten nur dann vereinbart werden, wenn in einer Lokation unterschiedliche funktionale Einheiten differenziert werden müssen.

Beispiel: RFF+YC1:0816'
Die Zusatzidentifikation lautet 0816.

7. EANCOM-Segmentlayout

1.Positions-Teil für fakturierte Einheit

Segmentnummer: 122

SG26	- C	9999999	-	LIN-PIA-IMD-MEA-QTY-ALI-DTM-GIN-FTX-SG27-SG29-SG30-SG31-SG33-SG34-SG35-SG39-SG45
SG35	- C	99	-	NAD-SG36
SG36	- C	5	-	RFF
RFF	- M	1	-	Referenzangaben

Beschreibung:

Zur Angabe einer Referenz.

		EDIFACT	EAN	*	GER	Beschreibung
C506	REFERENZ	M	**M**			
1153	Referenz, Qualifier	M an..3	**M**	*		ADE = Kontonummer
1154	Referenz, Identifikation	C an..70	**R**			**Kostenstelle der Lieferanschrift (Position)**

Dokumentation zum Segment:

Segmentstatus: Kann

Im RFF-Segment hinter dem NAD-Segment kann eine Kostenstellenidentifikation folgen.

Beispiel: RFF+ADE:KS0815'
Die Kostenstellenidentifikation lautet KS0815.

7. EANCOM-Segmentlayout

1.Positions-Teil für fakturierte Einheit

Segmentnummer: 123

SG26	- C	9999999	-	LIN-PIA-IMD-MEA-QTY-ALI-DTM-GIN-FTX-SG27-SG29-SG30-SG31-SG33-SG34-SG35-SG39-SG45
SG35	- C	99	-	NAD-SG36
SG36	- C	5	-	RFF
RFF	- M	1	-	Referenzangaben

Beschreibung:

Zur Angabe einer Referenz.

		EDIFACT	EAN	*	GER	Beschreibung
C506	REFERENZ	M	**M**			
1153	Referenz, Qualifier	M an..3	**M**	*		IT = Interne Kundennummer
1154	Referenz, Identifikation	C an..70	**R**			**Kundennummer im Lieferantensystem (Position)**

Dokumentation zum Segment:

Segmentstatus: Kann

Im RFF-Segment hinter dem NAD-Segment kann die Kundennummer im Lieferantensystem folgen.

Sofern es keiner funktionalen- oder ablauforientierten Unterscheidung innerhalb eines Unternehmens bedarf, wird ausschließlich die ILN kommuniziert, der Empfänger verknüpft bei Bedarf im internen System. Zusätzliche Identifikationsverfahren sollten nur dann vereinbart werden, wenn in einer Lokation unterschiedliche funktionale Einheiten differenziert werden müssen.

Beispiel: RFF+IT:9988'
Die Kundennummer im Lieferantensystem lautet 9988.

7. EANCOM-Segmentlayout

1.Positions-Teil für fakturierte Einheit

Segmentnummer: 124

SG26	- C	9999999 -	LIN-PIA-IMD-MEA-QTY-ALI-DTM-GIN-FTX-SG27-SG29-SG30-SG31-SG33-SG34-SG35-SG39-SG45
SG35	- C	99 -	NAD-SG36
NAD	- M	1 -	Name und Anschrift

Beschreibung:

Zur Angabe von Name und Anschrift, sowie Funktion eines Partners, entweder nur als Code durch C082 oder (gegebenenfalls auch zusätzlich) unstrukturiert durch C058 bzw. strukturiert durch C080 bis 3207.

		EDIFACT	EAN	*	GER	Beschreibung
3035	Beteiligter, Qualifier	M an..3	**M**			OB = Bestellt von
C082	IDENTIFIKATION DES BETEILIGTEN	C	**A**		**D**	
3039	Beteiligter, Identifikation	M an..35	**M**			**Identifikation des Bestellers (Position)** Internationale Lokationsnummer (ILN) - Format n13
1131	Codeliste, Code	C an..17	**N**			
3055	Verantwortliche Stelle für die Codepflege, Code	C an..3	**R**	*		9 = GS1
C058	NAME UND ANSCHRIFT	C	**O**		**N**	
3124	Zeile für Name und Anschrift	M an..35	**M**			
C080	NAME DES BETEILIGTEN	C	**D**			
3036	Beteiligter	M an..35	**M**			**Besteller-Name 1 (Position)**
3036	Beteiligter	C an..35	**O**		**D**	**Besteller-Name 2 (Position)**
3036	Beteiligter	C an..35	**O**		**D**	**Besteller-Name 3 (Position)**
C059	STRAßE	C	**D**			
3042	Straße und Hausnummer oder Postfach	M an..35	**M**			**Besteller-Straße (Position)**
3164	Ort	C an..35	**D**			**Besteller-Ort (Position)**
C819	REGION/BUNDESLAND, EINZELHEITEN	C	**D**			
3229	Name einer Region/eines Bundeslandes, Code	C an..9	**O**			
3251	Postleitzahl, Code	C an..17	**D**			**Besteller-Postleitzahl (Position)**
3207	Ländername, Code	C an..3	**D**			DE = DEUTSCHLAND, BUNDESREPUBLIK ISO 3166 2-Alpha Code

Dokumentation zum Segment:

Segmentstatus: Kann

Der Besteller wird durch eine ILN identifiziert. Name und Anschrift in Klartext dürfen nur dann eingestellt werden, wenn (noch) keine ILN vorhanden ist.

Beispiel: NAD+OB+4089876511111::9++Besteller-Name1:Besteller-Name2:Besteller-Name3+Maarweg 104+Köln
n++50825+DE'
Der Besteller hat die ILN 4089876511111.

7. EANCOM-Segmentlayout

1.Positions-Teil für fakturierte Einheit

Segmentnummer: 125

SG26	- C	9999999	-	LIN-PIA-IMD-MEA-QTY-ALI-DTM-GIN-FTX-SG27-SG29-SG30-SG31-SG33-SG34-SG35-SG39-SG45
SG35	- C	99	-	NAD-SG36
SG36	- C	5	-	RFF
RFF	- M	1	-	Referenzangaben

Beschreibung:

Zur Angabe einer Referenz.

		EDIFACT	EAN	*	GER	Beschreibung
C506	REFERENZ	M	**M**			
1153	Referenz, Qualifier	M an..3	**M**	*		YC1 = Zusätzliche Partneridentifikation (GS1-Code)
1154	Referenz, Identifikation	C an..70	**R**			**Personalnummer des Bestellers (Position)**

Dokumentation zum Segment:

Im RFF-Segment hinter dem NAD-Segment kann die Personalnummer des Bestellers folgen.

Sofern es keiner funktionalen- oder ablauforientierten Unterscheidung innerhalb eines Unternehmens bedarf, wird ausschließlich die ILN kommuniziert, der Empfänger verknüpft bei Bedarf im internen System. Zusätzliche Identifikationsverfahren sollten nur dann vereinbart werden, wenn in einer Lokation unterschiedliche funktionale Einheiten differenziert werden müssen.

Beispiel: RFF+YC1:9988'
Die Personalnummer des Bestellers lautet 9988.

7. EANCOM-Segmentlayout

1.Positions-Teil für fakturierte Einheit

Segmentnummer: 126

SG26	- C	9999999	-	LIN-PIA-IMD-MEA-QTY-ALI-DTM-GIN-FTX-SG27-SG29-SG30-SG31-SG33-SG34-SG35-SG39-SG45
SG35	- C	99	-	NAD-SG36
SG36	- C	5	-	RFF
RFF	- M	1	-	Referenzangaben

Beschreibung:

Zur Angabe einer Referenz.

		EDIFACT	EAN	*	GER	Beschreibung
C506	REFERENZ	M	**M**			
1153	Referenz, Qualifier	M an..3	**M**	*		ADE = Kontonummer
1154	Referenz, Identifikation	C an..70	**R**			**Kostenstelle Besteller (Position)**

Dokumentation zum Segment:

Segmentstatus: Kann

Im RFF-Segment hinter dem NAD-Segment kann die Kostenstelle folgen.

Beispiel: RFF+ADE:0816'
Die Kostenstellenidentifikation lautet 0816.

1.Positions-Teil für fakturierte Einheit

Segmentnummer: 127

SG26	- C	9999999 -	LIN-PIA-IMD-MEA-QTY-ALI-DTM-GIN-FTX-SG27-SG29-SG30-SG31-SG33-SG34-SG35-SG39-SG45
SG35	- C	99 -	NAD-SG36
NAD	- M	1 -	Name und Anschrift

Beschreibung:

Zur Angabe von Name und Anschrift, sowie Funktion eines Partners, entweder nur als Code durch C082 oder (gegebenenfalls auch zusätzlich) unstrukturiert durch C058 bzw. strukturiert durch C080 bis 3207.

		EDIFACT	EAN	*	GER	Beschreibung
3035	Beteiligter, Qualifier	M an..3	**M**			DM = Partner, dem Dokumente vorgelegt werden müssen
C082	IDENTIFIKATION DES BETEILIGTEN	C	**A**		**D**	
3039	Beteiligter, Identifikation	M an..35	**M**			**Identifikation des Kostenstellen-Inhabers (Position)** Internationale Lokationsnummer (ILN) - Format n13
1131	Codeliste, Code	C an..17	**N**			
3055	Verantwortliche Stelle für die Codepflege, Code	C an..3	**R**	*		9 = GS1
C058	NAME UND ANSCHRIFT	C	**O**		**N**	
3124	Zeile für Name und Anschrift	M an..35	**M**			
C080	NAME DES BETEILIGTEN	C	**D**			
3036	Beteiligter	M an..35	**M**			**Kostenstellen-Inhaber 1 (Position)**
3036	Beteiligter	C an..35	**O**		**D**	**Kostenstellen-Inhaber 2 (Position)**
3036	Beteiligter	C an..35	**O**		**D**	**Kostenstellen-Inhaber 3 (Position)**
C059	STRAßE	C	**D**			
3042	Straße und Hausnummer oder Postfach	M an..35	**M**			**Kostenstellen-Inhaber-Straße (Position)**
3164	Ort	C an..35	**D**			**Kostenstellen-Inhaber-Ort (Position)**
C819	REGION/BUNDESLAND, EINZELHEITEN	C	**D**			
3229	Name einer Region/eines Bundeslandes, Code	C an..9	**O**			
3251	Postleitzahl, Code	C an..17	**D**			**Kostenstellen-Inhaber-Postleitzahl (Position)**
3207	Ländername, Code	C an..3	**D**			DE = DEUTSCHLAND, BUNDESREPUBLIK ISO 3166 2-Alpha Code

Dokumentation zum Segment:

Segmentstatus: Kann

Der Kostenstellen-Inhaber wird durch eine ILN identifiziert. Name und Anschrift in Klartext dürfen nur dann eingestellt werden, wenn (noch) keine ILN vorhanden ist.

Beispiel: NAD+DM+4089876511111::9++Kostenstellen-Inhaber-Name1:Kostenstellen-Inhaber-Name2:Kostenstellen-Inhaber-Name3+Maarweg 104+Köln++50825+DE'
Der Kostenstellen-Inhaber hat die ILN 4089876511111.

7. EANCOM-Segmentlayout

1.Positions-Teil für fakturierte Einheit

Segmentnummer: 128

SG26	- C	9999999 -	LIN-PIA-IMD-MEA-QTY-ALI-DTM-GIN-FTX-SG27-SG29-SG30-SG31-SG33-SG34-SG35-SG39-SG45
SG35	- C	99 -	NAD-SG36
SG36	- C	5 -	RFF
RFF	- M	1 -	Referenzangaben

Beschreibung:

Zur Angabe einer Referenz.

		EDIFACT	EAN	*	GER	Beschreibung
C506	REFERENZ	M	**M**			
1153	Referenz, Qualifier	M an..3	**M**	*		YC1 = Zusätzliche Partneridentifikation (GS1-Code)
1154	Referenz, Identifikation	C an..70	**R**			**Personalnummer des Kostenstellen-Inhabers (Position)**

Dokumentation zum Segment:

Segmentstatus: Kann

Im RFF-Segment hinter dem NAD-Segment kann die Personalnummer des Kostenstellen-Inhabers folgen.

Sofern es keiner funktionalen- oder ablauforientierten Unterscheidung innerhalb eines Unternehmens bedarf, wird ausschließlich die ILN kommuniziert, der Empfänger verknüpft bei Bedarf im internen System. Zusätzliche Identifikationsverfahren sollten nur dann vereinbart werden, wenn in einer Lokation unterschiedliche funktionale Einheiten differenziert werden müssen.

Beispiel: RFF+YC1:9988'
Die Personalnummer des Kostenstellen-Inhabers lautet 9988.

7. EANCOM-Segmentlayout

1.Positions-Teil für fakturierte Einheit

Segmentnummer: 129

SG26	- C	9999999	-	LIN-PIA-IMD-MEA-QTY-ALI-DTM-GIN-FTX-SG27-SG29-SG30-SG31-SG33-SG34-SG35-SG39-SG45
SG35	- C	99	-	NAD-SG36
SG36	- C	5	-	RFF
RFF	- M	1	-	Referenzangaben

Beschreibung:

Zur Angabe einer Referenz.

		EDIFACT	EAN	*	GER	Beschreibung
C506	REFERENZ	M	**M**			
1153	Referenz, Qualifier	M an..3	**M**	*		ADE = Kontonummer
1154	Referenz, Identifikation	C an..70	**R**			**Kostenstelle Kostenstellen-Inhaber (Position)**

Dokumentation zum Segment:

Segmentstatus: Kann

Im RFF-Segment hinter dem NAD-Segment kann die Kostenstelle folgen.

Beispiel: RFF+ADE:0816'
Die Kostenstellenidentifikation lautet 0816.

7. EANCOM-Segmentlayout

1.Positions-Teil für fakturierte Einheit

Segmentnummer: 130

SG26	- C	9999999 -	LIN-PIA-IMD-MEA-QTY-ALI-DTM-GIN-FTX-SG27-SG29-SG30-SG31-SG33-SG34-SG35-SG39-SG45
SG35	- C	99 -	NAD-SG36
NAD	- M	1 -	Name und Anschrift

Beschreibung:

Zur Angabe von Name und Anschrift, sowie Funktion eines Partners, entweder nur als Code durch C082 oder (gegebenenfalls auch zusätzlich) unstrukturiert durch C058 bzw. strukturiert durch C080 bis 3207.

		EDIFACT	EAN	*	GER	Beschreibung
3035	Beteiligter, Qualifier	M an..3	**M**			AP = Abnehmer
C082	IDENTIFIKATION DES BETEILIGTEN	C	**A**		**D**	
3039	Beteiligter, Identifikation	M an..35	**M**			**Identifikation des Leistungsnehmers (Position)** Internationale Lokationsnummer (ILN) - Format n13
1131	Codeliste, Code	C an..17	**N**			
3055	Verantwortliche Stelle für die Codepflege, Code	C an..3	**R**	*		9 = GS1
C058	NAME UND ANSCHRIFT	C	**O**		**N**	
3124	Zeile für Name und Anschrift	M an..35	**M**			
C080	NAME DES BETEILIGTEN	C	**D**			
3036	Beteiligter	M an..35	**M**			**Leistungsnehmer-Name 1 (Position)**
3036	Beteiligter	C an..35	**O**		**D**	**Leistungsnehmer-Name 2 (Position)**
3036	Beteiligter	C an..35	**O**		**D**	**Leistungsnehmer-Name 3 (Position)**
C059	STRAßE	C	**D**			
3042	Straße und Hausnummer oder Postfach	M an..35	**M**			**Leistungsnehmer-Straße (Position)**
3164	Ort	C an..35	**D**			**Leistungsnehmer-Ort (Position)**
C819	REGION/BUNDESLAND, EINZELHEITEN	C	**D**			
3229	Name einer Region/eines Bundeslandes, Code	C an..9	**O**			
3251	Postleitzahl, Code	C an..17	**D**			**Leistungsnehmer-Postleitzahl (Position)**
3207	Ländername, Code	C an..3	**D**			DE = DEUTSCHLAND, BUNDESREPUBLIK ISO 3166 2-Alpha Code

Dokumentation zum Segment:

Segmentstatus: Kann

Der Leistungsnehmer wird durch eine ILN identifiziert. Name und Anschrift in Klartext dürfen nur dann eingestellt werden, wenn (noch) keine ILN vorhanden ist.

Beispiel: NAD+AP+4089876511111::9++Leistungsnehmer-Name1:Leistungsnehmer-Name2:Leistungsnehmer-Name3+Maarweg 104+Köln++50825+DE'
Der Leistungsnehmer hat die ILN 4089876511111.

7. EANCOM-Segmentlayout

1.Positions-Teil für fakturierte Einheit

Segmentnummer: 131

SG26	- C	9999999	-	LIN-PIA-IMD-MEA-QTY-ALI-DTM-GIN-FTX-SG27-SG29-SG30-SG31-SG33-SG34-SG35-SG39-SG45
SG35	- C	99	-	NAD-SG36
SG36	- C	5	-	RFF
RFF	- M	1	-	Referenzangaben

Beschreibung:

Zur Angabe einer Referenz.

		EDIFACT	EAN	*	GER	Beschreibung
C506	REFERENZ	M	**M**			
1153	Referenz, Qualifier	M an..3	**M**	*		YC1 = Zusätzliche Partneridentifikation (GS1-Code)
1154	Referenz, Identifikation	C an..70	**R**			**Personalnummer des Leistungsnehmers (Position)**

Dokumentation zum Segment:

Segmentstatus: Kann

Im RFF-Segment hinter dem NAD-Segment kann die Personalnummer des Leistungsnehmers folgen.

Sofern es keiner funktionalen- oder ablauforientierten Unterscheidung innerhalb eines Unternehmens bedarf, wird ausschließlich die ILN kommuniziert, der Empfänger verknüpft bei Bedarf im internen System. Zusätzliche Identifikationsverfahren sollten nur dann vereinbart werden, wenn in einer Lokation unterschiedliche funktionale Einheiten differenziert werden müssen.

Beispiel: RFF+YC1:9988'
Die Personalnummer des Leistungsnehmers lautet 9988.

7. EANCOM-Segmentlayout

1.Positions-Teil für fakturierte Einheit

Segmentnummer: 132

SG26	- C	9999999	-	LIN-PIA-IMD-MEA-QTY-ALI-DTM-GIN-FTX-SG27-SG29-SG30-SG31-SG33-SG34-SG35-SG39-SG45
SG35	- C	99	-	NAD-SG36
SG36	- C	5	-	RFF
RFF	- M	1	-	Referenzangaben

Beschreibung:

Zur Angabe einer Referenz.

		EDIFACT	EAN	*	GER	Beschreibung
C506	REFERENZ	M	**M**			
1153	Referenz, Qualifier	M an..3	**M**	*		ADE = Kontonummer
1154	Referenz, Identifikation	C an..70	**R**			**Kostenstelle Leistungsnehmer (Position)**

Dokumentation zum Segment:

Segmentstatus: Kann

Im RFF-Segment hinter dem NAD-Segment kann die Kostenstelle folgen.

Beispiel: RFF+ADE:0816'
Die Kostenstellenidentifikation lautet 0816.

7. EANCOM-Segmentlayout

1.Positions-Teil für fakturierte Einheit

Segmentnummer: 133

SG26	- C	9999999 -	LIN-PIA-IMD-MEA-QTY-ALI-DTM-GIN-FTX-SG27-SG29-SG30-SG31-SG33-SG34-SG35-SG39-SG45
SG35	- C	99 -	NAD-SG36
NAD	- M	1 -	Name und Anschrift

Beschreibung:

Zur Angabe von Name und Anschrift, sowie Funktion eines Partners, entweder nur als Code durch C082 oder (gegebenenfalls auch zusätzlich) unstrukturiert durch C058 bzw. strukturiert durch C080 bis 3207.

		EDIFACT	EAN	*	GER	Beschreibung
3035	Beteiligter, Qualifier	M an..3	**M**			SE = Verkäufer
C082	IDENTIFIKATION DES BETEILIGTEN	C	**A**		**D**	
3039	Beteiligter, Identifikation	M an..35	**M**			**Identifikation der Verkaufsstelle (Position)** Internationale Lokationsnummer (ILN) - Format n13
1131	Codeliste, Code	C an..17	**N**			
3055	Verantwortliche Stelle für die Codepflege, Code	C an..3	**R**	*		9 = GS1
C058	NAME UND ANSCHRIFT	C	**O**		**N**	
3124	Zeile für Name und Anschrift	M an..35	**M**			
C080	NAME DES BETEILIGTEN	C	**D**			
3036	Beteiligter	M an..35	**M**			**Verkaufsstelle-Name 1 (Position)**
3036	Beteiligter	C an..35	**O**		**D**	**Verkaufsstelle-Name 2 (Position)**
3036	Beteiligter	C an..35	**O**		**D**	**Verkaufsstelle-Name 3 (Position)**
C059	STRAßE	C	**D**			
3042	Straße und Hausnummer oder Postfach	M an..35	**M**			**Verkaufsstelle-Straße (Position)**
3164	Ort	C an..35	**D**			**Verkaufsstelle-Ort (Position)**
C819	REGION/BUNDESLAND, EINZELHEITEN	C	**D**			
3229	Name einer Region/eines Bundeslandes, Code	C an..9	**O**			
3251	Postleitzahl, Code	C an..17	**D**			**Verkaufsstelle-Postleitzahl (Position)**
3207	Ländername, Code	C an..3	**D**			DE = DEUTSCHLAND, BUNDESREPUBLIK ISO 3166 2-Alpha Code

Dokumentation zum Segment:

Segmentstatus: Kann

Die Verkaufsstelle (z.B. Tankstelle) wird durch eine ILN identifiziert. Name und Anschrift in Klartext dürfen nur dann eingestellt werden, wenn (noch) keine ILN vorhanden ist.

Beispiel: NAD+SE+4089876511111::9++Verkaufsstelle-Name1:Verkaufsstelle-Name2:Verkaufsstelle-Name3+Maarweg 104+Köln++50825+DE'
Die Verkaufsstelle hat die ILN 4089876511111.

7. EANCOM-Segmentlayout

1.Positions-Teil für fakturierte Einheit

Segmentnummer: 134

SG26	- C	9999999 -	LIN-PIA-IMD-MEA-QTY-ALI-DTM-GIN-FTX-SG27-SG29-SG30-SG31-SG33-SG34-SG35-SG39-SG45
SG35	- C	99 -	NAD-SG36
SG36	- C	5 -	RFF
RFF	- M	1 -	Referenzangaben

Beschreibung:

Zur Angabe einer Referenz.

		EDIFACT	EAN	*	GER	Beschreibung
C506	REFERENZ	M	**M**			
1153	Referenz, Qualifier	M an..3	**M**	*		YC1 = Zusätzliche Partneridentifikation (GS1-Code)
1154	Referenz, Identifikation	C an..70	**R**			**Personalnummer in der Verkaufsstelle (Position)**

Dokumentation zum Segment:

Segmentstatus: Kann

Im RFF-Segment hinter dem NAD-Segment kann die Personalnummer in der Verkaufsstelle folgen.

Sofern es keiner funktionalen- oder ablauforientierten Unterscheidung innerhalb eines Unternehmens bedarf, wird ausschließlich die ILN kommuniziert, der Empfänger verknüpft bei Bedarf im internen System. Zusätzliche Identifikationsverfahren sollten nur dann vereinbart werden, wenn in einer Lokation unterschiedliche funktionale Einheiten differenziert werden müssen.

Beispiel: RFF+YC1:9988'
Die Personalnummer in der Verkaufsstelle lautet 9988.

7. EANCOM-Segmentlayout

1.Positions-Teil für fakturierte Einheit

Segmentnummer: 135

SG26	- C	9999999	-	LIN-PIA-IMD-MEA-QTY-ALI-DTM-GIN-FTX-SG27-SG29-SG30-SG31-SG33-SG34-SG35-SG39-SG45
SG35	- C	99	-	NAD-SG36
SG36	- C	5	-	RFF
RFF	- M	1	-	Referenzangaben

Beschreibung:

Zur Angabe einer Referenz.

		EDIFACT	EAN	*	GER	Beschreibung
C506	REFERENZ	M	**M**			
1153	Referenz, Qualifier	M an..3	**M**	*		ADE = Kontonummer
1154	Referenz, Identifikation	C an..70	**R**			**Kostenstelle in der Verkaufsstelle (Position)**

Dokumentation zum Segment:

Segmentstatus: Kann

Im RFF-Segment hinter dem NAD-Segment kann die Kostenstelle folgen.

Beispiel: RFF+ADE:0816'
Die Kostenstellenidentifikation lautet 0816.

7. EANCOM-Segmentlayout

1.Positions-Teil für fakturierte Einheit

Segmentnummer: 136

SG26	- C	9999999 -	LIN-PIA-IMD-MEA-QTY-ALI-DTM-GIN-FTX-SG27-SG29-SG30-SG31-SG33-SG34-SG35-SG39-SG45
SG39	- C	30 -	ALC-SG40-SG41-SG42-SG43
ALC	- M	1 -	Zu- oder Abschlag

Beschreibung:

Zur Angabe des Zu- oder Abschlages.

		EDIFACT	EAN	*	GER	Beschreibung
5463	Zu- oder Abschlag, Qualifier	M an..3	**M**			A = Abschlag C = Zuschlag
C552	ZU-/ ABSCHLAGSINFORMATION	C	**O**			
1230	Zu- oder Abschlag, Nummer	C an..35	**D**			**Konditionsart (Position)** Die Verwendung dieses Feldes ist zwischen den Datenaustauschpartnern bilateral abzustimmen.
5189	Zu- oder Abschlag, Code	C an..3	**O**		**N**	
4471	Zahlungsausgleichsmittel, Code	C an..3	**O**		**N**	
1227	Kalkulations-Folge, Code	C an..3	**D**		**R**	1 = Erste Kalkulationsstufe 2 = Zweite Kalkulationsstufe usw., usw., usw. 9 = Neunte Kalkulationsstufe
C214	IDENTIFIKATION BESONDERER DIENSTE UND LEISTUNGEN	C	**D**			
7161	Besondere Dienste/ Leistungen, Code	C an..3	**R**			**Werbekosten (Position), AA** **Rabatt (Position), DI** **Skonto (Position), EAB** **Mindermengenzuschlag (Position), MAC** **Entsorgungsvergütung (Position), NAA** **Rückvergütung i.S.v. Bonus (Position), RAA** **Preisauszeichnung (Position), SH** **Entsorgungsgebühr für Elektro(nik)schrott (Position), CRS** **Dienstleistungsgebühr, SER** **Sofortbonus (Position), BON** AA = Werbekostenzuschuß DI = Abzug (Rabatt) EAB = Skonto MAC = Mindermengenzuschlag NAA = Einwegbehälter RAA = Rückvergütung SH = Spezielle Handhabungsdienstleistungen SER = Dienstleistungsgebühren (GS1-Code) z.B. Preisauszeichnung CRS = Entsorgungsgebühr für Elektro(nik) schrott (GS1_DE code) BON = Sofortbonus (GS1_DE-Code)

7. EANCOM-Segmentlayout

1.Positions-Teil für fakturierte Einheit

Segmentnummer: 136

		EDIFACT	EAN	*	GER	Beschreibung
1131	Codeliste, Code	C an..17	**O**		**N**	
3055	Verantwortliche Stelle für die Codepflege, Code	C an..3	**D**			9 = GS1 246 = GS1 Germany Muss genutzt werden, wenn DE7161 keinen EDIFACT-Code enthält

Dokumentation zum Segment:

Segmentgruppenstatus: Kann. Werden Inhaltsartikel aus einem Display/Sortiment fakturiert, wird diese Segmentgruppe weggelassen.

Je Artikelkondition wird eine SG 39 erstellt.
Die Zu-/Abschläge im Kopfteil der Nachricht sind unabhängig von denen im Positionsteil, d.h. ALC im Positionsteil überschreibt nicht ALC im Kopfteil.

Hinweis DE 7161: Das Ausweisen der Entsorgungsgebühr (Codewert CRS) ist im Gesetz über das Inverkehrbringen, die Rücknahme und die umweltverträgliche Entsorgung von Elektro- und Elektronikgeräten (Elektro- und Elektronikgerätegesetz ElektroG) im §6 zeitlich bis 13. Februar 2011/13. Februar 2013 begrenzt.

Beispiel: ALC+A+Absprache++1+DI::246'
Artikelrabatt:

7. EANCOM-Segmentlayout

1.Positions-Teil für fakturierte Einheit

Segmentnummer: 137

SG26	- C	9999999	-	LIN-PIA-IMD-MEA-QTY-ALI-DTM-GIN-FTX-SG27-SG29-SG30-SG31-SG33-SG34-SG35-SG39-SG45
SG39	- C	30	-	ALC-SG40-SG41-SG42-SG43
SG41	- C	1	-	PCD
PCD	- M	1	-	Prozentangaben

Beschreibung:

Zur Angabe von Prozentinformationen.

		EDIFACT	EAN	*	GER	Beschreibung
C501	PROZENTANGABEN	M	**M**			
5245	Prozentsatz, Qualifier	M an..3	**M**			3 = Zu- oder Abschlag
5482	Prozentsatz	C n..10	**R**			**Prozentsatz Positionskondition**

Dokumentation zum Segment:

Segmentstatus: Kann

Dieses Segment wird zur Angabe prozentualer Zu-/Abschläge für die berechnete Position benutzt. Mit diesem Segment kann die Berechnungsmethode für den Wert im MOA+8... definiert werden.

Beispiel: PCD+3:0.75'
0,75%

7. EANCOM-Segmentlayout

1.Positions-Teil für fakturierte Einheit

Segmentnummer: 138

SG26	- C	9999999 -	LIN-PIA-IMD-MEA-QTY-ALI-DTM-GIN-FTX-SG27-SG29-SG30-SG31-SG33-SG34-SG35-SG39-SG45
SG39	- C	30 -	ALC-SG40-SG41-SG42-SG43
SG42	- C	2 -	MOA
MOA	- M	1 -	Geldbetrag

Beschreibung:

Zur Angabe eines Geldbetrages.

		EDIFACT	EAN	*	GER	Beschreibung
C516	GELDBETRAG	M	**M**			
5025	Geldbetrag, Qualifier	M an..3	**M**			8 = Zu- oder Abschlagsbetrag
5004	Geldbetrag	C n..35	**R**			**Betrag Positionskondition**

Dokumentation zum Segment:

Segmentstatus: Muss, wenn Konditionen gewährt wurden

Dieses MOA-Segment enthält das monetäre Ergebnis der Berechnungsmethode, sofern die Segmente RTE oder PCD verwendet wurden, ggf. unter Berücksichtigung von MOA+25... , andernfalls einen nicht näher spezifizierten Zu- oder Abschlag.

Beispiel: MOA+8:1.65'
Entspricht einem Abschlag von 1,65 EURO

7. EANCOM-Segmentlayout

1.Positions-Teil für fakturierte Einheit

Segmentnummer: 139

SG26	- C	9999999	-	LIN-PIA-IMD-MEA-QTY-ALI-DTM-GIN-FTX-SG27-SG29-SG30-SG31-SG33-SG34-SG35-SG39-SG45
SG39	- C	30	-	ALC-SG40-SG41-SG42-SG43
SG42	- C	2	-	MOA
MOA	- M	1	-	Geldbetrag

Beschreibung:

Zur Angabe eines Geldbetrages.

		EDIFACT	EAN	*	GER	Beschreibung
C516	GELDBETRAG	M	**M**			
5025	Geldbetrag, Qualifier	M an..3	**M**			25 = Zuschlags-/Abschlagsbasis
5004	Geldbetrag	C n..35	**R**			**Zuschlags-/Abschlagsbasis Positionskondition**

Dokumentation zum Segment:

Segmentstatus: Kann

Dieses Segment wird zur Angabe von Basisbeträgen für die Konditionsberechnung benutzt.

Beispiel: MOA+25:220'
Basisbetrag: 220 EURO

7. EANCOM-Segmentlayout

1.Positions-Teil für fakturierte Einheit

Segmentnummer: 140

SG26	- C	9999999 -	LIN-PIA-IMD-MEA-QTY-ALI-DTM-GIN-FTX-SG27-SG29-SG30-SG31-SG33-SG34-SG35-SG39-SG45
SG39	- C	30 -	ALC-SG40-SG41-SG42-SG43
SG43	- C	1 -	RTE
RTE	- M	1 -	Raten-/Satz-/Tarifangaben

Beschreibung:

Zur Angabe einer Rate/eines Satzes/eines Tarifs.

		EDIFACT	EAN	*	GER	Beschreibung
C128	RATE/SATZ/TARIF	M	**M**			
5419	Rate/Satz/Tarif, Qualifier	M an..3	**M**			1 = Abschlagsrate 2 = Zuschlagsrate
5420	Einzelpreis, Wert	M n..15	**M**			**Rate Positionskondition**
5284	Einzelpreis-Basismenge	C n..9	**O**			Menge für die effektive Rate
6411	Maßeinheit, Code	C an..3	**O**			KGM = Kilogramm LTR = Liter MTR = Meter PCE = Stück (GS1-Code) PA = Päckchen EA = Jedes einzelne (Eines) (z.B. eine einzelne Zigarette)

Dokumentation zum Segment:

Segmentstatus: Kann

Dieses Segment wird zur Angabe von monetären Zu-/Abschlägen auf Rechnungspositionsebene in Form von Raten benutzt. Mit diesem Segment kann die Berechnungsmethode für den Wert im MOA+8... definiert werden.

Beispiel: RTE+1:1.25:100:PCE'
Kondition: 1,25 EURO pro 100 Stück

7. EANCOM-Segmentlayout

1.Positions-Teil für fakturierte Einheit

Segmentnummer: 141

SG26	- C	9999999	-	LIN-PIA-IMD-MEA-QTY-ALI-DTM-GIN-FTX-SG27-SG29-SG30-SG31-SG33-SG34-SG35-SG39-SG45
SG45	- C	10	-	TDT
TDT	- M	1	-	Transporteinzelheiten

Beschreibung:

Zur Angabe von Einzelheiten zum Transport wie die Transportart, das Transportmittel, die Beförderungsreferenznummer und die Identifikation des Transportmittels.

		EDIFACT	EAN	*	GER	Beschreibung
8051	Transportstrecke/-abschnitt, Qualifier	M an..3	**M**			20 = Hauptlauf
8028	Transportmittel-Reisewegnummer	C an..17	**O**		**N**	
C220	ART DES TRANSPORTES	C	**A**		**N**	
8067	Transportart, Code	C an..3	**R**			
C228	TRANSPORTMITTEL	C	**O**		**N**	
8179	Art des Transportmittels, Code	C an..8	**D**			
C040	FRACHTFÜHRER	C	**O**		**N**	
3127	Frachtführer, Nummer	C an..17	**A**			
8101	Transitrichtungsanzeiger, Code	C an..3	**O**		**N**	
C401	BESONDERER TRANSPORT, INFORMATION	C	**N**			
8457	Besonderer Transport, Grund, Code	M an..3				
C222	TRANSPORTMITTEL-IDENTIFIKATION	C	**O**		**R**	
8213	Transportmittel, Identifikation	C an..9	**O**		**N**	
1131	Codeliste, Code	C an..17	**O**		**N**	
3055	Verantwortliche Stelle für die Codepflege, Code	C an..3	**D**		**N**	
8212	Transportmittel	C an..35	**R**			**Container-Nummer**

Dokumentation zum Segment:

Segmentstatus: Kann

Dieses Segment wird zur Angabe der Containernummer in einer Entsorgungs-rechnung benutzt.

Beispiel: TDT+20+++++++:::WAS123'
Containernummer WAS123

7. EANCOM-Segmentlayout

Summen-Teil

Segmentnummer: 142

UNS	- M	1 -	Abschnitts-Kontrollsegment

Beschreibung:

Dient dazu, den Kopfteil, den Positionsteil und den Summenteil innerhalb der Nachricht voneinander zu trennen.

		EDIFACT	EAN	*	GER	Beschreibung
0081	Abschnittskennung, codiert	M a1	**M**	*		S = Trennung Positions-/Summenteil

Dokumentation zum Segment:

Segmentstatus: Muß

Dieses Segment dient der Trennung von Positions- und Summenteil einer Nachricht.

Beispiel: UNS+S'
Trennung von Positions- und Summenteil

7. EANCOM-Segmentlayout

Summen-Teil Gesamt

Segmentnummer: 143

SG50	- M	100	-	MOA
MOA	- M	1	-	Geldbetrag

Beschreibung:

Zur Angabe eines Geldbetrages.

		EDIFACT	EAN	*	GER	Beschreibung
C516	GELDBETRAG	M	**M**			
5025	Geldbetrag, Qualifier	M an..3	**M**			77 = Rechnungsbetrag
5004	Geldbetrag	C n..35	**R**			**Gesamtbetrag der Rechnung**

Dokumentation zum Segment:

Segmentstatus: Muß

Diese Segmentgruppe dient der Angabe von Gesamtbeträgen für die gesamte Rechnung.
Dieses MOA-Segment enthält den Endbetrag der Rechnung.

Bezüglich "signifikanter Nullen" siehe Hinweis in Kapitel "Einführung".

Beispiel: MOA+77:121.99'
Der Rechnungsbetrag ist 121,99 EURO.

7. EANCOM-Segmentlayout

Summen-Teil Gesamt

Segmentnummer: 144

SG50	- M	100	-	MOA
MOA	- M	1	-	Geldbetrag

Beschreibung:

Zur Angabe eines Geldbetrages.

		EDIFACT	EAN	*	GER	Beschreibung
C516	GELDBETRAG	M	**M**			
5025	Geldbetrag, Qualifier	M an..3	**M**			79 = Gesamtpositionsbetrag
5004	Geldbetrag	C n..35	**R**			**Gesamtpositionsbetrag der Rechnung**

Dokumentation zum Segment:

Segmentstatus: Muß

Dieses MOA-Segment enthält den Gesamtpositionsbetrag der Rechnung.

Bezüglich "signifikanter Nullen" siehe Hinweis in Kapitel "Einführung".

Beispiel: MOA+79:108.13'
Die Summe aller Nettowarenwerte ist 108,13 EURO.

7. EANCOM-Segmentlayout

Summen-Teil Gesamt

Segmentnummer: 145

SG50	- M	100	-	MOA
MOA	- M	1	-	Geldbetrag

Beschreibung:

Zur Angabe eines Geldbetrages.

		EDIFACT	EAN	*	GER	Beschreibung
C516	GELDBETRAG	M	**M**			
5025	Geldbetrag, Qualifier	M an..3	**M**			125 = Steuerpflichtiger Betrag
5004	Geldbetrag	C n..35	**R**			**Steuerpflichtiger Betrag der Rechnung**

Dokumentation zum Segment:

Segmentstatus: Muß

Dieses MOA-Segment enthält den steuerpflichtigen Betrag der Rechnung.

Bezüglich "signifikanter Nullen" siehe Hinweis in Kapitel "Einführung".

Beispiel: MOA+125:105.16'
Der steuerpflichtige Betrag ist 105,16 EURO.

7. EANCOM-Segmentlayout

Summen-Teil Gesamt

Segmentnummer: 146

SG50	- M	100	-	MOA
MOA	- M	1	-	Geldbetrag

Beschreibung:

Zur Angabe eines Geldbetrages.

		EDIFACT	EAN	*	GER	Beschreibung
C516	GELDBETRAG	M	**M**			
5025	Geldbetrag, Qualifier	M an..3	**M**			131 = Gesamtzu-/abschläge
5004	Geldbetrag	C n..35	**R**			**Summe der Zu-/Abschläge**

Dokumentation zum Segment:

Segmentstatus: Muß, sofern Belegkonditionen berechnet werden.

Dieses MOA-Segment enthält die Summe der Zu-/Abschläge auf Belegebene der Rechnung.

Hinweis DE 5004: >>>> Der Betrag muß vorzeichengerecht mitgeteilt werden <<<<

Bezüglich "signifikanter Nullen" siehe Hinweis in Kapitel "Einführung".

Beispiel: MOA+131:-2.97'
Die Summe der Rechnungsrabatte beträgt 2,97 EURO.

7. EANCOM-Segmentlayout

Summen-Teil Gesamt

Segmentnummer: 147

SG50	- M	100	-	MOA
MOA	- M	1	-	Geldbetrag

Beschreibung:

Zur Angabe eines Geldbetrages.

		EDIFACT	EAN	*	GER	Beschreibung
C516	GELDBETRAG	M	**M**			
5025	Geldbetrag, Qualifier	M an..3	**M**			124 = Steuerbetrag
5004	Geldbetrag	C n..35	**R**			**Gesamtsteuerbetrag der Rechnung**

Dokumentation zum Segment:

Segmentstatus: Muß

Dieses MOA-Segment enthält die Summe aller Steuerbeträge der Rechnung.

Bezüglich "signifikanter Nullen" siehe Hinweis in Kapitel "Einführung".

Beispiel: MOA+124:16.83'
Der Umsatzsteuerbetrag der Rechnung ist 16,83 EURO.

7. EANCOM-Segmentlayout

Summen-Teil Gesamt

Segmentnummer: 148

SG50	- M	100	-	MOA-SG51
MOA	- M	1	-	Geldbetrag

Beschreibung:

Zur Angabe eines Geldbetrages.

		EDIFACT	EAN	*	GER	Beschreibung
C516	GELDBETRAG	M	**M**			
5025	Geldbetrag, Qualifier	M an..3	**M**			37E = Brutto-Abschlagszahlung (GS1-Code)
5004	Geldbetrag	C n..35	**R**			**Brutto-Abschlagsbetrag**

Dokumentation zum Segment:

Segmentstatus: Kann

Dieses MOA-Segment enthält den Brutto-Abschlagsbetrag, dessen Beleg in SG51 identifiziert wird. Sollen mehrere Beträge angegeben werden, ist die SG50/51 entsprechend oft zu wiederholen.

Bezüglich "signifikanter Nullen" siehe Hinweis in Kapitel "Einführung".

Beispiel: MOA+37E:16.83'
Brutto-Abschlagsbetrag

7. EANCOM-Segmentlayout

Summen-Teil Gesamt

Segmentnummer: 149

SG50	- M	100 -	MOA-SG51
SG51	- C	1 -	RFF-DTM
RFF	- M	1 -	Referenzangaben

Beschreibung:

Zur Angabe einer Referenz.

		EDIFACT	EAN	*	GER	Beschreibung
C506	REFERENZ	M	**M**			
1153	Referenz, Qualifier	M an..3	**M**			PQ = Zahlungsreferenz
1154	Referenz, Identifikation	C an..70	**R**			**Referenz zur Abschlagszahlung**

Dokumentation zum Segment:

Segmentstatus: Kann

Mit diesem Segment kann auf Abschlagszahlungen referenziert werden.

Beispiel: RFF+PQ:4711'
Die Nachricht referenziert auf die Abschlagszahlung 4711

7. EANCOM-Segmentlayout

Summen-Teil Gesamt

Segmentnummer: 150

SG50	- M	100 -	MOA-SG51
SG51	- C	1 -	RFF-DTM
DTM	- C	5 -	Datum/Uhrzeit/Zeitspanne

Beschreibung:

Zur Angabe eines Datums und/oder einer Uhrzeit oder einer Zeitspanne.

		EDIFACT	EAN	*	GER	Beschreibung
C507	DATUM/UHRZEIT/ ZEITSPANNE	M	**M**			
2005	Datums- oder Uhrzeits- oder Zeitspannen-Funktion, Qualifier	M an..3	**M**	*		171 = Referenzdatum/-zeit
2380	Datum oder Uhrzeit oder Zeitspanne, Wert	C an..35	**R**			**Datum der Abschlagszahlung**
2379	Datums- oder Uhrzeit- oder Zeitspannen-Format, Code	C an..3	**R**			102 = JJJJMMTT

Dokumentation zum Segment:

Segmentstatus: Kann

Dieses Segment wird benutzt, um Datumsangaben zum vorangegangenen RFF-Segment zu machen.

Beispiel: DTM+171:20030301:102'
Die Abschlagszahlung ist vom 01.03.2003

Summen-Teil je UST-Satz

Segmentnummer: 151

SG52	- C	10 -	TAX-MOA
TAX	- M	1 -	Zoll-/Steuer-/Gebührenangaben

Beschreibung:

Zur Spezifikation relevanter Zoll-/Steuer-/Gebühren-Informationen.

		EDIFACT	EAN	*	GER	Beschreibung
5283	Zoll-/Steuer-/ Gebührenfunktion, Qualifier	M an..3	**M**			7 = Steuer
C241	ZOLL-/STEUER-/ GEBÜHRENART	C	**D**			
5153	Zoll-/Steuer-/Gebühren-Art, Code	C an..3	**O**			**Umsatzsteuer je Rechnungsbetrag** VAT = Mehrwertsteuer
1131	Codeliste, Code	C an..17	**O**			
3055	Verantwortliche Stelle für die Codepflege, Code	C an..3	**D**			
5152	Zoll-/Steuer-/Gebühren-Art	C an..35	**O**			
C533	VERRECHNUNGSEINZELH EITEN VON ZOLL/ STEUER/GEBÜHREN	C	**O**			
5289	Zoll-/Steuer-/ Gebührenkonto, Code	M an..6	**M**			
1131	Codeliste, Code	C an..17	**O**			
3055	Verantwortliche Stelle für die Codepflege, Code	C an..3	**D**			
5286	Zoll-/Steuer-/Gebühren, Veranlagungsbasis	C an..15	**O**			
C243	ZOLL-/STEUER-/ GEBÜHREN	C	**A**			
5279	Zoll-/Steuer-/Gebührenrate, Code	C an..7	**O**			
1131	Codeliste, Code	C an..17	**O**			
3055	Verantwortliche Stelle für die Codepflege, Code	C an..3	**D**			
5278	Zoll-/Steuer-/Gebührenrate	C an..17	**R**			Tatsächlicher Zoll-/Steuersatz
5273	Zoll-/Steuer-/Gebührenrate, Berechnungsgrundlage, Code	C an..12	**O**			
1131	Codeliste, Code	C an..17	**O**			
3055	Verantwortliche Stelle für die Codepflege, Code	C an..3	**D**			
5305	Zoll-/Steuer-/ Gebührenkategorie, Code	C an..3	**D**		**R**	E = Steuerbefreit S = Einheitssatz O = Unbesteuerte Dienstleistungen (nicht steuerbarer Umsatz)

Dokumentation zum Segment:

Segmentgruppenstatus: Abhängig, d.h. diese SG muss dann verwendet werden, wenn die Rechnung mehr als einen UST-Satz enthält.

Summen-Teil je UST-Satz

Segmentnummer: 151

Enthält die Rechnung mehrere Mehrwertsteuersätze, ist je vorhandenem Steuersatz diese Segmentgruppe zu übermitteln, d.h. bei nur einem UST-Satz in der Rechnung wird die Segmentgruppe 52 NICHT erstellt.

Hinweis DE 5278 und 5305: Wenn es sich um steuerbefreite oder nicht steuerbare Umsätze handelt, muss DE 5278 explizit mit dem Wert 0 (Null) belegt werden.

Beispiel: TAX+7+VAT+++:::19+S'
Davon entfallen auf den Teil der Rechnung mit 19% UST:

7. EANCOM-Segmentlayout

Summen-Teil je UST-Satz

Segmentnummer: 152

SG52	- C	10 -	TAX-MOA
MOA	- C	9 -	Geldbetrag

Beschreibung:

Zur Angabe eines Geldbetrages.

		EDIFACT	EAN	*	GER	Beschreibung
C516	GELDBETRAG	M	**M**			
5025	Geldbetrag, Qualifier	M an..3	**M**	*		79 = Gesamtpositionsbetrag
5004	Geldbetrag	C n..35	**R**			**Summe der Positionswerte je UST-Satz**

Dokumentation zum Segment:

Segmentstatus: Muß

Dieses Segment wird zur Angabe des Gesamtpositionsbetrages benutzt.

Bezüglich "signifikanter Nullen" siehe Hinweis in Kapitel "Einführung".

Beispiel: MOA+79:108.13'
Die Summe aller Nettowarenwerte ist 108,13 EURO

7. EANCOM-Segmentlayout

Summen-Teil je UST-Satz

Segmentnummer: 153

SG52	- C	10 -	TAX-MOA
MOA	- C	9 -	Geldbetrag

Beschreibung:

Zur Angabe eines Geldbetrages.

		EDIFACT	EAN	*	GER	Beschreibung
C516	GELDBETRAG	M	**M**			
5025	Geldbetrag, Qualifier	M an..3	**M**	*		124 = Steuerbetrag
5004	Geldbetrag	C n..35	**R**			**Steuerbetrag je UST-Satz**

Dokumentation zum Segment:

Segmentstatus: Muß

Dieses Segment wird zur Angabe des Steuerbetrages benutzt.

Bezüglich "signifikanter Nullen" siehe Hinweis in Kapitel "Einführung".

Beispiel: MOA+124:16.83'
Der Umsatzsteuerbetrag der Rechnung ist 16,83 EURO.

7. EANCOM-Segmentlayout

Summen-Teil je UST-Satz

Segmentnummer: 154

SG52	- C	10 -	TAX-MOA
MOA	- C	9 -	Geldbetrag

Beschreibung:

Zur Angabe eines Geldbetrages.

		EDIFACT	EAN	*	GER	Beschreibung
C516	GELDBETRAG	M	**M**			
5025	Geldbetrag, Qualifier	M an..3	**M**	*		125 = Steuerpflichtiger Betrag
5004	Geldbetrag	C n..35	**R**			**Steuerpflichtiger Betrag der Rechnung je UST-Satz**

Dokumentation zum Segment:

Segmentstatus: Muß

Dieses MOA-Segment enthält den steuerpflichtigen Betrag/UST-Satz der Rechnung.

Bezüglich "signifikanter Nullen" siehe Hinweis in Kapitel "Einführung".

Beispiel: MOA+125:105.16'
Der steuerpflichtige Betrag/UST-Satz ist 105,16 EURO.

7. EANCOM-Segmentlayout

Summen-Teil je UST-Satz

Segmentnummer: 155

SG52	- C	10	-	TAX-MOA
MOA	- C	9	-	Geldbetrag

Beschreibung:

Zur Angabe eines Geldbetrages.

		EDIFACT	EAN	*	GER	Beschreibung
C516	GELDBETRAG	M	**M**			
5025	Geldbetrag, Qualifier	M an..3	**M**	*		131 = Gesamtzu-/abschläge
5004	Geldbetrag	C n..35	**R**			**Summe der Zu-/Abschläge je UST-Satz**

Dokumentation zum Segment:

Segmentstatus: Muß, sofern Belegkonditionen berechnet werden.

Dieses MOA-Segment enthält die Summe der Zu-/Abschläge auf Belegebene/UST-Satz der Rechnung.

Hinweis DE 5004: >>>> Der Betrag muß vorzeichengerecht mitgeteilt werden <<<<

Bezüglich "signifikanter Nullen" siehe Hinweis in Kapitel "Einführung".

Beispiel: MOA+131:-2.97'
Die Summe der Rechnungsrabatte/UST-Satz beträgt 2,97 EURO

Nachrichtenende

Segmentnummer: 156

UNT	- M	1 - Nachrichten-Endesegment				
Beschreibung: Dient dazu, eine Nachricht zu beenden und sie auf Vollständigkeit zu prüfen.						
		EDIFACT	EAN	*	GER	Beschreibung
0074	Anzahl der Segmente in einer Nachricht	M n..6	**M**			**Gesamtzahl der Segmente**
0062	Nachrichten-Referenznummer	M an..14	**M**			Die Referenznummer aus dem UNH-Segment muß hier wiederholt werden

Dokumentation zum Segment:

Segmentstatus: Muß

Das UNT-Segment ist ein Muß-Segment in UN/EDIFACT. Es muß immer das letzte Segment in einer Nachricht sein.

Beispiel: UNT+317+ME000001'
Anzahl der Segmente in der Nachricht.

8. Gesamtbeispiel(e)

Gesamtbeispiel zu Rechnung/Gutschrift

Bitte beachten Sie, dass Beispiele zu EANCOM® 2002 Nachrichten alle möglichen in der Dokumentation aufgezeigten Konstellationen beschreiben sollen. Sie können daher nicht immer die Anforderungen an einen Geschäftsprozess wirklichkeitsnah wiedergeben.

Beachten Sie bitte auch, dass aus dokumentationstechnischen Gründen in den Beispielen Datenelement-Trennzeichen enthalten sein können, die in Echtnachrichten durch Gruppen-Trennzeichen dargestellt werden.

8. Gesamtbeispiel(e)

UNH+ME000001+INVOIC:D:01B:UN:EAN010'
Die Referenznummer der INVOIC-Nachricht lautet ME000001.

BGM+380:::KOSTENRECHNUNG+87441+9'
Die Dokumentennummer lautet 87441.

DTM+137:20031001:102'
Die Nachricht wurde am 01.10.2003 erstellt.

DTM+35:20030315:102'
Die Lieferung erfolgte am 15.03.2003

DTM+263:200603:610'
Dieses Beispiel zeigt als Abrechnungszeitraum den Monat März 2006.

FTX+AAK+1+::246+Es ergeben sich Entgeltminderungen aufgrund:von Rabatt- oder Bonusvereinbarungen+DE'
Entgeltminderung

FTX+REG+1+IGL::246'
Innergemeinschaftliche Lieferung

FTX+REG+1+UHR::246'
Gebühren für Urheberrecht

FTX+ZZZ+1+::246+Die Ware bleibt bis zur vollständigen:Bezahlung aller Forderungen unser Eigentum+DE'
Möglichkeit der Angabe von Freitext

RFF+ON:4711'
Die Nachricht referenziert auf die Bestellung 4711 des Kunden.

DTM+171:20030301:102'
Der Kundenauftrag ist vom 01.03.2003

RFF+VN:4711-L'
Die Nachricht referenziert auf die Auftragsnummer 4711-L des Lieferanten.

DTM+171:20030301:102'
Der Lieferantenauftrag ist vom 01.03.2003

RFF+DQ:4714'
Die Nachricht referenziert auf den Lieferschein 4714.

DTM+171:20030301:102'
Das Lieferscheindatum lautet: 01.03.2003

RFF+ABO:4713'
Die Rechnung ist in der Rechnungsliste 4713 enthalten.

DTM+171:20030301:102'
Das Rechnungslistendatum lautet: 01.03.2003

RFF+CT:1'
Die Rechnung referenziert auf das Abkommen 1.

8. Gesamtbeispiel(e)

DTM+171:20030301:102'
Das Datum zum Abkommen lautet: 01.03.2003

RFF+DM:8711'
Die Gutschrift referenziert auf Beleg 8711.

DTM+171:20030301:102'
Das Datum des referenzierten Belegs lautet: 01.03.2003

RFF+ACE:8799'
Der Beleg referenziert auf Dokument Nummer 8799.

DTM+171:20030301:102'
Das Datum des bezugnehmenden Dokumentes lautet: 01.03.2003

RFF+AJS:8799-V'
Der Beleg referenziert auf Vertrags Nummer 8799-V.

DTM+171:20030301:102'
Das Datum des Vertrags lautet: 01.03.2003

NAD+BY+4071615111110::9+:X:X:X:X'
Der Käufer/Rechnungsempfänger hat die ILN 4071615111110.

RFF+IT:0815'
Die Kundennummer lautet 0815.

RFF+YC1:0815'
Die Zusatzidentifikation lautet 0815.

RFF+ADE:KS0815'
Die Kostenstellenidentifikation lautet KS0815.

RFF+VA:DE090909'
Die Umsatzsteueridentifikationsnummer lautet DE090909.

NAD+IV+4071615192710::9'
Der Rechnungsempfänger hat die ILN 4071615192710.

RFF+IT:0815'
Die interne Identifikation lautet 0815.

RFF+YC1:0815'
Die Zusatzidentifikation lautet 0815.

RFF+VA:DE090909'
Die Umsatzsteueridentifikationsnummer lautet DE090909.

RFF+ADE:KS0815'
Die Kostenstellenidentifikation lautet KS0815.

NAD+DP+4089876511111::9++Warenempfänger-Name 1:Warenempfänger-Name 2:Warenempfänger-Name 3+Maarweg 104+Köln++50825+DE'
Die Lieferanschrift hat die ILN 4089876511111.

8. Gesamtbeispiel(e)

RFF+ADE:KS0815'
Die Kostenstellenidentifikation lautet KS0815.

RFF+IT:9988'
Die Kundennummer im Lieferantensystem lautet 9988.

CTA+PD+AG-TI406:Herr Schmidt'
Ansprechpartner im Einkauf ist Herr Schmidt

NAD+PW+4089876511111::9++Abholstelle-Name 1:Abholstelle-Name 2:Abholstelle-Name 3+Maarweg 104+Köln++50825+DE'
Der Abholort hat die ILN 4089876511111.

RFF+IT:9988'
Die Nummer der Abholstelle im Lieferantensystem lautet 9988.

CTA+WH+AG-TI406:Herr Schmidt'
Ansprechpartner an der Abholstelle ist Herr Schmidt

NAD+OB+4089876511111::9++Besteller-Name1:Besteller-Name2:Besteller-Name3+Maarweg 104+Köln++50825+DE'
Der Besteller hat die ILN 4089876511111.

RFF+YC1:9988'
Die Personalnummer des Bestellers lautet 9988.

RFF+ADE:0816'
Die Kostenstellenidentifikation lautet 0816.

NAD+DM+4089876511111::9++Kostenstellen-Inhaber-Name1:Kostenstellen-Inhaber-Name2:Kostenstellen-Inhaber-Name3+Maarweg 104+Köln++50825+DE'
Der Kostenstellen-Inhaber hat die ILN 4089876511111.

RFF+YC1:9988'
Die Personalnummer des Kostenstellen-Inhabers lautet 9988.

RFF+ADE:0816'
Die Kostenstellenidentifikation lautet 0816.

NAD+AP+4089876511111::9++Leistungsnehmer-Name1:Leistungsnehmer-Name2:Leistungsnehmer-Name3+Maarweg 104+Köln++50825+DE'
Der Leistungsnehmer hat die ILN 4089876511111.

RFF+YC1:9988'
Die Personalnummer des Leistungsnehmers lautet 9988.

RFF+ADE:0816'
Die Kostenstellenidentifikation lautet 0816.

NAD+SU+4389876511113::9+:X:X:X:X'
Der Lieferant/Rechnungssteller hat die ILN 4389876511113.

RFF+YC1:0817'
Die Zusatzidentifikation lautet 0817.

RFF+VA:DE101010'
Die Umsatzsteueridentifikationsnummer lautet DE101010.

8. Gesamtbeispiel(e)

RFF+FC:07/408/1234/5'
Die Steuernummer lautet 07/408/1234/5.

NAD+PE+4389876512643::9++Zahlungsempfänger-Name 1:Zahlungsempfänger-Name 2:Zahlungsempfänger-Name 3+Maarweg 104+Köln++50825+DE'
Der Zahlungsempfänger hat die ILN 4389876512643.

RFF+VA:DE101010'
Die Umsatzsteueridentifikationsnummer lautet DE101010.

TAX+7+VAT+++:::19+S'
Der maßgebliche Steuersatz des Beleges beträgt 19%.

CUX+2:EUR:4+3:USD:11+0.90243'
Der Beleg wurde in EURO fakturiert.

PAT+3'
Fälligkeitsdatum:

DTM+13:20030315:102'
Die Rechnung ist fällig am 15.03.2003

PAT+3'
Zahlungsbedingung:

DTM+12:20030412:102'
Fälligkeitsdatum bei Skontoabzug ist der 12.04.2003

PCD+12:2.5'
2,5% Skonto werden angeboten

PAT+3'
Valuta:

DTM+209:20030412:102'
Valuta bis zum 12.04.2003

TDT+20'
Zähler

LOC+17E+::91:DE1235891257322HOH422598442568863'
Internationale Zählpunktbezeichnung

ALC+A+Absprache++1+DI::246'
Rechnungsrabatt:

PCD+3:2.75'
2,75%

MOA+25:108'
Basisbetrag = 108 EURO

MOA+8:2.97'
Entspricht 2,97 EURO

8. Gesamtbeispiel(e)

TAX+7+VAT+++:::19+S'
Der Rechnungsrabatt bezieht sich auf den Teil der Rechnung, der 19% UST unterliegt.

LIN+1++4000862141404:SRV'
Der berechnete Artikel wird mit der EAN 4000862141404 identifiziert

PIA+1+ABC5343:SA::91+XYZ987:IN::92'
Lieferanteninterne Artikelnummer ABC5343, Artikelnummer des Käufers XYZ987

PIA+1+91201:EWC::246+4012368259753:FRA::246'
Abfallart Kartonage

IMD+A++:::Rudi Rüssel::DE'
Artikellangtext: Rudi Rüssel

IMD+C++IN::9'
Der Artikel ist eine Fakturiereinheit

IMD+C++RC::9'
EAN identifiziert Mehrweg-Leergutartikel

IMD+C++NRC::9'
EAN identifiziert Einweg-Leergutartikel

IMD+B+SGR::9+XXS::91:Extra small::DE'
Größe: XXS (Z.B. bei Frischware/Textil)

IMD+B+35::9+Col3012::91:PINK::DE'
Farbe: Pink (Z.B. bei Textil)

IMD+B++FA::246:1::DE'
Zählwertfaktor 1,0

IMD+B++FA::246:0.966::DE'
Zustandszahl 0,966

IMD+B++BW::246:11.1123::DE'
Brennwert 11,1123

MEA+AAI+AAA+GRM:6370'
Der Artikel wiegt 63,7 kg netto

MEA+PD+HT+MMT:112'
Der Artikel ist 112 mm hoch

QTY+47:11:DAY'
11 Tage werden fakturiert.

QTY+192:1:HUR'
1 Stunde ohne Berechnung.

QTY+48:8354:LTR'
8354 Liter.

8. Gesamtbeispiel(e)

QTY+66:500:KTM'
500 km incl.

QTY+396:3245678:KWH'
Vorheriger Zählerstand: 3245678 kwh

QTY+397:3345678:KWH'
Letzte Zählerablesung: 3345678 kwh

DTM+35:20030315:102'
Die Lieferung erfolgte am 15.03.2003

DTM+263:2003102620031029:718'
Dieses Beispiel zeigt den Abrechnungszeitraum vom 26. Oktober 2003 bis 29.Oktober 2003.

GIN+BN+12345:22345'
Seriennummer

FTX+ZZZ+1++FREIER TEXT:FREETEXT:FREIER TEXT:FREE TEXT:FREIER TEXT+DE'
Möglichkeit der Angabe von Freitext.

MOA+203:108.13'
Der Nettowarenwert beträgt 108,13 EURO.

MOA+131:-1.65'
Die Rabatte für diese Position belaufen sich auf 1,65 EURO.

PRI+AAB:9.98:::1:PCE'
Der Bruttopreis je Stück beträgt 9,98 EURO.

RFF+DQ:4714:1'
Die Nachricht referenziert auf den Lieferschein 4714, Position 1.

DTM+171:20030301:102'
Das Lieferscheindatum lautet: 01.03.2003

RFF+ON:4711:1'
Die Nachricht referenziert auf die Bestellung 4711, Position 1 des Kunden.

DTM+171:20030301:102'
Der Kundenauftrag ist vom 01.03.2003

RFF+VN:4711-L'
Die Nachricht referenziert auf die Auftragsnummer 4711-L des Lieferanten.

DTM+171:20030301:102'
Der Lieferantenauftrag ist vom 01.03.2003

RFF+AJS:8799-V'
Der Beleg referenziert auf Vertrags Nummer 8799-V.

DTM+171:20030301:102'
Das Datum des Vertrags lautet: 01.03.2003

© Copyright GS1 Germany GmbH

8. Gesamtbeispiel(e)

RFF+CU:11234-125'
Die Referenz des Versenders ist 11234-125.

DTM+171:20030301:102'
Das Referenzdatum des Versenders ist vom 01.03.2003

RFF+XA8:11234-125'
Die Kreditkartennummer ist 11234-125.

DTM+171:20030301:102'
Das Referenzdatum der Kreditkarte ist vom 01.03.2003

RFF+MG:5555-125'
Die Zählernummer ist 5555-125.

PAC+1++BG'
Die Position besteht aus 1 Packstück

MEA+AAI+AAB:12+KGM:3.78'
Bruttogewicht der Packstücke.

PCI+IEN+12337616644'
Packstückidentifikation

GIN+BJ+354123450000000014'
Packstückidentifikation mit NVE

LOC+5+:::Bonn Airport'
Identifikation des Lieferorts

TAX+7+VAT+++:::19+S'
Die Position unterliegt 19% UST.

NAD+DP+4089876511111::9++Tante:Emma:Laden+Maarweg 104+Köln++50825+DE'
Die Lieferanschrift hat die ILN 4089876511111.

RFF+YC1:0816'
Die Zusatzidentifikation lautet 0816.

RFF+ADE:KS0815'
Die Kostenstellenidentifikation lautet KS0815.

RFF+IT:9988'
Die Kundennummer im Lieferantensystem lautet 9988.

NAD+OB+4089876511111::9++Besteller-Name1:Besteller-Name2:Besteller-Name3+Maarweg 104+Köln++50825+DE'
Der Besteller hat die ILN 4089876511111.

RFF+YC1:9988'
Die Personalnummer des Bestellers lautet 9988.

RFF+ADE:0816'
Die Kostenstellenidentifikation lautet 0816.

8. Gesamtbeispiel(e)

NAD+DM+4089876511111::9++Kostenstellen-Inhaber-Name1:Kostenstellen-Inhaber-Name2:Kostenstellen-Inhaber-Name3+Maarweg 104+Köln++50825+DE'
Der Kostenstellen-Inhaber hat die ILN 4089876511111.

RFF+YC1:9988'
Die Personalnummer des Kostenstellen-Inhabers lautet 9988.

RFF+ADE:0816'
Die Kostenstellenidentifikation lautet 0816.

NAD+AP+4089876511111::9++Leistungsnehmer-Name1:Leistungsnehmer-Name2:Leistungsnehmer-Name3+Maarweg 104+Köln++50825+DE'
Der Leistungsnehmer hat die ILN 4089876511111.

RFF+YC1:9988'
Die Personalnummer des Leistungsnehmers lautet 9988.

RFF+ADE:0816'
Die Kostenstellenidentifikation lautet 0816.

NAD+SE+4089876511111::9++Verkaufsstelle-Name1:Verkaufsstelle-Name2:Verkaufsstelle-Name3+Maarweg 104+Köln++50825+DE'
Die Verkaufsstelle hat die ILN 4089876511111.

RFF+YC1:9988'
Die Personalnummer in der Verkaufsstelle lautet 9988.

RFF+ADE:0816'
Die Kostenstellenidentifikation lautet 0816.

ALC+A+Absprache++1+DI::246'
Artikelrabatt:

PCD+3:0.75'
0,75%

MOA+8:1.65'
Entspricht einem Abschlag von 1,65 EURO

MOA+25:220'
Basisbetrag: 220 EURO

RTE+1:1.25:100:PCE'
Kondition: 1,25 EURO pro 100 Stück

TDT+20+++++++:::WAS123'
Containernummer WAS123

UNS+S'
Trennung von Positions- und Summenteil

MOA+77:121.99'
Der Rechnungsbetrag ist 121,99 EURO.

MOA+79:108.13'
Die Summe aller Nettowarenwerte ist 108,13 EURO.

8. Gesamtbeispiel(e)

MOA+125:105.16'
Der steuerpflichtige Betrag ist 105,16 EURO.

MOA+131:-2.97'
Die Summe der Rechnungsrabatte beträgt 2,97 EURO.

MOA+124:16.83'
Der Umsatzsteuerbetrag der Rechnung ist 16,83 EURO.

MOA+37E:16.83'
Brutto-Abschlagsbetrag

RFF+PQ:4711'
Die Nachricht referenziert auf die Abschlagszahlung 4711

DTM+171:20030301:102'
Die Abschlagszahlung ist vom 01.03.2003

TAX+7+VAT+++:::19+S'
Davon entfallen auf den Teil der Rechnung mit 19% UST:

MOA+79:108.13'
Die Summe aller Nettowarenwerte ist 108,13 EURO

MOA+124:16.83'
Der Umsatzsteuerbetrag der Rechnung ist 16,83 EURO.

MOA+125:105.16'
Der steuerpflichtige Betrag/UST-Satz ist 105,16 EURO.

MOA+131:-2.97'
Die Summe der Rechnungsrabatte/UST-Satz beträgt 2,97 EURO

UNT+317+ME000001'
Anzahl der Segmente in der Nachricht.

8. Gesamtbeispiel(e)

Anhang

Terminologieumstellung

Begriff bis 01.01.2009	Begriff seit 01.01.2009	Begriff international
EAN – Internationale Artikelnummer	GTIN – Globale Artikelidentnummer	GTIN – Global Trade Item Number
EAN 128-Strichcode	GS1-128-Strichcode	GS1-128 Bar Code Symbol
EAN 128-Transportetikett	GS1-Transportetikett	GS1 Logistic Label
EAN Data Matrix	GS1 DataMatrix	GS1 DataMatrix
EAN-Gutscheincode	GS1-Gutscheincode	GS1 Coupon Code
EAN-Identnummer für Dokumente	GDTI – Globale Dokumententyp-Identnummer	GDTI – Global Document Type Identifier
EAN-Identnummer für Mehrwegtransportverpackungen	GRAI – Globale MTV-Identnummer	GRAI – Global Returnable Asset Identifier
ILN – Internationale Lokationsnummer	GLN – Globale Lokationsnummer	GLN – Global Location Number
ILN-Basisnummer	GS1-Basisnummer	GS1 Company Prefix
NVE – Nummer der Versandeinheit	NVE (SSCC) – Nummer der Versandeinheit	SSCC – Serial Shipping Container Code
SBN – EAN-Servicebezugsnummer	GSRN – Globale Service-Relationsnummer	GSRN – Global Service Relation Number
Serielle EAN-Objekt- bzw. Behälternummer	GIAI – Globale Individuelle Anlagegut-Identnummer	GIAI – Global Individual Asset Identifier

Was bedeutet dieser Terminologiewechsel für Sie?

Neben dem veränderten „Vokabular“ in Fachliteratur und Presse besteht bei Ihnen im Unternehmen folgender Handlungsbedarf: interne Dokumente, Kunden- bzw. Lieferanteninformationen, Verträge, Bildschirmmasken, Formulare, Transport- und Produktetiketten, Produktverpackungen, Software usw. müssen sukzessive angepasst werden. Dies ist spätestens dann zu tun, wenn ohnehin Änderungen an den entsprechenden Programmen, Etiketten, Formularen etc. anstehen.

Für weitere Fragen zum Thema Terminologieanpassung 2009 der GS1 Germany wenden Sie sich bitte an Frau Machemer (machemer@gs1-germany.de, 0221-94714-239) oder an Frau Kikidis (kikidis@gs1.germany.de, 0221-94714-221).